CATALISTINO • CATALIST

2020

the.arteram

the.artceram

CATALISTINO | CATALIST

2020

INDICE
INDEX

P.6
THE.ARTCERAM

P.9
UNA STORIA DI INNOVAZIONE

P.10
ESTRO E FILOSOFIA

P.13
THE.ARTCERAM VILLAGE

P.24
I RISULTATI

P.25
THE.ARTCERAM AWARDS

P.26
THE.ARTCERAM TIMELINE

P.28
ONE SHOT

P.30
VOGUE

P.40
FUORI SCALA

P.58
FLAIR

P.70
T T

P.76
IL CAVALLETTO

P.82
CUP

P.88
SHARP

P.94
LA FONTANA 2.0

P.102
ARCHI COLLECTION

P.108
CORNICI COLLECTION

P.110
MIRRORS

P.114
BATHTUBS

P.126
COLLEZIONI
COLLECTIONS

P.128
THE ONE

P.146
ATELIER

P.166
JAZZ

P.180
CIVITAS

P.204
HERMITAGE

P.224
A16

P.240
FILE 2.0

P.260
STEP

P.264
TEN

P.282
SMARTY 2.0

P.290
LAVABI
WASHBASINS

P.292
FUORI SCALA

P.302
ATELIER

P.310
COGNAC QUADRO

P.324
COGNAC

P.344
CARTESIO

P.356
SCALINO

P.372
GHOST

P.378
ROMBO

P.382
MILLERIGHE

P.386
ESAGONO

P.390
QUADRO

P.400
LAVAMANI

P.406
ALTRI MODELLI/
OTHER MODELS...

P.436
PIATTI DOCCIA
SHOWER TRAYS

P.438
SCACCHI

P.446
ACCESSORI
ACCESSORIES

P.448
POSTIT

P.454
CIVITAS

P.460
VICTORIA

P.467
RICAMBI
SPARE PARTS

P.480
I COLORI
THE COLORS

«TUTTE LE GRANDI BAND DEGLI ANNI ’60 INIZIANO COL “THE”»

«ALL THE GOOD 60’S BANDS STARTED WITH A “THE”»

(THE COMMITMENTS, RODDY DOYLE, 1987)

THE ONE
CARTESIO
CARTESIO
EPAL

elcome to
the.bunker
by the.artceram
MIRROR

Welcome to
the.bunker

Cultura imprenditoriale basata sul made in Italy, responsabilità sociale, attenzione ai dettagli, cura delle relazioni con la pluralità dei suoi interlocutori sono i valori che Artceram pone al centro della sua strategia di produzione e di crescita.
Dalla ridefinizione delle linee di produzione a quella degli orari di lavoro, modificati per una migliore qualità di vita dei lavoratori, fino all'utilizzo di nanotecnologie e materie prime purissime per il risparmio idrico, tutto converge alla realizzazione di prodotti portatori di qualità. Prodotti che comprendono bellezza e ricerca tecnologica, design e cura delle lavorazioni manuali, capaci di dettare mode e tendenze.

UNA STORIA DI INNOVAZIONE

Business mentality based on a "made in Italy" concept, social responsibility, care of details and respect for relationships with its interlocutors: these are the fundamental values of Artceram's production strategy and growth policy.
Enhanced production lines, revised working hours to improve workers' quality of life, use of nanotechnology and water-saving raw materials that are extremely pure are the factors that lead to the making of high-quality products. Elegance and technological research, design and respect for manual work characterize Artceram trend-making products.

IN UN CONTESTO SPERIMENTALE,
SI COLLOCA THE.ARTCERAM VILLAGE,
CHE RACCONTA IL "MONDO" ARTCERAM
PROMUOVENDO ARTE E TERRITORIO,
IN MODO CREATIVO E RIGOROSO,
A TRATTI PERFINO DISSACRATORIO.

ESTRO E FILOSOFIA

THE.ARTCERAM VILLAGE IS PLACED
IN AN EXPERIMENTAL CONTEXT
AND DEPICTS THE "ARTCERAM'S WORLD"
BY CREATIVELY AND RIGOUROUSLY
PROMOTING ARTISTRY AND TERRITORY
EVEN IN A DESECRATING WAY.

Artceram crede fortemente che l'impresa oggi abbia nuove responsabilità sociali, nei confronti del territorio e della comunità. La comunicazione unidirezionale non basta più e l'azienda vuole avere una relazione diretta ed empatica con chi entra in contatto con il suo mondo. Per questo, The.Artceram Village, nuova forma di mecenatismo contemporaneo e internazionale dal carattere fortemente umanistico, è come una vera e propria "casa" per coloro che si riconoscono nei suoi valori e nella sua identità. In quest'ottica, attraverso The.Artceram Village, l'azienda organizza e promuove attività ed eventi, contribuendo a creare cultura e a sviluppare un legame sempre più forte con il brand.

THE.ARTCERAM VILLAGE

Artceram believes that a modern-day company needs to have social responsibility towards the territory and communities. One-way communications don't work anymore so the main goal of this company is to create direct and empathic relationships with anyone that gets into its world. That's why The.Artceram Village – a re-shaped contemporary, international patronage with a strong liberal flavour – is like a "home" for those who identify themselves in its values and particular character. Through The.Artceram Village we organize events and activities so contributing to create culture and continuously strengthen people's passion for the brand.

The.Church

In uno spazio di oltre 550mq,
lo showroom Artceram è ricavato
da un'antica chiesa di Frati
Cappuccini del 1577.
Un luogo suggestivo nato
da una visione aziendale curiosa
e intraprendente che nella
valorizzazione del territorio
e della sua cultura individua la carta
vincente per portare
il suo Made in Italy nel mondo.

The 550 square meter showroom
located inside an old Church built
in 1577 by the Order of Friars Minor
Capuchin is a fascinating place
conceived by a curious and ingenious
company mission that makes
of the enhancement of territory
and culture its key to success
in exporting the " Made in Italy"
concept worldwide.

The.Bunker

Dal total white al total black.
Dopo il bianco abbagliante
della chiesa, gli spazi espositivi
dell'azienda raddoppiano con il nuovo
Bunker in nero assoluto.
Uno spazio emozionante di 500mq
che si lega al precedente in un percorso
suggestivo in grado di accogliere
e raccontare prodotti e storie.

From total white to total black.
In addition to the shining whiteness
of the church, the showroom area
of Artceram has doubled
with the creation of the Bunker
in total black. A 500 square meter
exciting place emotionally linked
to the other showroom by a charming
itinerary that contains products
and tells stories.

FACILMENTE INFIAMMABILE
ALCOOL ETILICO
ACIDO CLORIDRICO

The.Garden

Il bianco immacolato della facciata
della chiesa si affaccia sul verde
del prato, dove elementi iconici
black&white e silhouettes femminili
in metallo si ergono come totem
metropolitani contribuendo a creare
l'atmosfera accogliente di questa
fabbrica dal volto umano.

The immaculate whiteness
of the church façade overlooks
the greenness of the grass
where iconic elements in black&white
and the women silhouettes soar
like city totems and contribute
to the warming atmosphere of this
company with a human touch.

THE.ARTCERAM - ESTRO E FILOSOFIA

The.Olive Grove

Accanto allo stabilimento Artceram si estende un terreno collinare di circa 10 ettari con 230 piante di ulivo. È stata creata appositamente una nuova area frantoio di 300 mq circa, che promuovere il territorio in modo creativo e dissacratorio, caratteristica che contraddistingue da Artceram. Uno spazio conviviale che si apre al verde della campagna, arredato con pezzi di recupero: taniche e pallet diventano tavoli e sedute e un container "contiene" tutti i valori aziendali. Dalle olive viene prodotto un ottimo olio, ovviamente tutto made in The.Artceram!

A hilly area of about 25 acres with 230 olive trees is next to Artceram premises where an oil mill area has been expressly created in order to further our territory in a creative and funny way that characterizes the company. A convivial space near the surrounding land all furnished with recycled materials: big cans and pallets are converted into tables and chairs while the 40' box "contains" the company core values. A very good olive oil is produced, milled and bottled by us, always respecting "the made in The.Artceram style"!

THE.ARTCERAM - ESTRO E FILOSOFIA

The.Loft

Nel segno del recupero di ogni ricchezza
presente, The.Loft, uno spazioso e luminoso
ufficio, quasi una serra incastonata
nel giardino, frutto della trasformazione
di una ex officina di pneumatici, diventata
ambiente gradevole e funzionale,
che di notte si illumina, brillando
come un vero e proprio gioiello sul giardino.

The.Loft – a sign of wealth restoration
– is a roomy and bright office similar
to a greenhouse set in the garden.
Once a tyres shop, now it's been changed
into a functional and pleasant environment
that lights up and shines as a jewel
when the night comes.

DAL 2006 AD OGGI, LA SCELTA STRATEGICA DI PUNTARE SUL DESIGN HA PORTATO SIGNIFICATIVI RICONOSCIMENTI INTERNAZIONALI CHE HANNO PREMIATO L'INNOVAZIONE, LA RICERCA E LA FRESCHEZZA DELLE PROPOSTE.

I RISULTATI

FROM 2006, THE STRATEGIC FOCUS ON DESIGN LED TO INTERNATIONAL AWARDS FOR INNOVATION, RESEARCH AS WELL AS FRESH, SMART IDEAS IN OUR PRODUCTS.

i premi di the.artceram...
the.artceram awards...

LA FONTANA

I.DoT ITALIAN DESIGN ON TOUR

BLEND

reddot design award winner 2009

JAZZ

ADI ASSOCIAZIONE PER IL DISEGNO INDUSTRIALE

BACK

reddot design award winner 2011

IL CAVALLETTO

DESIGN INDEX ADI 2013

TT

DESIGN INDEX ADI

reddot design award winner 2016

THE ONE

DESIGN PLUS powered by: ISH

GERMAN DESIGN AWARD SPECIAL 2019

DESIGN INDEX ADI

ADI ASSOCIAZIONE PER IL DISEGNO INDUSTRIALE

CARTESIO

archiproducts DESIGN AWARDS WINNER 2018

DESIGN PLUS powered by: ISH

la timeline di the.artceram...
the.artceram timeline...

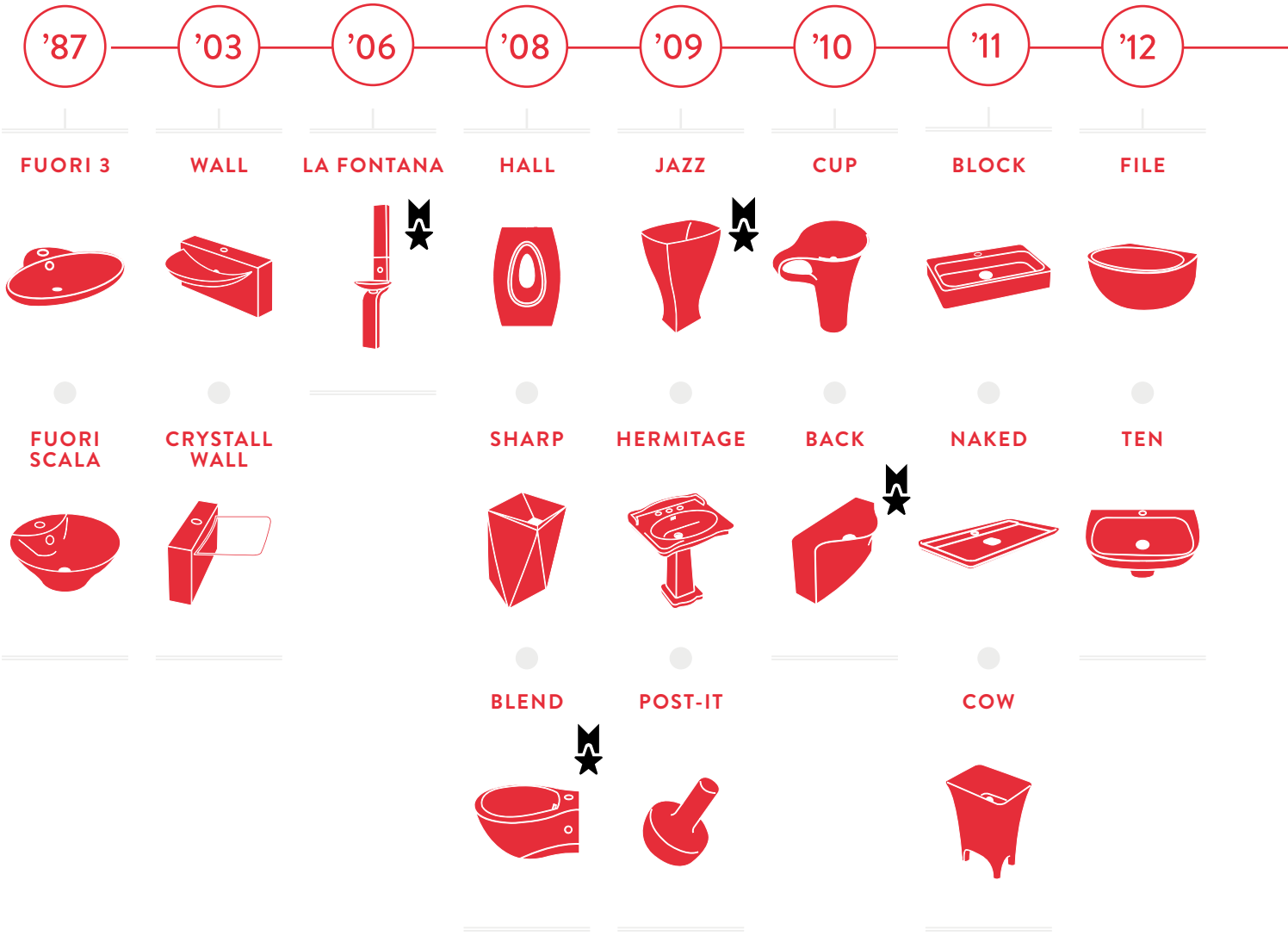

prodotto premiato
awarded product

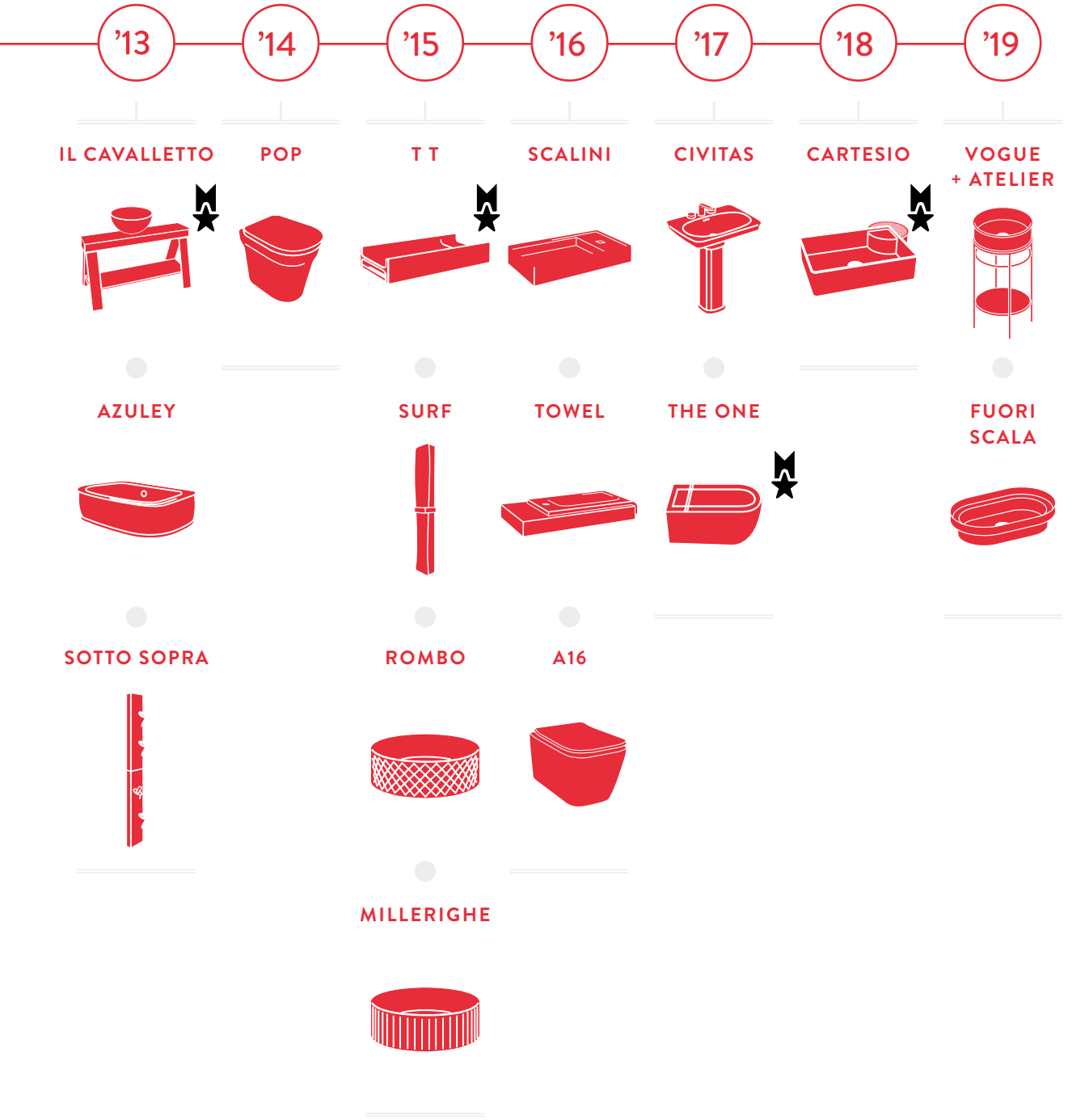
'13
'14
'15
'16
'17
'18
'19
IL CAVALLETTO
POP
T T
SCALINI
CIVITAS
CARTESIO
VOGUE
+ ATELIER
AZULEY
SURF
TOWEL
THE ONE
FUORI
SCALA
SOTTO SOPRA
ROMBO
A16
MILLERIGHE

NEWS • VOL.03

the.artceram

2021

the Artceram News

CHIC
JOLIE
PETITE
MONET
LAPIS

CHIC

Designed by Meneghello Paolelli Associati

Chic è una collezione di sanitari sospesi rimless, molto evoluta e contemporanea, che guarda oltre il ristretto mondo dell'arredo bagno per confrontarsi con l'emisfero del "forniture" dal quale attinge tutta l'esperienza tattile e visiva dell'accostamento di finiture materiche di vario tipo.
La serie si ispira liberamente all'Art Déco del primo '900 ma è ridisegnata in chiave contemporanea, riprende le raffinate suggestioni di quell'epoca che sono rielaborate con il gusto e la sensibilità di una prospettiva contemporanea.
Chic ha il giusto equilibrio di forme classiche ed essenzialiche ne esaltano anche le linee romantiche!

Chic is a collection that consists of wall-hung rimless sanitaryware, very evolved and contemporary, going beyond the tight world of the bathroom fittings and confronting with the "furniture" idea from where it draws on tactile and visual experiences and matches materials and finished of various kinds.
This series takes free inspiration from the Art Déco of twentieth-century but it's been re-designed with a modern touch, the refined suggestions of that time have been re-elaborated with the taste and touch of a contemporary view.
Chic shows a right balance of classical and essential lines that exalt its romantic touch!

CHV001 01 +
CHA001 01
CHB001 01

CHV001 01
+ CHA001 01

CHB001 01

CHV001 01 +
CHA001 01
CHB001 01

CHIC SYSTEM

Chic è una collezione da vestire e comporre a proprio piacimento!
Colori, marmi e graniglie possono essere accostati ai dettagli in cromo e oro delle cerniere del copriwater.
A quest'ultimo è stata data particolare attenzione alla progettazione che, invece di nascondere le cerniere, le esalta mettendole in relazione alle varie finiture presenti nel progetto.

Chic is a collection that can be dressed up and composed as one likes!
Colours, marbles and grits can match chromed and gold details of the hinge seat.
The seat was given enormous attention while designing it since – instead of hiding the hinges – it exalts them by juxtaposing them to the various finishes of this project.

DRESSING/**01**

sanitari monocromatici
disponibili nei 3 colori CLASSIC
monochrome sanitaryware
available in 3 CLASSIC colours

DRESSING/**02**

sanitari decorati su base ceramica bianca lucida
superficie inferiore esterna disponibile in tutte
le finiture MARMI&GRANIGLIE
decorated sanitaryware on top of glossy white
ceramic with a bottom surface available in all the
MARBLES&GRITS finishes

CHB001 05
CHB001 97
CHB001 49
CHV001 49 +
CHA001 01

CHB001 89
CHV001 89
+ CHA001 01

ACW005 01
CHB001 49
CHV001 48 +
CHA001 01

CHIC/**VARIATIONS**

colori e finiture - colors and finishes...

CLASSIC

DRESSING/**01**

sanitari monocromatici / *monochrome sanitaryware*

bianco lucido
glossy white
cod. 01

bianco matt
matt white
cod. 05

nero matt
matt black
cod. 17

DRESSING/**02**

sanitari decorati su base ceramica bianca lucida /
decorated sanitaryware on top of glossy white ceramic

MARMI / *MARBLES*
Lucidi / *Glossy*

portoro gold
portoro gold
cod. 48

bronze amani
bronze amani
cod. 49

verde issogne
green issogne
cod. 50

calacatta
calacatta
cod. 94

carrara
carrara
cod. 47

onice
onyx
cod. 46

MARMI / *MARBLES*
Opachi / *Matt*

travertino
travertine
cod. 45

GRANIGLIE / *GRIT*
Opachi / *Matt*

menta
mint
cod. 95

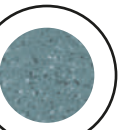

nuvola
cloud
cod. 96

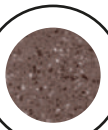

fard
fard
cod. 97

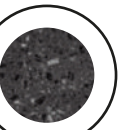

basalto
basalt
cod. 98

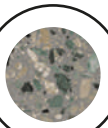

terrazzo scuro
dark terrazzo
cod. 88

terrazzo chiaro
light terrazzo
cod. 89

CHIC/**OVERVIEW**

CHIC | 38 x 53

vaso sospeso Senza Brida
+ kit di fissaggio

wall-hung Rimless WC
+ fitting system kit

	colore	codice	kg	pz. pallet Italia	pz. pallet Export
		CHV001 01;00	20	12	20
		CHV001 05;00	20	12	20
		CHV001 17;00	20	12	20
MARMI / *MARBLES*		**CHV001 48;00**	20	12	20
MARMI / *MARBLES*		**CHV001 49;00**	20	12	20
MARMI / *MARBLES*		**CHV001 50;00**	20	12	20
MARMI / *MARBLES*		**CHV001 94;00**	20	12	20
MARMI / *MARBLES*		**CHV001 47;00**	20	12	20
MARMI / *MARBLES*		**CHV001 46;00**	20	12	20
MARMI / *MARBLES*		**CHV001 45;00**	20	12	20
GRANIGLIE / *GRITS*		**CHV001 95;00**	20	12	20
GRANIGLIE / *GRITS*		**CHV001 96;00**	20	12	20
GRANIGLIE / *GRITS*		**CHV001 97;00**	20	12	20
GRANIGLIE / *GRITS*		**CHV001 98;00**	20	12	20
GRANIGLIE / *GRITS*		**CHV001 88;00**	20	12	20
GRANIGLIE / *GRITS*		**CHV001 89;00**	20	12	20

riduttore di flusso di scarico per WC *plug for reducing water flow*	**ACA064**	-	-	-
staffe di fissaggio per sospesi fischer *fitting system kit for wall-hung*	**ACA016**	4	-	-

CHIC | 38 x 53

bidet sospeso 1 foro
+ kit di fissaggio

wall-hung bidet 1 hole
+ fitting system kit

	colore	codice	kg	pz. pallet Italia	pz. pallet Export
		CHB001 01; 00	19	12	20
		CHB001 05; 00	19	12	20
		CHB001 17; 00	19	12	20
MARMI / *MARBLES*		**CHB001 48; 00**	19	12	20
		CHB001 49; 00	19	12	20
		CHB001 50; 00	19	12	20
		CHB001 94; 00	19	12	20
		CHB001 47; 00	19	12	20
		CHB001 46; 00	19	12	20
		CHB001 45; 00	19	12	20
GRANIGLIE / *GRITS*		**CHB001 95; 00**	19	12	20
		CHB001 96; 00	19	12	20
		CHB001 97; 00	19	12	20
		CHB001 98; 00	19	12	20
		CHV001 88; 00	19	12	20
		CHB001 89; 00	19	12	20

sifone ridotto - *reduced siphon*	**ACA021**	1	-	-
staffe di fissaggio per sospesi fischer *fitting system kit for wall-hung*	**ACA016**	4	-	-

	colore	codice	kg	pz. pallet Italia	pz. pallet Export
CHIC		**CHA001 01; 71**	3,7	-	-
seduta per WC frizionata, cerniera cromo *soft-close WC seat, chrome hinge*		**CHA001 05; 71**	3,7	-	-
		CHA001 17; 71	3,7	-	-
seduta per WC frizionata, cerniera oro *soft-close WC seat, gold hinge*		**CHA001 01; 73**	3,7	-	-
		CHA001 05; 73	3,7	-	-
		CHA001 17; 73	3,7	-	-

piletta universale up & down con tappo in ceramica *up & down universal drain with ceramic cover*		**ACA036**	0,3	-	-
		ACA038 05; 00	0,3	-	-
		ACA038 17; 00	0,3	-	-

piletta universale up & down *up & down drain*		**ACA032**	0,3	-	-

CHV001 CHIC
vaso sospeso Senza Brida
wall-hung Rimless WC

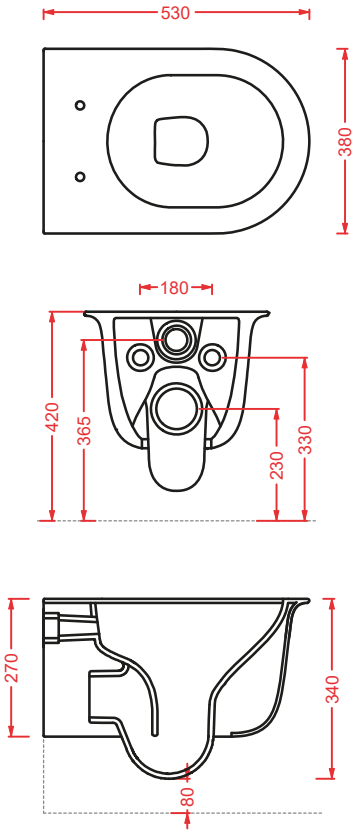

CHB001 CHIC
bidet sospeso
wall-hung bidet

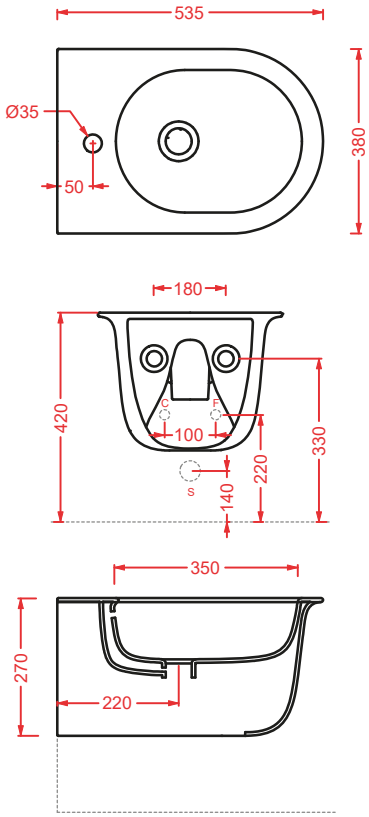

JOLIÈ

Designed by Meneghello Paolelli Associati

Centrostanza ceramico in stile “new vintage”, materico e camaleontico, caratterizzato da due entità ben precise, antitetiche e sbilanciate, tanto divise quanto unite attraverso un legante che possiamo definire un gioiello, un anello che “divide et impera” esaltando finiture e colori.
Si tratta di un progetto contemporaneo, che si basa sull’equilibrio instabile delle parti, sulla stabilità della colonna che sorregge una precaria acquasantiera.
Tuttavia la precarietà e la poetica degli opposti viene interrotta da un terzo elemento materico a contrasto che unisce i poli generando stabilità tra le parti.

Freestanding basin in ceramic with a “new vintage style”, solid and chameleonic, characterized by two precise, unbalanced and antithetic entities, divided but united through a binding element that looks like a jewel, a “divide et impera” ring exalting finishes and colours.
This is a contemporary project based on the instable balance of its parts, on the stability of the pedestal that supports an instable stoup.
The instability and poetic idea of contrasting elements it’s interrupted by a third solid element that unites the instable poles and creates a perfect stability.

JOL0010 01
+ ACA073 53
+ JOL002 01

ACS016 05
JOL0010 01
+ ACA073 53
+ JOL002 94
CHVB001 94
CHV001 94
+ CHA001 01

JOLIE SYSTEM

Anche il lavabo a colonna Jolie si può vestire e comporre a proprio piacimento,
come per i sanitari Chic, in un perfetto mix&match!
L'elemento inferiore può essere così esaltato al meglio scegliendo tra le nuove finiture materiche,
marmi e graniglie, che possono essere accostate al dettaglio "gioiello" dell'anello.

The freestanding basin Jolie can be dressed up and composed as Chic sanitaryware
in a perfect mix&match! The bottom element can be exalted by selecting new solid finishes
(marbles and grits) that can match the "jewel idea" of the ring.

DRESSING/**01**

lavabo e colonna in ceramica disponibili
nei colori CLASSIC, con anello in metallo
verniciato a scelta tra 3 colorazioni
basin and pedestal are available in the
CLASSIC colours, while the metal ring
can have 3 finishes

DRESSING/**02**

lavabo in ceramica CLASSIC, anello in metallo
verniciato e colonna decorata disponibile in
tutte le finiture MARMI&GRANIGLIE
CLASSIC ceramic basin with a
painted ring and pedestal available in all
MARBLES&GRITS finishes

cod. 17 | cod. 01 | cod. 05

cod. 17 | cod. 56 | cod. 53

cod. 98 | cod. 49 | cod. 89

Come gran parte dei progetti Artceram, anche il lavabo centrostanza Jolie si caratterizza per la sua versatilità funzionale ed il mix-and-match di materiali e colori. Può "trasformarsi" aggiungendo o togliendo le diverse colorazione e finiture.
Questi sono esempi di abbinamenti cromatici consigliati da noi, dove abbiamo voluto giocare e sperimentare per creare prodotti eleganti e versatili! Ovviamente, come sempre, siete liberi di creare altri mille abbinamenti... Date spazio alla vostra creatività!

ATTENZIONE! Le tonalità degli effetti marmo e graniglie sono da ritenersi indicative in quanto possono variare in relazione alle modalità di stampa del catalogo.

cod. 17 | cod. 05 | cod. 01

cod. 17 | cod. 56 | cod. 53

cod. 50 | cod. 05 | cod. 97

As for the most part of Artceram-made projects, the freestanding basin Jolie is characterized by its adaptable functionality and matching of materials and colours. It can be transformed by adding or removing different colours and finishes. These are the colour matches that we suggest, we like to play and experiment in order to create versatile and elegant products! Obviously, one can create many other combinations.... Feel free to play and create!

ATTENTION! The tones of marbles and grits are to be considered purely indicative since they may vary in accordance with printed material modality.

ACS017 17
JOL0010 01
+ ACA073 17
+ JOL002 01

ACS017 17
ACS017 17
JOL0010 17
+ ACA073 53
+ JOL002 17
JOL0010 17
+ ACA073 53
+ JOL002 17

ACS016 17
COL001 05
JOL0010 05
+ ACA073 17
+ JOL002 48

JOLIE SYSTEM

Il lavabo Jolie può tranquillamente "esistere" anche senza la sua colonna, semplicemente installandolo in appoggio su un piano! La vasca dalle dimensioni importanti, con un occhio di riguardo alla forma perfetta del cerchio, mette in risalto l'obiettività della forma armonica che va a braccetto con la contemporaneità.

The basin Jolie can be installed even without its pedestal simply mounting it on a top!
A very big bowl with a perfect round design exalting its balanced shape and matching it with contemporary ideas.

JOLIE/**VARIATIONS**

colori e finiture - colors and finishes...

WASHBASIN
Ceramica colori CLASSIC /
Ceramic CLASSIC colors

bianco lucido
glossy white
cod. 01

bianco matt
matt white
cod. 05

nero matt
matt black
cod. 17

RING
Metallo verniciato /
Varnished metal

nero matt
matt black
cod. 17

oro
gold
cod. 53

moka
moka
cod. 56

COLUMN

Ceramica disponibile nei colori CLASSIC o con le decorazioni MARMI&GRANIGLIE /
Ceramic available in CLASSIC colors or with MARBLE&GRIT decors

bianco lucido
glossy white
cod. 01

bronze amani
bronze amani
cod. 49

onice
onyx
cod. 46

fard
fard
cod. 97

bianco matt
matt white
cod. 05

verde issogne
green issogne
cod. 50

travertino
travertine
cod. 45

basalto
basalt
cod. 98

nero matt
matt black
cod. 17

calacatta
calacatta
cod. 94

menta
mint
cod. 95

terrazzo scuro
dark terrazzo
cod. 88

portoro gold
portoro gold
cod. 48

carrara
carrara
cod. 47

nuvola
cloud
cod. 96

terrazzo chiaro
light terrazzo
cod. 89

JOLIE/**OVERVIEW**

	colore	codice	kg	pz. pallet Italia	pz. pallet Export
JOLIE | Ø 50		**JOL001 01;00**	10	20	40
lavabo appoggio/da colonna		**JOL001 05;00**	10	20	40
countertop/for column washbasin		**JOL001 17;00**	10	20	40
anello per colonna		**ACA073 17**	0,2	-	-
ring for column		**ACA073 53**	0,2	-	-
		ACA073 56	0,2	-	-
colonna per lavabo ∅ 50		**JOC002 01;00**	12	-	-
column for washbasin ∅ 50		**JOC002 05;00**	12	-	-
		JOC002 17;00	12	-	-
	MARMI / *MARBLES*	**JOC002 48;00**	12	-	-
		JOC002 49;00	12	-	-
		JOC002 50;00	12	-	-
		JOC002 94;00	12	-	-
		JOC002 47;00	12	-	-
		JOC002 46;00	12	-	-
		JOC002 45;00	12	-	-
	GRANIGLIE / *GRITS*	**JOC002 95;00**	12	-	-
		JOC002 96;00	12	-	-
		JOC002 97;00	12	-	-
		JOC002 98;00	12	-	-
		JOC002 88;00	12	-	-
		JOC002 89;00	12	-	-

E' obbligatorio acquistare ed installare l'anello sulla colonna per montare il lavabo!

You must purchase and install the ring on the column for mounting the washbasin!

	colore	codice	kg	pz. pallet Italia	pz. pallet Export
piletta universale lavabo up & down con tappo in ceramica *up & down universal drain with ceramic cover for washbasin*		**ACA036**	0,3	-	-
		ACA038 05; 00	0,3	-	-
		ACA038 17; 00	0,3	-	-

piletta universale lavabo up & down *up & down drain fpr washbasin*		**ACA032**	0,3	-	-

piletta universale Pop con troppopieno integrato *Pop universal drain with integral overflow*		**ACA061 71**	0,5	-	-
		ACA061 05	0,5	-	-
		ACA061 17	0,5	-	-

sifone cilindrico - *siphon*		**ACA022**	1	-	-

sifone deluxe - *deluxe siphon*		**ACA060 71**	0,5	-	-
		ACA060 05	0,5	-	-
		ACA060 17	0,5	-	-

JOL001 + ACA073 + JOC002 JOLIE
lavabo appoggio/da colonna + anello e colonna
countertop/for column washbasin + ring and column

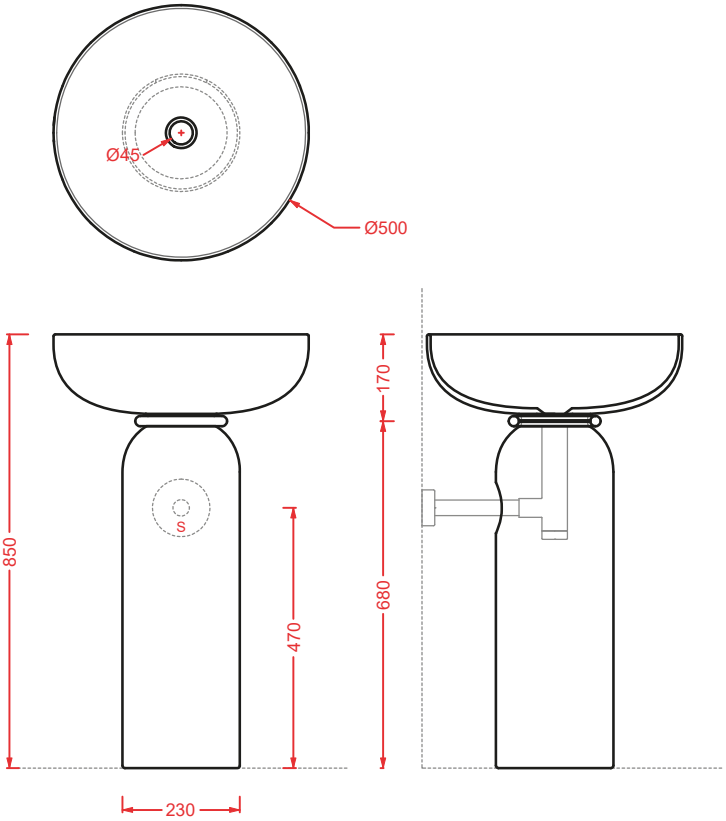

PETIT

Designed by Meneghello Paolelli Associati

Petite è una piccola e graziosa vasca urbana, adatta a tutti quegli ambienti ristretti che hanno bisogno di romanticismo, cura e attenzione nei dettagli.
Una vasca freestanding di dimensioni contenute e grande capienza, pensata per offrire il massimo del comfort e relax anche nei piccoli ambienti. 140 x 70 x 50 cm sono le sue dimensioni che rimandano idealmente alla tinozza, alla memoria di un oggetto perduto, memoria di un tempo dove l'acqua era un bene prezioso... proprio come adesso.
Artceram interpreta così il tema della vasca e della necessità di ridurre l'utilizzo dell'acqua con una elemento contenuto, tanto piccolo quanto garbato, dove il bordo superiore idealmente invita ad immergersi e a rilassarsi senza sentirsi in colpa.

Petite is a small elegant urban bathtub which can be installed in small romantic spaces where details are taken care of.
It's a small freestanding but capacious bathtub designed to offer maximum comfort and relax even in small spaces. 140 x 70 x 50 cm that ideally recall a tub, a past souvenir adopted when the water was considered a precious element... as it is now.
Artceram re-interprets that bathtub idea with the goal of reducing the use of water through a small element, small but elegant where the rim invites the end-user to dip and relax without feeling guilty.

ACW005 01

ACW005 01

ACW005 01

PETITE/**VARIATIONS**

colori - colors...

CLASSIC

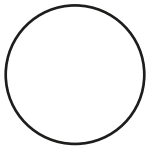

bianco lucido
glossy white
cod. 01

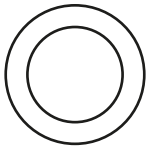

bianco matt
matt white
cod. 05

PETITE/**OVERVIEW**

	colore	codice	kg	pz. pallet Italia	pz. pallet Export
PETIT | 140 x 70		**ACW005 01**	100	-	-
vasca freestanding in Livingtec con troppopieno e copripiletta abbinata inclusa *freestanding bathtub in Livingtec with overflow and matching drain cover included*		**ACW005 05**	100	-	-

sifone per vasca Petit *siphon for bathtub Petit*	**ACA062**	1	-	-

OBBLIGATORIO
OBLIGATORY

ACW005 PETITE
vasca freestanding
freestanding bathtub

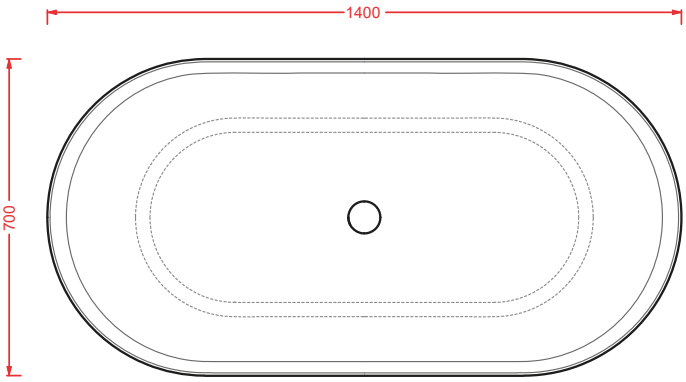

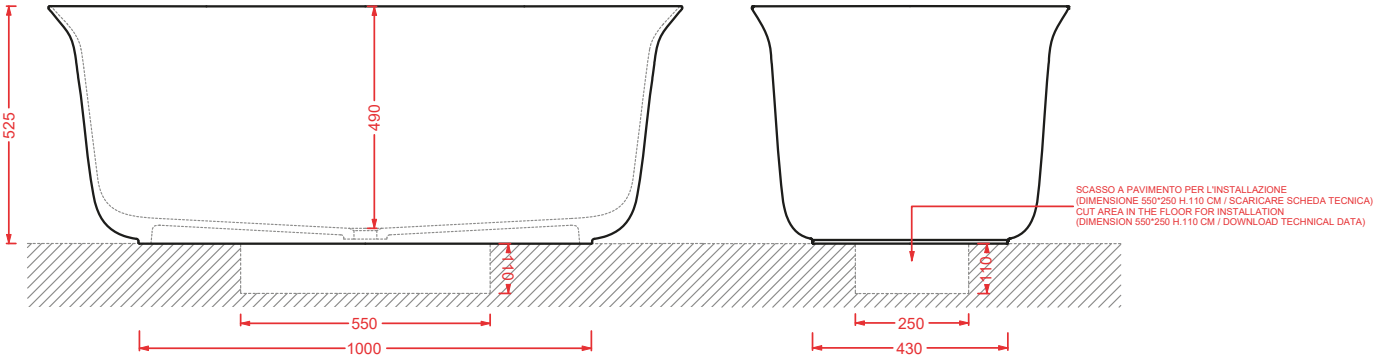

MONET

Designed by Meneghello Paolelli Associati

Monet è una collezione di sanitari sospesa rimless, che intuisce i desideri del pubblico e li soddisfa. Le linee classiche dei sanitari sono qui ridisegnate in chiave contemporanea attraverso l'introduzione di forme generose e l'integrazione con profili essenziali e geometrici, una sintesi estetica formale tra linee rette e linee tonde, tra staticità e dinamismo con il fine di rassicurare e soddisfare i 5 sensi del pubblico.
Un progetto equilibrato e bilanciato caratterizzato dalla sua pianta "squareoval" e dall'unico copriwater avvolgente slim, che da un lato colpisce per unicità e contemporaneamente rilassa e mette a proprio agio il fruitore.

Monet is wall-hung rimless sanitaryware collection that goes hand in hand with and satisfies the customers' demand.
Classical lines are here re-designed in a contemporary key through the introduction of generous shapes integrated with essential and geometric lines, a formal aesthetical synthesis of round and straight lines, static and dynamic ideas that give customers' feelings full satisfaction.
A very balanced project characterized by its "square-oval" plant and by the unique slim seat that impresses for its special lines and at the same time relaxes the user.

MNV001 01 +
MNA001 01
MNB001 01

MNV001 01 +
MNA001 01
MNB001 01

MNV002 01 +
MNA001 01
MNB002 01

MONET/**VARIATIONS**

colori - colors...

CLASSIC

bianco lucido
glossy white
cod. 01

MONET/**THE. RIMLESS**

THE. RIMLESS

prestazioni ottimizzate e maggiore igiene grazie al nuovo sistema Rimless
better performance and a more efficient cleaning system thanks to the Rimless feature

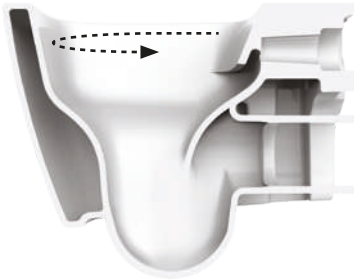

eliminazione della Brida
elimination of the Rim

flusso a vortice d'acqua
vortex flushing system

ottimizzazione del lavaggio
optimized washing

MONET/**OVERVIEW**

	colore	codice	kg	pz. pallet Italia	pz. pallet Export
MONET | 36 x 52 vaso sospeso Senza Brida + kit di fissaggio *wall-hung Rimless WC* *+ fitting system kit*	◯	**MNV001 01; 00**	22	12	20
riduttore di flusso di scarico per WC *plug for reducing water flow*		**ACA064**	-	-	-
staffe di fissaggio per sospesi fischer *fitting system kit for wall-hung*		**ACA016**	4	-	-

MONET | 36 x 52 bidet sospeso 1 foro + kit di fissaggio *wall-hung bidet 1 hole* *+ fitting system kit*	◯	**MNB001 01; 00**	21	12	20
sifone ridotto - *reduced siphon*		**ACA021**	1	-	-
staffe di fissaggio per sospesi fischer *fitting system kit for wall-hung*		**ACA016**	4	-	-

	colore	codice	kg	pz. pallet Italia	pz. pallet Export
MONET		**MNA001 01**	3	-	-

seduta per WC frizionata
sgancio rapido

easy take off soft-close WC seat

curva tecnica 90° regolabile *adjustable 90° elbow*	**ACA033**	1	-	-

curva tecnica traslata regolabile *adjustable pipe*	**ACA034**	1	-	-

cannotto traslato per modifica ingresso acqua +/- 2 cm *adjustable pipe for water inlet change +/-2 cm*	**ACA035**	0,2	-	-

MNV001 MONET
vaso sospeso Senza Brida
wall-hung Rimless WC

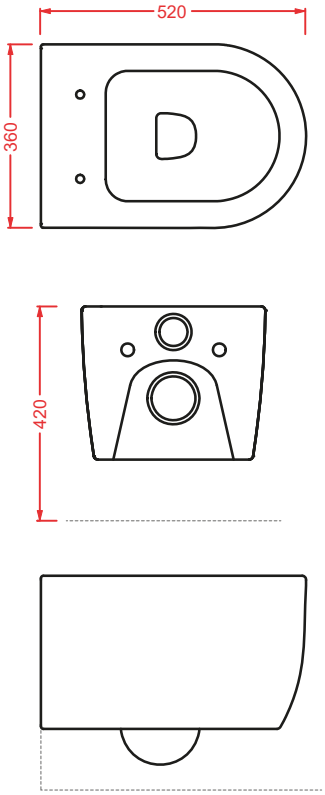

MNB001 MONET
bidet sospeso
wall-hung bidet

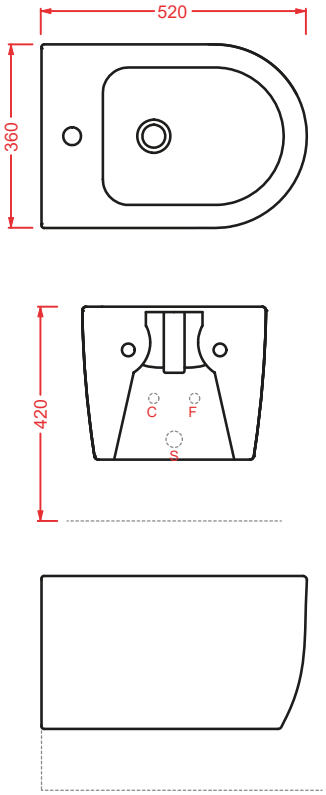

LAPIS

Lapis è la nuova linea di piatti doccia in ceramica realizzata interamente “Made in Italy”.
La tecnologia di produzione in alta-pressione permettere di avere una finitura naturale e incredibilmente materica, con dettagli di altissima definizione.
Disponibili in 4 colorori e 6 diversi formati reversibili - smaltati sui tutti i 4 lati! - sono pensati per essere inseriti in modo armonioso in tutti gli ambienti bagno, in appoggio sul pavimento grazie allo spessore di soli 3 cm.
Accessori coordinati di altissima qualità, come la speciale piletta (in acciaio o in tinta con il piatto doccia) che permette di raggiungere il massimo risultato estetico.

Lapis is the new collection of shower trays completely “Made in Italy”.
The high-pressure casting technology allows us to have a natural and very solid finish with details which are highly defined.
Available in 4 colours and 6 reversible dimensions - the four sides are glazed! - have been designed to be harmoniously inserted in every bathroom space by mounting them on the floor thanks to the 3cm thickness. Accessorized with high quality elements, as the special drain (in stainless steel or matching the shower tray colour) with this collection we try to reach the maximum aesthetical result.

PDR026 17 +
ACA072 17
PDR026 05 +
ACA072 05
PDR027 59 +
ACA072 59
PDR028 60
+ ACA072 60

ACS017 17
JOL0010 01
+ ACA073 17
+ JOL002 01
PDR028 05
+ ACA072 71

PDR025 01 +
ACA072 71

LAPIS/**SYSTEM**

La ceramica in alta-pressione conferisce a Lapis un'affidabilità nel tempo senza paragoni, consentendo di ottenere un prodotto di elevatissima qualità utilizzando solo materiali naturali, in contrapposizione netta coni compositi sintetici e le resine epossidiche. Lo smalto ceramico antibatterico rende particolarmente igienico il piatto doccia, facile da pulire (anti-macchia, testato UNI 4543) e conferisce caratteristiche nettamente superiori in termini di durata e resistenza rispetto alle superfici in resina (che contrariamente sono porose, e potrebbero tendere ad assorbire agenti esterni).
Infine lo smalto di Lapis è arricchito con proprietà anti-scivolo (aderenti alle normative Europee DIN 51097) per assicurare la massima sicurezza durante l'utilizzo. I piatti doccia ceramici Lapis offrono un'estrema flessibilità, grazie ai bordi smaltati sui 4 lati che garantiscono l'adattabilità in ogni tipologia di area doccia, per adattarsi con facilità a qualsiasi progetto bagno!

The high-pressure casting technology give Lapis an incomparable reliability through the years by producing a product of very-high quality and using only natural materials in stark contrast to composite materials and epoxy resins.
The use of the anti-bacterial glaze make these shower trays really hygienic, easy to clean (cannot be stained as per test UNI 4543) characterized by superior qualities in terms of product-life and resistance as opposed to the resin surfaces (these are porous and can absorb or be easily attacked by external agents).
Last but not least, the glazed sprayed on Lapis is enriched by anti-slip features (complying with European Standard Rules DIN 51097) to assure maximum safety during the use. Lapis ceramic shower trays are extremely flexible to install thanks to the fact that all 4 sides are glazed, this feature make them useful in any shower area and bathroom project!

superficie antibatterica
antibacterial surface

facile da pulire
easy to clean

antimacchia
stain resistant

resistente agli acidi
resistant to acids

antiscivolo
non-slip

reversibile, smaltato su 4 lati
reversible, glazed on the 4 sides

LAPIS/**VARIATIONS**

colori - colors...

CLASSIC
finitura antiscivolo / *non-slip finish*

bianco matt
matt white
cod. 05

nero matt
matt black
cod. 17

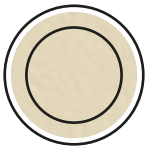

sabbia matt
matt sand
cod. 59

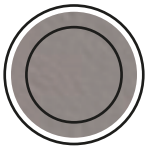

ghiaia matt
matt gravel
cod. 60

LAPIS/**OVERVIEW**

	colore	codice	kg	pz. pallet Italia	pz. pallet Export
LAPIS | 100 x 70 h 3		**PDR023 05;00**	27	10	10
piatto doccia in ceramica antiscivolo		**PDR023 17; 00**	27	10	10
non-slip ceramic shower tray		**PDR023 59;00**	27	10	10
		PDR023 60;00	27	10	10

LAPIS | 100 x 80 h 3		**PDR024 05;00**	28	10	10
piatto doccia in ceramica antiscivolo		**PDR024 17; 00**	28	10	10
non-slip ceramic shower tray		**PDR024 59;00**	28	10	10
		PDR024 60;00	28	10	10

LAPIS | 120 x 70 h 3		**PDR025 05;00**	34	10	10
piatto doccia in ceramica antiscivolo		**PDR025 17; 00**	34	10	10
non-slip ceramic shower tray		**PDR025 59;00**	34	10	10
		PDR025 60;00	34	10	10

LAPIS | 120 x 80 h 3		**PDR026 05;00**	38	10	10
piatto doccia in ceramica antiscivolo		**PDR026 17; 00**	38	10	10
non-slip ceramic shower tray		**PDR026 59;00**	38	10	10
		PDR026 60;00	38	10	10

	colore	codice	kg	pz. pallet Italia	pz. pallet Export
LAPIS | 140 x 70 h 3		**PDR027 05; 00**	40	10	10
piatto doccia in ceramica antiscivolo		**PDR027 17; 00**	40	10	10
non-slip ceramic shower tray		**PDR027 59; 00**	40	10	10
		PDR027 60; 00	40	10	10

LAPIS | 140 x 80 h 3		**PDR028 05; 00**	45	10	10
piatto doccia in ceramica antiscivolo		**PDR028 17; 00**	45	10	10
non-slip ceramic shower tray		**PDR028 59; 00**	45	10	10
		PDR028 60; 00	45	10	10

piletta sifonata ∅90 per piatti doccia		**ACA071**	0,3	-	-
drain ∅90 for shower tray					

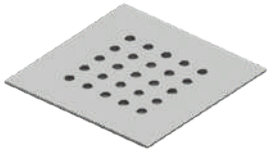

griglia per piletta ACA071		**ACA072 05**	0,6	-	-
cover for drain ACA 071		**ACA072 17**	0,6	-	-
		ACA072 59	0,6	-	-
		ACA072 60	0,6	-	-
		ACA072 71	0,6	-	-

PDR023 LAPIS
piatto doccia h 3 100 x 70
shower tray h 3 100 x 70

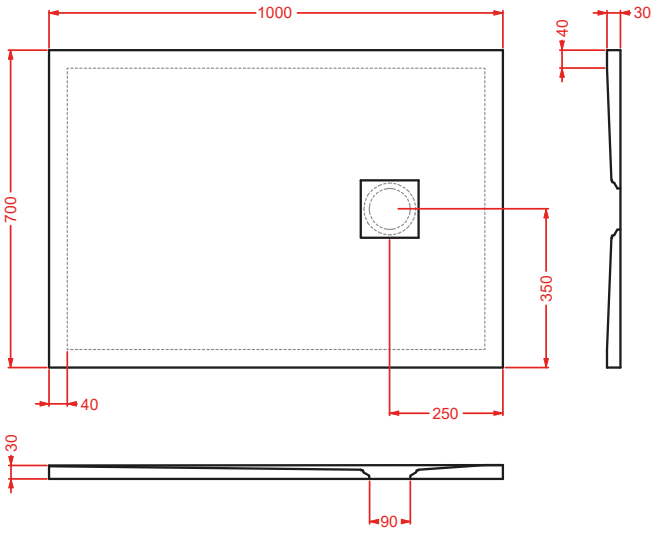

PDR024 LAPIS
piatto doccia h 3 100 x 80
shower tray h 3 100 x80

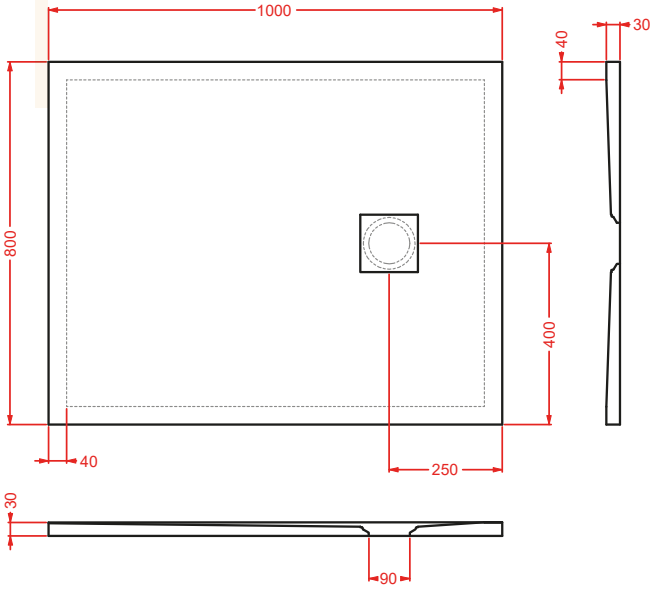

PDR025 LAPIS
piatto doccia h 3 120 x 70
shower tray h 3 120 x 70

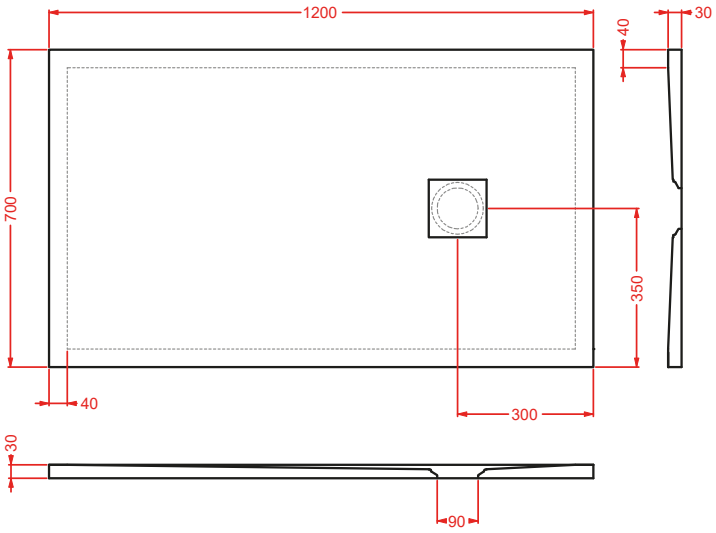

PDR026 LAPIS
piatto doccia h 3 120 x 80
shower tray h 3 120 x 80

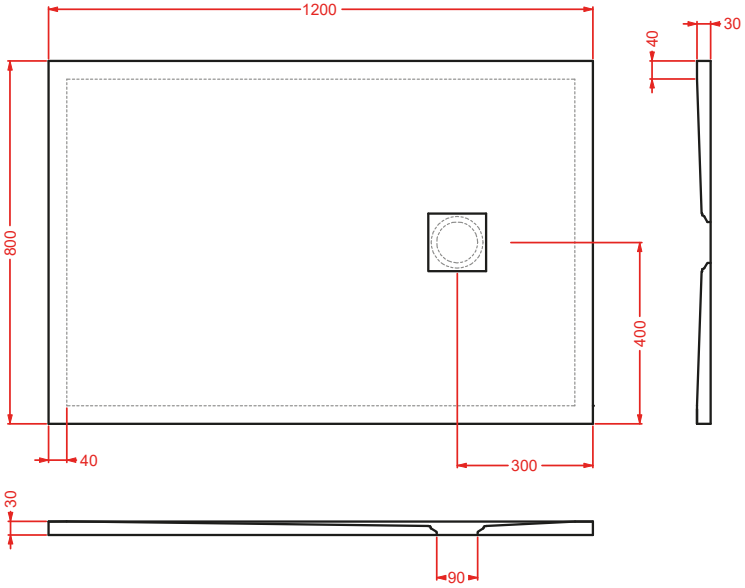

PDR027 LAPIS

piatto doccia h 3 140 x 70

shower tray h 3 140 x 70

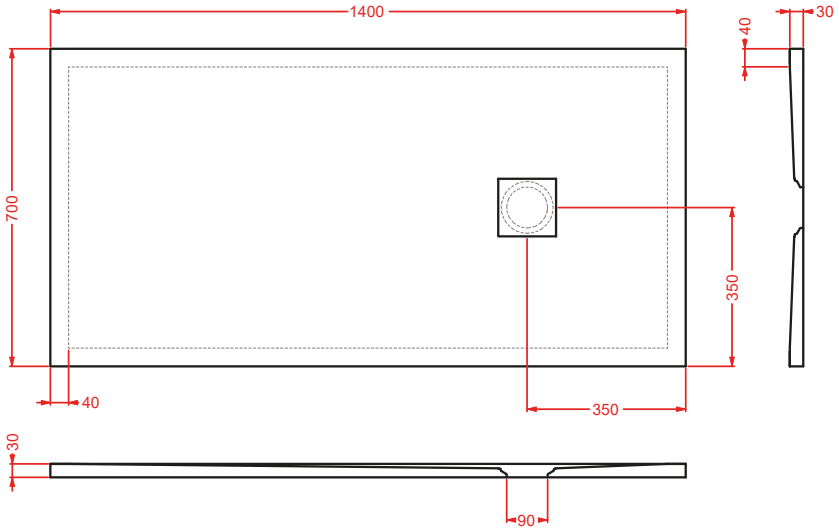

PDR028 LAPIS

piatto doccia h 3 140 x 80

shower tray h 3 140 x 80

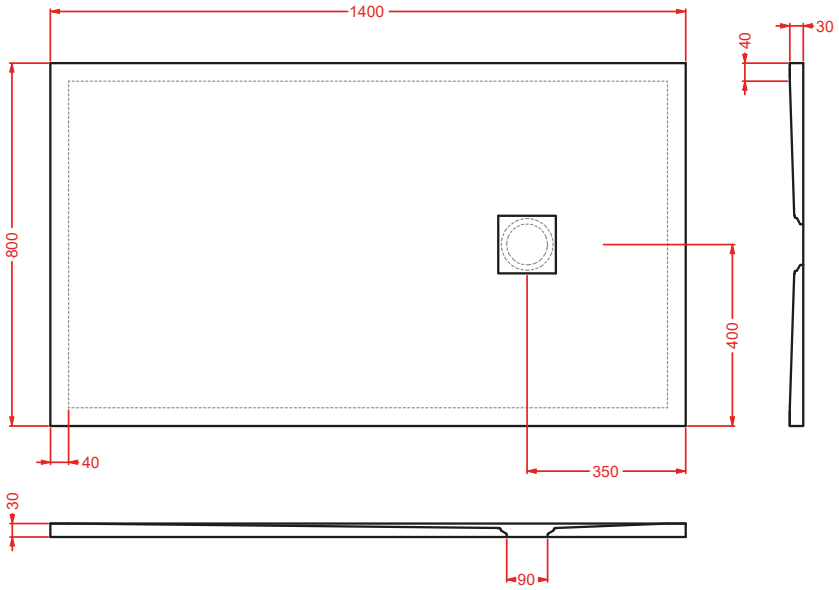

NEWS • **VOL.02**

the.artceram

2021

VARIATIONS

VOGUE 2.0

FLAIR 3.0

FLAIR 4.0

FUORI SCALA

LOOK

STRUCTURES/**VARIATIONS**

STRUCTURE
Metallo verniciato opaco /
Matt varnished metal

bianco matt
matt white
cod. 05

nero matt
matt black
cod. 17

moka
moka
cod. 56

STORAGE

Legno laccato opaco /
Matt lacquered wood

platino
platinum
cod. 52

bianco matt
matt white
cod. 05

pavone
peacock
cod. 57

nero matt
matt black
cod. 17

muschio
musk
cod. 58

moka
moka
cod. 56

TOP

Marmi / *Marbles*

nero marquinia
marquinia black
cod. 90

verde issogne
issogne green
cod. 93

black & gold
black & gold
cod. 91

calacatta oro
calacatta gold
cod. 94

emperador dark
emperador dark
cod. 92

bianco carrara
carrara white
cod. 47

CERAMICS/**VARIATIONS**

CLASSIC

bianco lucido
glossy white
cod. 01

bianco matt
matt white
cod. 05

nero matt
matt black
cod. 17

POP COLORS
Opachi / *Matt*

giallo zinco
zync yellow
cod. 12

arancio cammeo
orange cameo
cod. 13

blu zaffiro
blue sapphire
cod. 16

grigio oliva
grey olive
cod. 15

NATURAL TONES
Opachi / *Matt*

blu notte
blue notte
cod. 36

blu denim
blue denim
cod. 37

blu avio
blue avio
cod. 38

marrone cocoa
brown cocoa
cod. 39

marrone tortora
brown tortora
cod. 40

marrone matera
brown matera
cod. 41

verde petrolio
green petrolio
cod. 42

verde foresta
green foresta
cod. 43

verde salvia
green salvia
cod. 44

ACQUARELLI

Opachi / *Matt*

grigio
grey
cod. 34

azzurro
blue
cod. 32

rosa
pink
cod. 33

verde
green
cod. 35

champagne
champagne
cod. 02

VOGUE 2.0

Designed by Meneghello Paolelli Associati

La struttura Vogue come la conoscete viene ampliata!
Vogue 2.0 è l'evoluzione della precedente collezione che prevede l'introduzione di nuovi elementi, con finiture e colori sempre sorprendenti. Saranno disponibili infinite soluzioni caratterizzate da curati contrasti e piacevoli contraddizioni, ideali per qualsiasi tipo di location!
La struttura autoportante, inizialmente pensata per essere un "sostegno" ai i tre lavabi Ø44 Rombo, Millerighe e Atelier, si arricchisce di nuovi piani in marmo (disponibili 6 tipologie differenti), estendendo così la possibilità di montare i nostri lavabi da appoggio best-sellers, i due più piccoli della famiglia Cognac (Ø42 e 35)

The Vogue structure, as is known by the public, gets extended!
Vogue 2.0 is the evolution of the previous collection with the introduction of new elements, finishes and ever-surprising colours. Various solutions will be available, all characterized by elegant contrasts and pleasing contradictions, suitable for any kind of place!
The standing structure, designed to be a top for the 3 Ø44cm basins, Rombo, Millerighe and Atelier, is enriched by new marble tops (available in 6 different finishes) and extends the opportunity to mount among our top-selling basins also the smaller of the Cognac Series (Ø42 e 35cm)

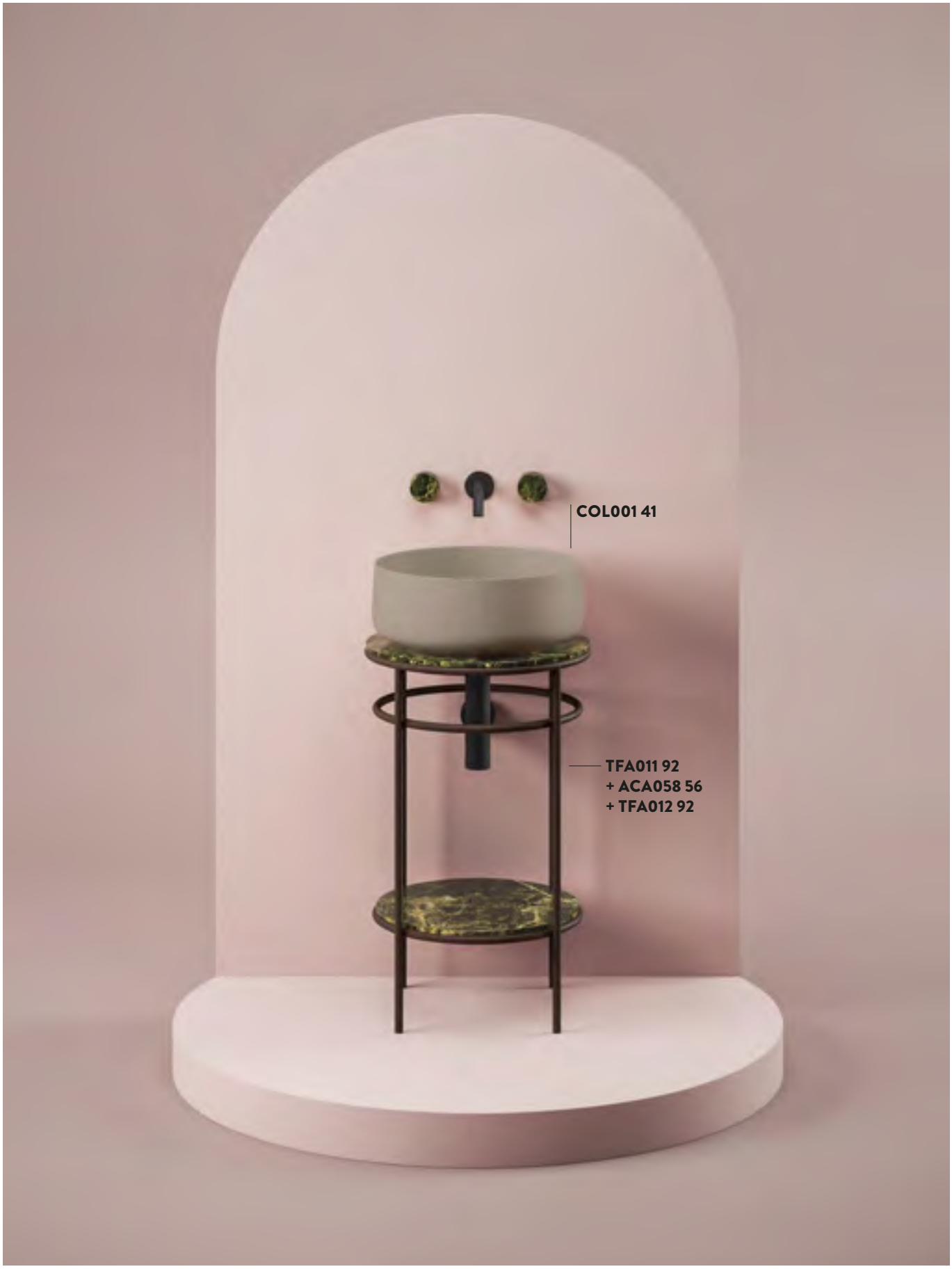
COL001 41
TFA011 92
+ ACA058 56
+ TFA012 92

VOGUE 2.0 SYSTEM

Un'unica struttura razionale e versatile, coordinabile a cinque lavabi della produzione Artceram.
Minimo ingombro per un design elegantemente essenziale che sa attirare l'attenzione!

A unique, versatile and rational structure on which five basins made by ArtCeram can be mounted.
Minimum space for an essential and elegant design that draws attention!

ROMBO (OSL009)
lavabo appoggio
countertop washbasin
Ø44

MILLERIGHE (OSL010)
lavabo appoggio
countertop washbasin
Ø44

ATELIER (ATL001)
lavabo appoggio
countertop washbasin
Ø44

COGNAC (COL001)
lavabo appoggio
countertop washbasin
Ø42

COGNAC (COL004)
lavabo appoggio
countertop washbasin
Ø35

ATL001 05
ACA058 17
+ TFA002 17

ATL001 05
ACA058 17
+ TFC005 05

COL001 05
TFA011 90
+ ACA058 17
+ TFA012 90

ACS014
ATL001 33
ACA058 17
+ TFC005 33

OSL010 05
ACA058 05
+ TFA002 05
OSL009 05
ATL001 05
ACA058 05
+ TFC005 05
ACA058 05
+ TFA002 05

	cod. 17	cod. 44	cod. 01
		cod. 92	cod. 94
	cod. 17	cod. 05	cod. 56
	cod. 90	cod. 92	cod. 94

Questi sono esempi di abbinamenti cromatici consigliati da noi.
Abbiamo voluto giocare e sperimentare con forme e colori per creare prodotti che siano eleganti oltre che utili e versatili!
La ricerca della versatilità si concretizza nella possibilità di scegliere le strutture in 3 colorazioni con ripiani in 6 marmi differenti, e nell'opportunità di abbinamento di 5 tipologie di lavabi (ovviamente tutti disponibili nei colori The.Artceram); la possibilità di personalizzazione ricade anche sulla base d'appoggio inferiore in lamiera microforata o in ceramica con le medesime finiture del lavabo posizionato sopra.
Ma siete liberi di creare altri mille abbinamenti... Date spazio alla vostra creatività!

ATTENZIONE! Sconsigliamo di montare i lavabi con le finiture Marmo&Graniglie sui piani di appoggio in marmo

cod. 12 | cod. 37 | cod. 40

cod. 91 | cod. 93

cod. 17 | cod. 05 | cod. 56

cod. 91 | cod. 47 | cod. 93

These are some examples of matching colours that we suggest.
We like to play and experiment with shapes and colours and create products that are functional, elegant and versatile!
The research to make versatile products is well defined in the 3 structures by different colours and with 6 different marble tops and finally, with the possibility to match the 5 types of basins (all available in The.Artceram colours);
also the users have the opportunity to customize the base at the bottom with a grid or with a ceramic top matching the colours of basin one wants to mount.
Anyone is free to create any other solution... Creativity is the user's focus!

ATTENTION! We do not suggest to mount the Marble&Graniglie basin on Marble tops.

ACS017 05
ATL001 89
ACA058 05
+ TFC005 02

COL004 01
TFA011 91
+ ACA058 56
+ TFA012 91

VOGUE 2.0/**COMBINATION**

STEP 1

Scegli il lavabo d'appoggio
Choose the countertop washbasin

ATELIER (ATL001)

ROMBO (OSL009)

MILLERIGHE (OSL010)

COGNAC 42 (COL001)

COGNAC 35 (COL004)

STEP 2

Scegli la finitura del piano superiore in marmo da abbinare ai due lavabi Cognac
Choose the finish of the marble top to match the two Cognac washbasins

STEP 3

Scegli il colore della struttura
Choose the color of the structure

STEP 4

Completa la struttura con il piano inferiore
Complete the structure with the lower shelf

griglia in metallo
metal grid shelf

ripiano in ceramica
ceramic shelf

ripiano in marmo
marble shelf

VOGUE 2.0/**VARIATIONS**

CERAMICHE/ CERAMICS

CLASSIC

01 05 17

ACQUARELLI
Opachi / *Matt*

34 32 33 35 02

POP COLORS
Opachi / *Matt*

12 13 16 15

NATURAL TONES
Opachi / *Matt*

36 37 38 39 40 41 42 43 44

TOP
Marmi / *Marbles*

90 91 92 93 94 47

STRUCTURE
Metallo verniciato opaco /
Matt varnished metal

05 17 56

VOGUE 2.0/**OVERVIEW**

	colore	codice	kg	pz. pallet Italia	pz. pallet Export
VOGUE 2.0 | Ø 44 h 72,5					
struttura per lavabi appoggio con piletta cromo filettata inclusa nel prezzo *structure for countertop washbasins with threaded chrome drain included in the price*		**ACA058 05**	11,5	-	-
		ACA058 17	11,5	-	-
		ACA058 56	11,5	-	-

per tutti i lavabi disponibili vedi pag. 67
all the other available washbasins pg. 67

piano superiore in marmo *marble top*		**TFA011 90**	7,5	-	-
		TFA011 91	7,5	-	-
		TFA011 92	7,5	-	-
		TFA011 93	7,5	-	-
		TFA011 94	7,5	-	-
		TFA011 47	7,5	-	-

	colore	codice	kg	pz. pallet Italia	pz. pallet Export
griglia per struttura		**TFA002 05**	2	-	-
grid shelf for structure		**TFA002 17**	2	-	-
		TFA002 56	2	-	-

		colore	codice	kg	pz. pallet Italia	pz. pallet Export
ripiano in ceramica			**TFC005 01; 00**	4	-	-
ceramic shelf			**TFC005 05; 00**	4	-	-
			TFC005 17; 00	4	-	-
	NATURAL TONES		**TFC005 36; 00**	4	-	-
	NATURAL TONES		**TFC005 37; 00**	4	-	-
	NATURAL TONES		**TFC005 38; 00**	4	-	-
	NATURAL TONES		**TFC005 39; 00**	4	-	-
	NATURAL TONES		**TFC005 40; 00**	4	-	-
	NATURAL TONES		**TFC005 41; 00**	4	-	-
	NATURAL TONES		**TFC005 42; 00**	4	-	-
	NATURAL TONES		**TFC005 43; 00**	4	-	-
	NATURAL TONES		**TFC005 44; 00**	4	-	-
	ACQUARELLI		**TFC005 34; 00**	4	-	-
	ACQUARELLI		**TFC005 32; 00**	4	-	-
	ACQUARELLI		**TFC005 33; 00**	4	-	-
	ACQUARELLI		**TFC005 35; 00**	4	-	-
	ACQUARELLI		**TFC005 02; 00**	4	-	-

		codice	kg	pz. pallet Italia	pz. pallet Export
ripiano in marmo		**TFA012 90**	6,5	-	-
marble shelf		**TFA012 91**	6,5	-	-
		TFA012 92	6,5	-	-
		TFA012 93	6,5	-	-
		TFA012 94	6,5	-	-
		TFA012 47	6,5	-	-

FLAIR 3.0

Designed by Meneghello Paolelli Associati

Amiamo pensare alla zona bagno come uno spazio da vivere dinamico ed elegante, in continua trasformazione... Nasce così l'ampliamento di serie della nostra stuttura Flair! Il progetto con un approccio architettonico si articola attraverso diversi livelli di segni, materiali e colori dove il lavabo è l'elemento centrale del bagno. Per questo abbiamo voluto "aprire" il mondo di Flair anche agli altri lavabi da appoggio delle nostre collezioni: Atelier, Rombo, Millerighe e Cognac. La struttura a 3 gambe diventa un sistema completo e molto articolato, grazie anche ai nuovi piani in marmo sagomato e all'aggiunta di pratici contenitori posizionabili con estrema facilità per creare combinazioni creative flessibili e personalizzate a seconda delle esigenze.

We like to think at the bathroom like an ever-evolving space where one can live dynamically and elegantly... That's why we extended the series on our Flair structure! The project is conceived architectonically through the use of different levels of signs, materials and colours where the basin is the core element of the bathroom. For this reason, the Flair was extended to other countertop basins of other collections: Atelier, Rombo, Millerighe and Cognac. The three-footed structures becomes an articulated and complete system thanks also to the new designed marble tops and with the addition of small cabinets that can be easily positioned to create flexible and customized opportunity that meet any customers' demand.

ACS017 56
COL001 05
TFA009 91
+ ACA067 56
+ ACM037 05

FLAIR 3.0 SYSTEM

Una sola struttura installabile sia a destra che a sinistra, semplicemente ruotandola di 180°,
su cui posizionare tutti i lavabi da appoggio che abbiamo selezionato per voi!
Linee geometriche pure che nascono dal bilanciamento di volumi pieni/vuoti e creano piacevoli contrasti.

A unique structure that can be installed on both sides (left and right) with a simple 180° rotation
and on which countertop basins we have selected can be mounted!
Pure geometric lines that come out of the balance between solids and voids creating pleasing contrast.

OSL010 05
TFA009 47
+ ACA067 05
+ ACM037 05

cod. 33	cod. 12	cod. 41
cod. 90	cod. 91	cod. 94
cod. 17	cod. 05	cod. 56
cod. 05	cod. 17	cod. 56

Flair 3.0 si caratterizza per la sua versatilità funzionale ed il mix-and-match di materiali e colori.
Può "trasformarsi" aggiungendo o togliendo i diversi elementi contenitivi (cassettone e mezzaluna).
Le strutture sono disponibili in 3 colorazioni, con top in 6 marmi differenti abbinabili a 6 tipologie di lavabi da appoggio (ovviamente tutti disponibili nei colori The.Artceram); i contenitori possono "seguire" lo stesso colore della struttura o scegliere uno dei 3 nuovi toni "polverosi" che si caratterzzano per la loro eleganza e profondità cromatica.
Questi sono esempi di abbinamenti cromatici consigliati da noi, ma siete liberi di creare altri mille abbinamenti...
Date spazio alla vostra creatività!

ATTENZIONE! Sconsigliamo di montare i lavabi con le finiture Marmo&Graniglie sui piani di appoggio in marmo.

cod. 34 | cod. 42 | cod. 44

cod. 92 | cod. 47 | cod. 93

cod. 17 | cod. 05 | cod. 56

cod.52 | cod. 57 | cod. 58

Flair 3.0 is characterized by being both functional and versatile. A mix-and-match of different materials and colours.
It can be "transformed" by adding or eliminating some elements (cabinets and half moon)
Structures are available in 3 colours with 6 different marble tops that can match the 6 different kinds of countertop basins (all available in The.ArtCeram colours); the cabinets can be of the same colour of the structure otherwise the 3 nrew "dusty" finishes can be selected. These new finishes are characterized by elegance and colours depth.
These are some examples of matching colours that we suggest but anyone is free to create any other solution...
Creativity is the user's focus!

ATTENTION! We do not suggest to mount the Marble&Graniglie basin on Marble tops.

ACS014
COL001 05
TFA009 93
+ ACA067 17
+ ACM037 17

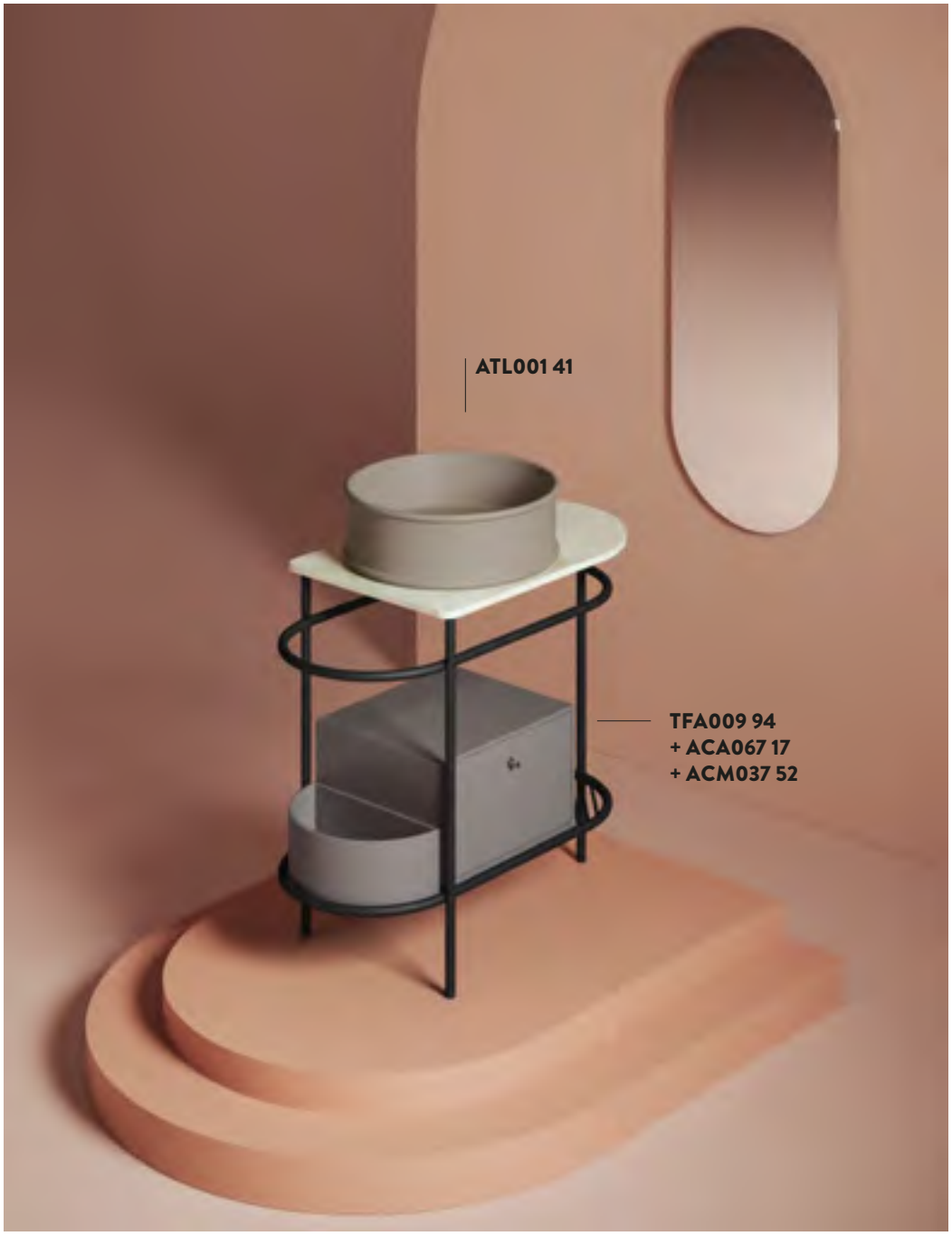
ATL001 41
TFA009 94
+ ACA067 17
+ ACM037 52

FLAIR 3.0/**COMBINATION**

STEP 1

Scegli il lavabo d'appoggio
Choose the countertop washbasin

ATELIER (ATL001)

ROMBO (OSL009)

MILLERIGHE (OSL010)

COGNAC 42 (COL001)

COGNAC 35 (COL004)

COGNAC 48 (COL002)

STEP 2

Scegli la finitura del piano superiore in marmo ed il colore della struttura
Choose the finish of the marble top and the color of the structure

STEP 3

Completa la struttura con il contenitore centrale ed il cesto a mezzaluna laterale
Complete the structure with the central drawer and the side half-moon basket

FLAIR 3.0/**VARIATIONS**

CERAMICHE/ CERAMICS

CLASSIC

01 05 17

ACQUARELLI
Opachi / *Matt*

34 32 33 35 02

POP COLORS
Opachi / *Matt*

12 13 16 15

NATURAL TONES
Opachi / *Matt*

36 37 38 39 40 41 42 43 44

TOP
Marmi / *Marbles*

90 91 92 93 94 47

STRUCTURE
Metallo verniciato opaco /
Matt varnished metal

05 17 56

STORAGE
Legno laccato opaco /
Matt lacquered wood

05 17 56 52 57 58

FLAIR 3.0/**OVERVIEW**

FLAIR 3.0 | 85 x 46 h 75,5

struttura per lavabi appoggio con piletta cromo filettata inclusa nel prezzo

structure for countertop washbasins with threaded chrome drain included in the price

per tutti i lavabi disponibili vedi pag. 67
all the other available washbasins pg. 67

colore	codice	kg	pz. pallet Italia	pz. pallet Export
	ACA067 05	14	-	-
	ACA067 17	14	-	-
	ACA067 56	14	-	-

piano superiore in marmo

marble top

	TFA009 90	11,5	-	-
	TFA009 91	11,5	-	-
	TFA009 92	11,5	-	-
	TFA009 93	11,5	-	-
	TFA009 94	11,5	-	-
	TFA009 47	11,5	-	-

cassettone e cesto a mezzaluna per struttura

drawer and side half-moon basket for structure

	ACM037 05	12	-	-
	ACM037 17	12	-	-
	ACM037 56	12	-	-
	ACM037 52	12	-	-
	ACM037 57	12	-	-
	ACM037 58	12	-	-

ACA067 + TFA009 + ACM037 FLAIR 3.0

struttura per lavabi appoggio con cassettone

structure for countertop washbasins with drawer

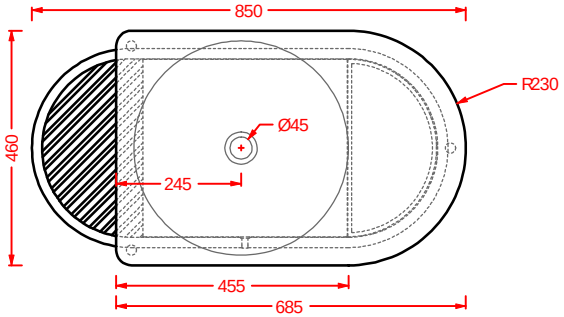

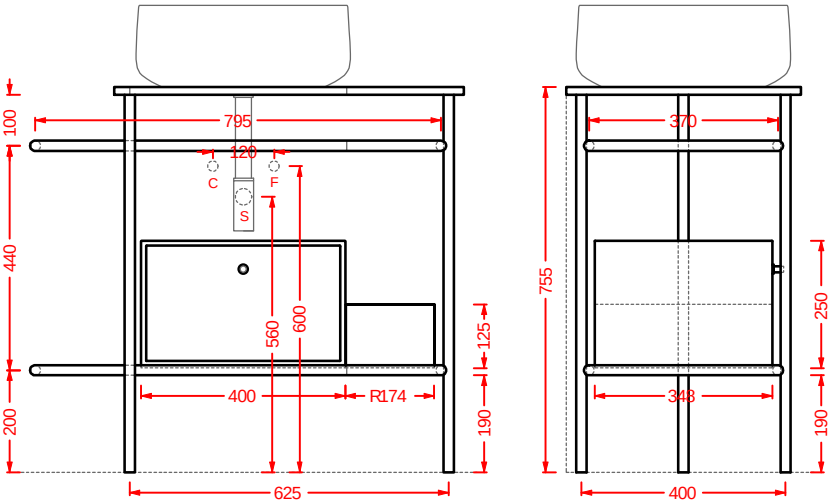

FLAIR 4.0

Designed by Meneghello Paolelli Associati

Una nuova configurazione inedita per il sistema Flair, dove abbiamo esplorato nuovi linguaggi per un'idea di bagno non convenzionale.
Un prodotto fuori dall'ordinario per chi è alla ricerca di qualcosa di diverso!
Con la sigla "4.0" vogliamo rimandare idealmente alle "4 gambe" della struttura, che si differenzia subito dalla precedente (3.0 ovvero tre gambe).
Le dimensioni più importanti, ma seppur contenute, permettono di installare ben 9 dei nostri lavabi appositamente selezionati.
Le forme addolcite ed un look iconico fanno si che Flair 4.0 abbia uno stile senza tempo, dove bellezza è sinonimo di funzionalità e leggerezza.

This is a brand new design for the Flair system where new expressions have been explored in order to create an unconventional idea of a bathroom.
A very special product for people searching something special!
The "4.0" recalls the idea of the 4 feet of the structure that differs from the previous one (3.0 - three-footed structure).
Dimensions are bigger but not exceptional and allow to install 9 different basins which are purposedly selected.
The soft shapes and the iconic look of the Flair 4.0 give it an evergreen style where beauty is synonymous with functionality and beauty.

ACS016 05
TFA010 93
+ ACA068 05
+ ACM038 58
COL001 44

ATL002 01

COL003 01

COL005 01

TFA010 90
+ ACA068 17
+ TFA013 17

FLAIR 4.0 SYSTEM

La forma a biscotto permette di installare sul piano di marmo anche i lavabi ovali più grandi.
Come le altre nostre strutture è estremamente versatile e personalizzabile grazie alla possibilità di scegliere per la parte inferiore tra il cassettone sagomato o il ripiano a griglia che seguono la forma del top superiore.

Its cooky shape allows to install on its marble top also the bigger oval basins.
As for the other structures, this is extremely versatile and can be customized thanks to the selection of the bottom cabinet or grid shelf that match the shape of the top.

cod. 41	cod. 40	cod. 39
cod. 92	cod. 93	cod. 91
cod. 17	cod. 05	cod. 56
cod. 56	cod. 52	cod. 05

Flessibilità, colore e leggerezza in un ambiente contemporaneo, grazie ad una adattabilità compositiva fuori dal comune! Come per la sorella minore a 3 gambe, anche questa struttura ha un ampio range di cromie e materiali che permettono un'elevata possibiltà di personalizzazione. 3 colorazioni per le strutture metalliche con i piani in 6 marmi differenti abbinabili a 9 tipologie di lavabi da appoggio (ovviamente tutti disponibili nei colori The.Artceram); il cassettone sagomato può seguire lo stesso colore della struttura o a contrasto scegliendo uno dei 3 nuovi toni (Platino, Pavone o Muschio).
Questi sono esempi di abbinamenti cromatici consigliati da noi, ma siete liberi di creare altri mille abbinamenti...
Date spazio alla vostra creatività!

ATTENZIONE! Sconsigliamo di montare i lavabi con le finiture Marmo&Graniglie sui piani di appoggio in marmo

cod. 13 | cod. 01 | cod. 15

cod. 47 | cod. 90 | cod. 94

cod. 17 | cod. 05 | cod. 56

cod. 17 | cod. 58 | cod. 57

Flexibility, colours and soft ideas in a contemporary bathrooms thanks to the unique composition!
As for the three-footed one, this structure presents a wide range of colours and materials that allows various personlized possibilities. Three colours for the structures with 6 different marbles matching the 9 kinds of countertop basins (all available in The.ArtCeram colours); the cabinet can match the same colour of the structure or create a contrast by selecting one of the three new finishes (Platinum, Peacock and Musk).
These are some examples of matching colours that we suggest but anyone is free to create any other solution...
Creativity is the user's focus!

ATTENTION! We do not suggest to mount the Marble&Graniglie basin on Marble tops.

ACS017 56
OSL009 05
TFA010 92
+ ACA068 56
+ ACM038 56

ATL002 37
TFA010 94
+ ACA068 05
+ ACM038 57

FLAIR 4.0/**COMBINATION**

STEP 1

Scegli il lavabo d'appoggio
Choose the countertop washbasin

ATELIER (ATL002)

ATELIER (ATL001)

ROMBO (OSL009)

MILLERIGHE (OSL010)

COGNAC 55 (COL003)

COGNAC 42 (COL001)

COGNAC 35 (COL004)

COGNAC 48 (COL002)

COGNAC 68 (COL005)

STEP 2

Scegli la finitura del piano superiore in marmo ed il colore della struttura
Choose the finish of the marble top and the color of the structure

STEP3

Completa la struttura con il cassettone o la griglia metallica
Complete the structure with the dresser or the metal grid

FLAIR 4.0/**VARIATIONS**

CERAMICHE/ CERAMICS

CLASSIC

01 05 17

ACQUARELLI
Opachi / *Matt*

34 32 33 35 02

POP COLORS
Opachi / *Matt*

12 13 16 15

NATURAL TONES
Opachi / *Matt*

36 37 38 39 40 41 42 43 44

TOP
Marmi / *Marbles*

90 91 92 93 94 47

STRUCTURE
Metallo verniciato opaco /
Matt varnished metal

05 17 56

STORAGE
Legno laccato opaco /
Matt lacquered wood

05 17 56 52 57 58

FLAIR 4.0/**OVERVIEW**

	colore	codice	kg	pz. pallet Italia	pz. pallet Export
FLAIR 4.0 | 95 x 48 h 75,5		**ACA068 05**	13	-	-
struttura per lavabi appoggio con piletta cromo filettata inclusa nel prezzo *structure for countertop washbasins with threaded chrome drain included in the price*		**ACA068 17**	13	-	-
		ACA068 56	13	-	-

per tutti i lavabi disponibili vedi pag. 67
all the other available washbasins pg. 67

piano superiore in marmo *marble shelf*		**TFA010 90**	20	-	-
		TFA010 91	20	-	-
		TFA010 92	20	-	-
		TFA010 93	20	-	-
		TFA010 94	20	-	-
		TFA010 47	20	-	-

cassettone per struttura *drawer for structure*		**ACM038 05**	24	-	-
		ACM038 17	24	-	-
		ACM038 56	24	-	-
		ACM038 52	24	-	-
		ACM038 57	24	-	-
		ACM038 58	24	-	-

griglia per struttura *grid shelf for structure*		**TFA013 05**	4	-	-
		TFA013 17	4	-	-
		TFA013 56	4	-	-

ACA068 + TFA010 + ACM038 FLAIR 4.0

struttura per lavabi appoggio con cassettone

structure for countertop washbasins with drawer

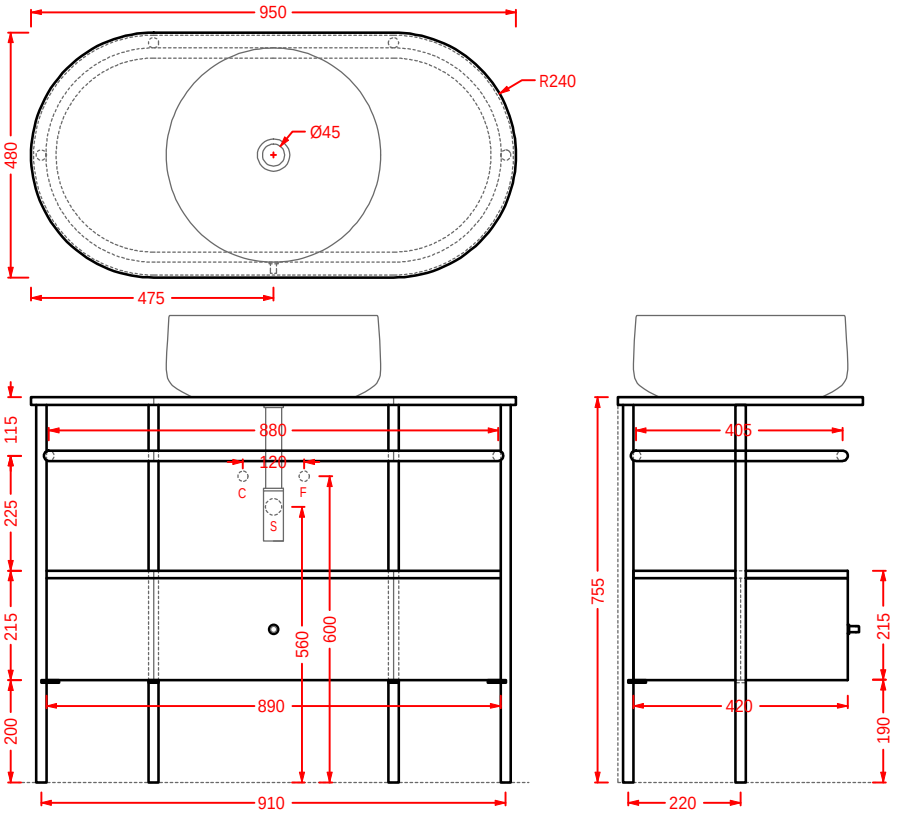

Le staffe di sostegno inferiori sono strutturali, servono per il montaggio del cassettone, sono da rimuovere se sceglie di installare la griglia

The lower support brackets are structural, they are used for the assembly of the dresser, they must be removed if you choose to install the grid

FUORI SCALA

Designed by Meneghello Paolelli Associati

L'evoluzione della collezione Fuori Scala si concretizza con l'introduzione di nuovi elementi contenitivi e finiture sulle strutture rettangolari 60 e 80.
Una proposta completa di soluzioni contenitive e funzionali grazie ai pratici cassettoni in legno laccato. Volumi vuoti e pieni si alternano con un andamento ordinato e razionale ma allo stesso tempo flessibile. Proposte dinamiche e raffinate, perfette per ogni tipo di bagno, anche di piccole dimensioni.
Le numerose possibilità di abbinamento di lavabi, finiture, e colori portano le possibili configurazioni a raggiungere tantissime soluzioni diverse!

The evolution of the Fuori Scala collection is characterized by the introduction of new elements and colours on the rectangular structures 60 and 80 cm.
A complete proposal with cabinets and functional solutions thanks to the practical cabinets in laquered wood. Solids and voids are put together with order and rationality but at the same time with flexibility. Dynamic and refined proposals, suitable for any bathroom even of small dimension ones.
Various possibility to match basins, colours and finishes can lead to many different solutions!

ACS016 05
TFL035 05
ACA057 05
+ ACM040 57

TFL035 05
ACA057 17
+ ACM040 17

FUORI SCALA SYSTEM

Le strutture possono essere inserite nei contesti più svariati grazie alla possibilità di scegliere tra tre varianti per la parte inferiore, una ricca proposta di soluzioni contenitive e funzionali: dalla mensola in ceramica, al ripiano con griglia microforata, fino al pratico cassettone!

The structures can be inserted in many contexts thanks to the possibilities of selection of bottom parts, a rich proposal of functional items and cabinets: ceramic top, grid and practical cabinet!

cod. 44 | cod. 01 | cod. 39

cod. 17 | cod. 05 | cod. 56

cod. 58 | cod. 56 | cod. 52

Oltrepassare il confine della funzionalità del bagno come luogo di servizio, per abbracciare l'idea di uno spazio che esprime personalità attraverso una serie di elementi eclettici.
Leggerezza è la parola chiave nelle scelte cromatiche, proposte a blocchi di colore che definiscono l'ambiente con forme geometriche lineari!
3 toni (bianco, nero e moka matt) per le strutture metalliche e le griglie micorforate, i lavabi Fuori Scala ed i ripiani ceramici sono invece disponibili in tutti i colori The.Artceram; il cassettone sagomato può seguire lo stesso colore della struttura o a contrasto scegliendo uno dei 3 nuovi toni (Platino, Pavone o Muschio).
Questi abbinamenti sono una "traccia" consigliata da noi, ma potete abbinare liberamente le varie cromie per costruire un ambiente bagno a proprio uso e consumo, facile da scomporre e ricomporre in infinite varianti!

cod. 37	cod. 17	cod. 12
cod. 17	cod. 05	cod. 56
cod. 57	cod. 17	cod. 05

Crossing the border of functionality of the bathroom as a secondary place to embrace the idea of a space that express personality through a series of eclectic elements.
Lightness is the key word when choosing colours, colour proposals that define the environment with linear geometric shapes!
3 finishes (white, black and matt moka) for the metal structures and grids, the Fuori Scala basins and ceramic tops are - on the contrary - available in all The.Artceram colours; the cabinet can match the same colour of the structure or create a contrast by selecting one of the three new finishes (Platinum, Peacock and Musk).
These are some examples of matching colours that we suggest but anyone is free to create any other solution to make the bathroom extremely customized and easily made in many variations!

TFL034 41
ACA056 56
+ ACM039 52

ACS017 17
ACS017 17
TFL034 41
TFL034 41
ACA056 56
+ ACM039 52
ACA056 56
+ TFA007 56

FUORI SCALA/**COMBINATION**

STEP 1

Scegli il lavabo rettangolare per la struttura dedicata
Choose the countertop washbasin

FUORI SCALA
lavabo rettangolare da scegliere tra le dimensioni 60 e 80 cm
rectangular washbasin to choose between 60 and 80 cm

STEP 2

Scegli il colore della struttura
Choose the color of the structure

STEP3

Completa la struttura con gli elementi inferiori
Complete the structure with the lower elements

griglia in metallo
metal grid shelf

ripiano in ceramica
ceramic shelf

cassettone in legno laccato
lacquered wood drawer

FUORI SCALA/**VARIATIONS**

CLASSIC

01 05 17

POP COLORS
Opachi / *Matt*

12 13 16 15

NATURAL TONES
Opachi / *Matt*

36 37 38 39 40 41 42 43 44

STRUCTURE
Metallo verniciato opaco /
Matt varnished metal

05 17 56

STORAGE
Legno laccato opaco /
Matt lacquered wood

05 17 56 52 57 58

FUORI SCALA/**OVERVIEW**

FUORI SCALA | 60 x 45

lavabo rettangolare appoggio/ incasso/per struttura dedicata

rectangular countertop/drop in/ for structure washbasin

	colore	codice	kg	pz. pallet Italia	pz. pallet Export
		TFL034 01; 00	14	18	36
		TFL034 05; 00	14	18	36
		TFL034 17; 00	14	18	36
POP COLORS		**TFL034 12; 00**	14	18	36
POP COLORS		**TFL034 13; 00**	14	18	36
POP COLORS		**TFL034 16; 00**	14	18	36
POP COLORS		**TFL034 15; 00**	14	18	36
NATURAL TONES		**TFL034 36; 00**	14	18	36
NATURAL TONES		**TFL034 37; 00**	14	18	36
NATURAL TONES		**TFL034 38; 00**	14	18	36
NATURAL TONES		**TFL034 39; 00**	14	18	36
NATURAL TONES		**TFL034 40; 00**	14	18	36
NATURAL TONES		**TFL034 41; 00**	14	18	36
NATURAL TONES		**TFL034 42; 00**	14	18	36
NATURAL TONES		**TFL034 43; 00**	14	18	36
NATURAL TONES		**TFL034 44; 00**	14	18	36

FUORI SCALA | 57 x 42,5 h83

struttura per lavabo
Fuori Scala rettangolare 60

structure for washbasin
Fuori scala rectangular 60

	ACA056 05	6,5	-	-
	ACA056 17	6,5	-	-
	ACA056 56	6,5	-	-

	colore	codice	kg	pz. pallet Italia	pz. pallet Export
griglia per struttura		**TFA007 05**	2,5	-	-
grid for structure		**TFA007 17**	2,5	-	-
		TFA007 56	2,5	-	-

		colore	codice	kg	pz. pallet Italia	pz. pallet Export
ripiano in ceramica			**TFC003 01; 00**	9	-	-
ceramic shelf			**TFC003 05; 00**	9	-	-
			TFC003 17; 00	9	-	-
	POP COLORS		**TFC003 12; 00**	9	-	-
	POP COLORS		**TFC003 13; 00**	9	-	-
	POP COLORS		**TFC003 16; 00**	9	-	-
	POP COLORS		**TFC003 15; 00**	9	-	-
	NATURAL TONES		**TFC003 36; 00**	9	-	-
	NATURAL TONES		**TFC003 37; 00**	9	-	-
	NATURAL TONES		**TFC003 38; 00**	9	-	-
	NATURAL TONES		**TFC003 39; 00**	9	-	-
	NATURAL TONES		**TFC003 40; 00**	9	-	-
	NATURAL TONES		**TFC003 41; 00**	9	-	-
	NATURAL TONES		**TFC003 42; 00**	9	-	-
	NATURAL TONES		**TFC003 43; 00**	9	-	-
	NATURAL TONES		**TFC003 44; 00**	9	-	-

	colore	codice	kg	pz. pallet Italia	pz. pallet Export
cassettone per struttura		**ACM039 05**	16	-	-
drawer for structure		**ACM039 17**	16	-	-
		ACM039 56	16	-	-
		ACM039 52	16	-	-
		ACM039 57	16	-	-
		ACM039 58	16	-	-

FUORI SCALA | 80 x 45

lavabo rettangolare appoggio/ incasso/per struttura dedicata

rectangular countertop/drop in/ for structure washbasin

	colore	codice	kg	pz. pallet Italia	pz. pallet Export
		TFL035 01; 00	19	16	32
		TFL035 05; 00	19	16	32
		TFL035 17; 00	19	16	32
POP COLORS		**TFL035 12; 00**	19	16	32
POP COLORS		**TFL035 13; 00**	19	16	32
POP COLORS		**TFL035 16; 00**	19	16	32
POP COLORS		**TFL035 15; 00**	19	16	32
NATURAL TONES		**TFL035 36; 00**	19	16	32
NATURAL TONES		**TFL035 37; 00**	19	16	32
NATURAL TONES		**TFL035 38; 00**	19	16	32
NATURAL TONES		**TFL035 39; 00**	19	16	32
NATURAL TONES		**TFL035 40; 00**	19	16	32
NATURAL TONES		**TFL035 41; 00**	19	16	32
NATURAL TONES		**TFL035 42; 00**	19	16	32
NATURAL TONES		**TFL035 43; 00**	19	16	32
NATURAL TONES		**TFL035 44; 00**	19	16	32

FUORI SCALA | 77 x 42,5 h83

struttura per lavabo
Fuori Scala rettangolare 80

structure for washbasin
Fuori scala rectangular 80

ACA057 05	6,5	-	-
ACA057 17	6,5	-	-
ACA057 56	6,5	-	-

		colore	codice	kg	pz. pallet Italia	pz. pallet Export
griglia per struttura			**TFA008 05**	3	-	-
grid for structure			**TFA008 17**	3	-	-
			TFA008 56	3	-	-
ripiano in ceramica			**TFC004 01; 00**	11	-	-
ceramic shelf			**TFC004 05; 00**	11	-	-
			TFC004 17; 00	11	-	-
	POP COLORS		**TFC004 12; 00**	11	-	-
	POP COLORS		**TFC004 13; 00**	11	-	-
	POP COLORS		**TFC004 16; 00**	11	-	-
	POP COLORS		**TFC004 15; 00**	11	-	-
	NATURAL TONES		**TFC004 36; 00**	11	-	-
	NATURAL TONES		**TFC004 37; 00**	11	-	-
	NATURAL TONES		**TFC004 38; 00**	11	-	-
	NATURAL TONES		**TFC004 39; 00**	11	-	-
	NATURAL TONES		**TFC004 40; 00**	11	-	-
	NATURAL TONES		**TFC004 41; 00**	11	-	-
	NATURAL TONES		**TFC004 42; 00**	11	-	-
	NATURAL TONES		**TFC004 43; 00**	11	-	-
	NATURAL TONES		**TFC004 44; 00**	11	-	-
cassettone per struttura			**ACM040 05**	20	-	-
drawer for structure			**ACM040 17**	20	-	-
			ACM040 56	20	-	-
			ACM040 52	20	-	-
			ACM040 57	20	-	-
			ACM040 58	20	-	-

		colore	codice	kg	pz. pallet Italia	pz. pallet Export
piletta universale lavabo up & down tappo in ceramica *up & down universal drain with ceramic cover for washbasins*			**ACA036**	0,3	-	-
			ACA038 05; 00	0,3	-	-
			ACA038 17; 00	0,3	-	-
	POP COLORS		**ACA038 12; 00**	0,3	-	-
			ACA038 13; 00	0,3	-	-
			ACA038 16; 00	0,3	-	-
			ACA038 15; 00	0,3	-	-
	NATURAL TONES		**ACA038 36; 00**	0,3	-	-
			ACA038 37; 00	0,3	-	-
			ACA038 38; 00	0,3	-	-
			ACA038 39; 00	0,3	-	-
			ACA038 40; 00	0,3	-	-
			ACA038 41; 00	0,3	-	-
			ACA038 42; 00	0,3	-	-
			ACA038 43; 00	0,3	-	-
			ACA038 44; 00	0,3	-	-

piletta universale lavabo up & down *up & down drain for washbasin*	**ACA032**	0,3	-	-

piletta universale Pop con troppopieno integrato *Pop universal drain with integral overflow*	**ACA061 71**	0,5	-	-
	ACA061 05	0,5	-	-
	ACA061 17	0,5	-	-

sifone cilindrico - *siphon*	**ACA022**	1	-	-

sifone deluxe - *deluxe siphon*	**ACA060 71**	0,5	-	-
	ACA060 05	0,5	-	-
	ACA060 17	0,5	-	-

ACA056 + ACM039 FUORI SCALA

struttura per lavabo rettangolare 60 con cassettone

structure for rectangular washbasin 60 with drawer

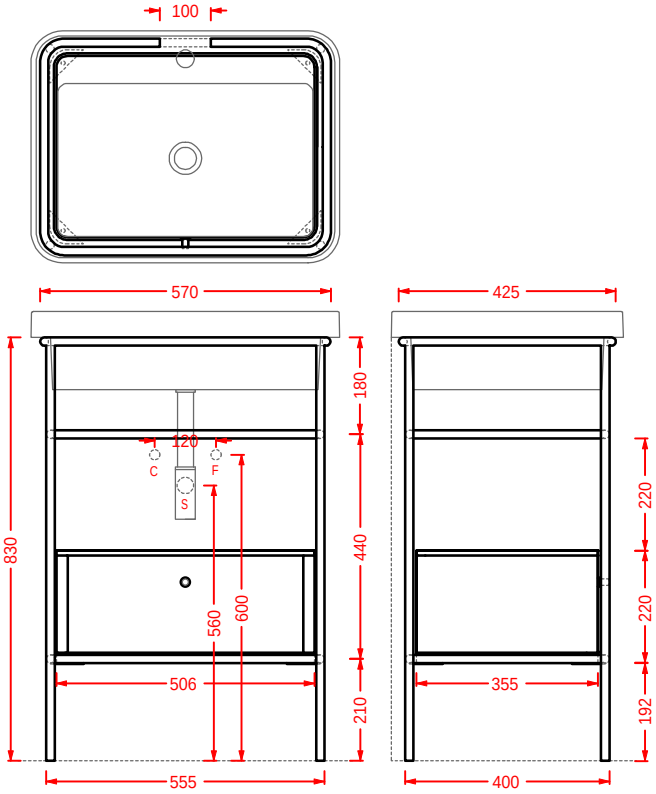

ACA057 + ACM040 FUORI SCALA

struttura per lavabo rettangolare 80 con cassettone

structure for rectangular washbasin 80 with drawer

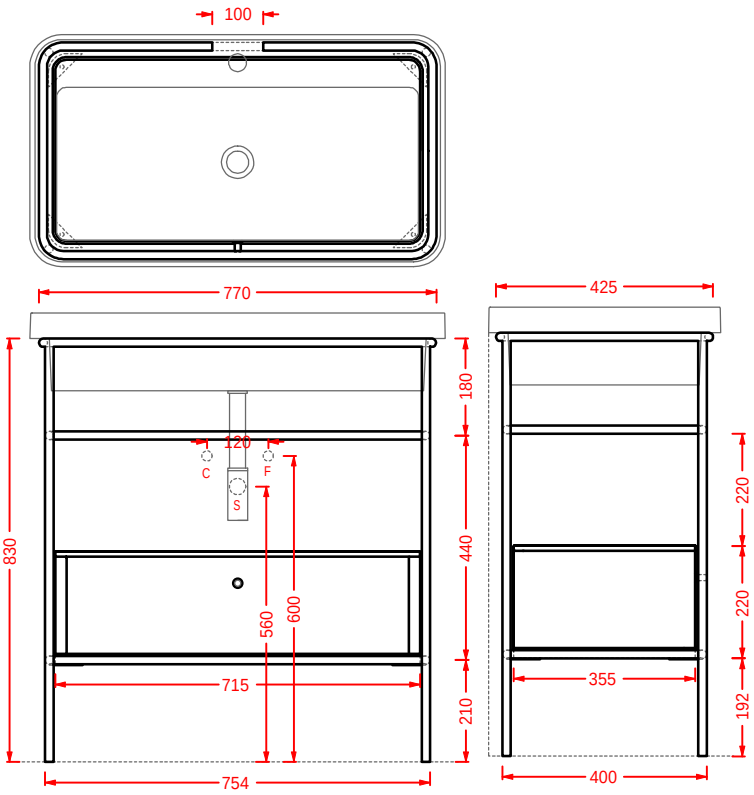

LOOK

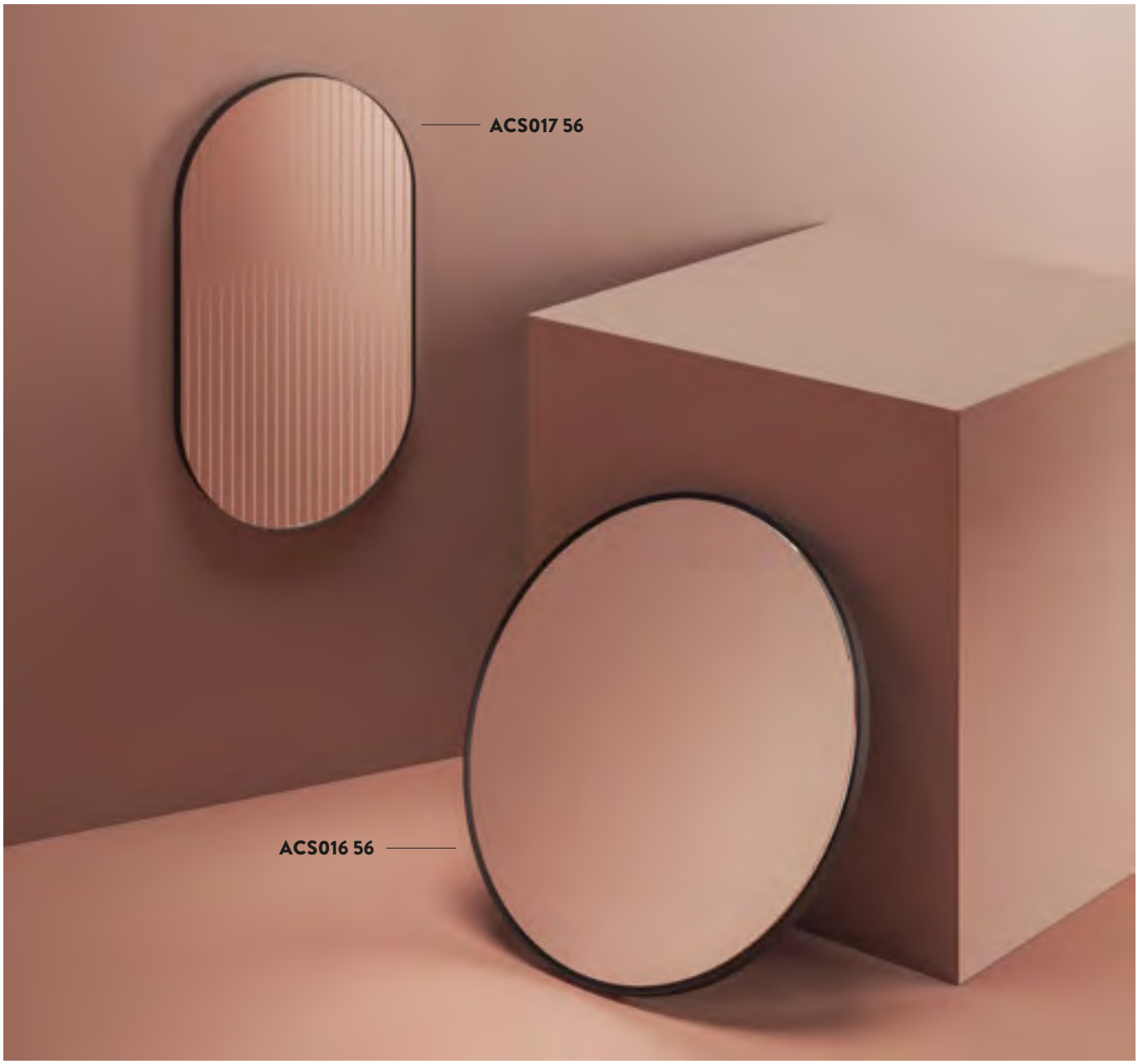

ACS016 17

ACS017 17

LOOK/**OVERVIEW**

	colore	codice	kg	pz. pallet Italia	pz. pallet Export
LOOK RING | Ø 85		**ACS016 05**	9	-	-
specchio con cornice metallica a sporgere, con retroilluminazione LED ed accensione touch *retro LED mirror with jutting metal frame and touch switch*		**ACS016 17**	9	-	-
		ACS016 56	9	-	-

LOOK ARCO | 50 x 90		**ACS017 05**	8	-	-
specchio con cornice metallica a sporgere, installazione verticale od orizzontale *mirror with jutting metal frame, vertical or horizontal installation*		**ACS017 17**	8	-	-
		ACS017 56	8	-	-

ACS016 LOOK RING
specchio con cornice metallica retroilluminato a led
retro LED mirror with metal frame

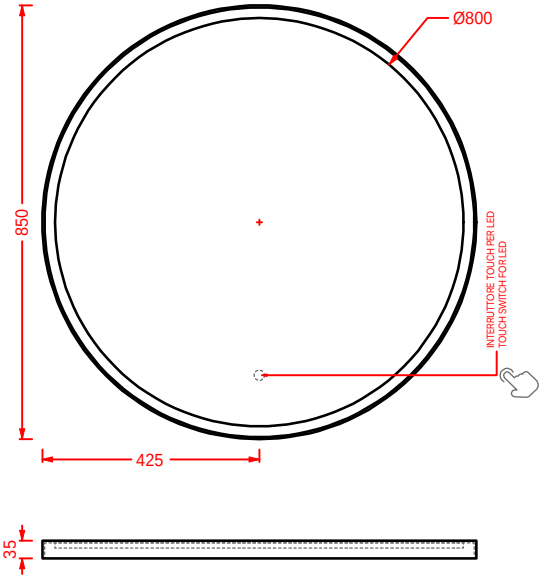

ACS017 LOOK ARCO
specchio con cornice metallica
mirror with metal frame

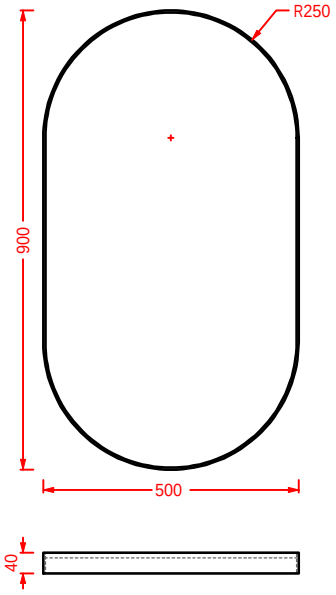

WASHBASINS
FOR STRUCTURES

ATELIER/**OVERVIEW**

ATELIER | Ø44

lavabo appoggio

countertop washbasin

	colore	codice	kg	pz. pallet Italia	pz. pallet Export
		ATL001 01;00	9	20	40
		ATL001 05;00	9	20	40
		ATL001 17;00	9	20	40
NATURAL TONES		**ATL001 36;00**	9	20	40
NATURAL TONES		**ATL001 37;00**	9	20	40
NATURAL TONES		**ATL001 38;00**	9	20	40
NATURAL TONES		**ATL001 39;00**	9	20	40
NATURAL TONES		**ATL001 40;00**	9	20	40
NATURAL TONES		**ATL001 41;00**	9	20	40
NATURAL TONES		**ATL001 42;00**	9	20	40
NATURAL TONES		**ATL001 43;00**	9	20	40
NATURAL TONES		**ATL001 44;00**	9	20	40
ACQUARELLI		**ATL001 34;00**	9	20	40
ACQUARELLI		**ATL001 32;00**	9	20	40
ACQUARELLI		**ATL001 33;00**	9	20	40
ACQUARELLI		**ATL001 35;00**	9	20	40
ACQUARELLI		**ATL001 02;00**	9	20	40

ATELIER | 60 x 40

lavabo appoggio

countertop washbasin

	colore	codice	kg	pz. pallet Italia	pz. pallet Export
		ATL002 01; 00	12	18	36
		ATL002 05; 00	12	18	36
		ATL002 17; 00	12	18	36
NATURAL TONES		**ATL002 36; 00**	12	18	36
NATURAL TONES		**ATL002 37; 00**	12	18	36
NATURAL TONES		**ATL002 38; 00**	12	18	36
NATURAL TONES		**ATL002 39; 00**	12	18	36
NATURAL TONES		**ATL002 40; 00**	12	18	36
NATURAL TONES		**ATL002 41; 00**	12	18	36
NATURAL TONES		**ATL002 42; 00**	12	18	36
NATURAL TONES		**ATL002 43; 00**	12	18	36
NATURAL TONES		**ATL002 44; 00**	12	18	36
ACQUARELLI		**ATL002 34; 00**	12	18	36
ACQUARELLI		**ATL002 32; 00**	12	18	36
ACQUARELLI		**ATL002 33; 00**	12	18	36
ACQUARELLI		**ATL002 35; 00**	12	18	36
ACQUARELLI		**ATL002 02; 00**	12	18	36

ROMBO/**OVERVIEW**

ROMBO | Ø 44

lavabo appoggio

countertop washbasin

	colore	codice	kg	pz. pallet Italia	pz. pallet Export
		OSL009 01; 00	9,5	20	40
		OSL009 05; 00	9,5	20	40
		OSL009 17; 00	9,5	20	40
NATURAL TONES		**OSL009 36; 00**	9,5	20	40
NATURAL TONES		**OSL009 37; 00**	9,5	20	40
NATURAL TONES		**OSL009 38; 00**	9,5	20	40
NATURAL TONES		**OSL009 39; 00**	9,5	20	40
NATURAL TONES		**OSL009 40; 00**	9,5	20	40
NATURAL TONES		**OSL009 41; 00**	9,5	20	40
NATURAL TONES		**OSL009 42; 00**	9,5	20	40
NATURAL TONES		**OSL009 43; 00**	9,5	20	40
NATURAL TONES		**OSL009 44; 00**	9,5	20	40

MILLERIGHE/**OVERVIEW**

MILLERIGHE | Ø 44

lavabo appoggio

countertop washbasin

	colore	codice	kg	pz. pallet Italia	pz. pallet Export
		OSL010 01; 00	9	20	40
		OSL010 05; 00	9	20	40
		OSL010 17; 00	9	20	40
NATURAL TONES		**OSL010 36; 00**	9	20	40
		OSL010 37; 00	9	20	40
		OSL010 38; 00	9	20	40
		OSL010 39; 00	9	20	40
		OSL010 40; 00	9	20	40
		OSL010 41; 00	9	20	40
		OSL010 42; 00	9	20	40
		OSL010 43; 00	9	20	40
		OSL010 44; 00	9	20	40

COGNAC/**OVERVIEW**

COGNAC 48 | Ø 48

lavabo appoggio

countertop washbasin

	colore	codice	kg	pz. pallet Italia	pz. pallet Export
		COL002 01; 00	9	22	44
		COL002 05; 00	9	22	44
		COL002 17; 00	9	22	44
POP COLORS		**COL002 12; 00**	9	22	44
POP COLORS		**COL002 13; 00**	9	22	44
POP COLORS		**COL002 16; 00**	9	22	44
POP COLORS		**COL002 15; 00**	9	22	44
NATURAL TONES		**COL002 36; 00**	9	22	44
NATURAL TONES		**COL002 37; 00**	9	22	44
NATURAL TONES		**COL002 38; 00**	9	22	44
NATURAL TONES		**COL002 39; 00**	9	22	44
NATURAL TONES		**COL002 40; 00**	9	22	44
NATURAL TONES		**COL002 41; 00**	9	22	44
NATURAL TONES		**COL002 42; 00**	9	22	44
NATURAL TONES		**COL002 43; 00**	9	22	44
NATURAL TONES		**COL002 44; 00**	9	22	44
ACQUARELLI		**COL002 34; 00**	9	22	44
ACQUARELLI		**COL002 32; 00**	9	22	44
ACQUARELLI		**COL002 33; 00**	9	22	44
ACQUARELLI		**COL002 35; 00**	9	22	44
ACQUARELLI		**COL002 02; 00**	9	22	44

COGNAC 42 | Ø 42

lavabo appoggio

countertop washbasin

	colore	codice	kg	pz. pallet Italia	pz. pallet Export
		COL001 01; 00	8	26	52
		COL001 05; 00	8	26	52
		COL001 17; 00	8	26	52
POP COLORS		**COL001 12; 00**	8	26	52
POP COLORS		**COL001 13; 00**	8	26	52
POP COLORS		**COL001 16; 00**	8	26	52
POP COLORS		**COL001 15; 00**	8	26	52
NATURAL TONES		**COL001 36; 00**	8	26	52
NATURAL TONES		**COL001 37; 00**	8	26	52
NATURAL TONES		**COL001 38; 00**	8	26	52
NATURAL TONES		**COL001 39; 00**	8	26	52
NATURAL TONES		**COL001 40; 00**	8	26	52
NATURAL TONES		**COL001 41; 00**	8	26	52
NATURAL TONES		**COL001 42; 00**	8	26	52
NATURAL TONES		**COL001 43; 00**	8	26	52
NATURAL TONES		**COL001 44; 00**	8	26	52
ACQUARELLI		**COL001 34; 00**	8	26	52
ACQUARELLI		**COL001 32; 00**	8	26	52
ACQUARELLI		**COL001 33; 00**	8	26	52
ACQUARELLI		**COL001 35; 00**	8	26	52
ACQUARELLI		**COL001 02; 00**	8	26	52

COGNAC 35 | Ø 35

lavabo appoggio

countertop washbasin

	colore	codice	kg	pz. pallet Italia	pz. pallet Export
		COL004 01; 00	7	28	52
		COL004 05; 00	7	28	52
		COL004 17; 00	7	28	52
POP COLORS		**COL004 12; 00**	7	28	52
POP COLORS		**COL004 13; 00**	7	28	52
POP COLORS		**COL004 16; 00**	7	28	52
POP COLORS		**COL004 15; 00**	7	28	52
NATURAL TONES		**COL004 36; 00**	7	28	52
NATURAL TONES		**COL004 37; 00**	7	28	52
NATURAL TONES		**COL004 38; 00**	7	28	52
NATURAL TONES		**COL004 39; 00**	7	28	52
NATURAL TONES		**COL004 40; 00**	7	28	52
NATURAL TONES		**COL004 41; 00**	7	28	52
NATURAL TONES		**COL004 42; 00**	7	28	52
NATURAL TONES		**COL004 43; 00**	7	28	52
NATURAL TONES		**COL004 44; 00**	7	28	52
ACQUARELLI		**COL004 34; 00**	7	28	52
ACQUARELLI		**COL004 32; 00**	7	28	52
ACQUARELLI		**COL004 33; 00**	7	28	52
ACQUARELLI		**COL004 35; 00**	7	28	52
ACQUARELLI		**COL004 02; 00**	7	28	52

COGNAC 55 | 55 x 35

lavabo appoggio

countertop washbasin

	colore	codice	kg	pz. pallet Italia	pz. pallet Export
		COL003 01; 00	9	20	40
		COL003 05; 00	9	20	40
		COL003 17; 00	9	20	40
POP COLORS		**COL003 12; 00**	9	20	40
POP COLORS		**COL003 13; 00**	9	20	40
POP COLORS		**COL003 16; 00**	9	20	40
POP COLORS		**COL003 15; 00**	9	20	40
NATURAL TONES		**COL003 36; 00**	9	20	40
NATURAL TONES		**COL003 37; 00**	9	20	40
NATURAL TONES		**COL003 38; 00**	9	20	40
NATURAL TONES		**COL003 39; 00**	9	20	40
NATURAL TONES		**COL003 40; 00**	9	20	40
NATURAL TONES		**COL003 41; 00**	9	20	40
NATURAL TONES		**COL003 42; 00**	9	20	40
NATURAL TONES		**COL003 43; 00**	9	20	40
NATURAL TONES		**COL003 44; 00**	9	20	40
ACQUARELLI		**COL003 34; 00**	9	20	40
ACQUARELLI		**COL003 32; 00**	9	20	40
ACQUARELLI		**COL003 33; 00**	9	20	40
ACQUARELLI		**COL003 35; 00**	9	20	40
ACQUARELLI		**COL003 02; 00**	9	20	40

COGNAC 68 | 68 x 35

lavabo appoggio

countertop washbasin

	colore	codice	kg	pz. pallet Italia	pz. pallet Export
		COL005 01; 00	10	20	40
		COL005 05; 00	10	20	40
		COL005 17; 00	10	20	40
POP COLORS		**COL005 12; 00**	10	20	40
POP COLORS		**COL005 13; 00**	10	20	40
POP COLORS		**COL005 16; 00**	10	20	40
POP COLORS		**COL005 15; 00**	10	20	40
NATURAL TONES		**COL005 36; 00**	10	20	40
NATURAL TONES		**COL005 37; 00**	10	20	40
NATURAL TONES		**COL005 38; 00**	10	20	40
NATURAL TONES		**COL005 39; 00**	10	20	40
NATURAL TONES		**COL005 40; 00**	10	20	40
NATURAL TONES		**COL005 41; 00**	10	20	40
NATURAL TONES		**COL005 42; 00**	10	20	40
NATURAL TONES		**COL005 43; 00**	10	20	40
NATURAL TONES		**COL005 44; 00**	10	20	40
ACQUARELLI		**COL005 34; 00**	10	20	40
ACQUARELLI		**COL005 32; 00**	10	20	40
ACQUARELLI		**COL005 33; 00**	10	20	40
ACQUARELLI		**COL005 35; 00**	10	20	40
ACQUARELLI		**COL005 02; 00**	10	20	40

		colore	codice	kg	pz. pallet Italia	pz. pallet Export
tappo in ceramica per piletta filettata *ceramic cover for threaded drain*			**ACA069**	0,3	-	-
			ACA069 05; 00	0,3	-	-
			ACA069 17; 00	0,3	-	-
	POP COLORS		**ACA069 12; 00**	0,3	-	-
			ACA069 13; 00	0,3	-	-
			ACA069 16; 00	0,3	-	-
			ACA069 15; 00	0,3	-	-
	NATURAL TONES		**ACA069 36; 00**	0,3	-	-
			ACA069 37; 00	0,3	-	-
			ACA069 38; 00	0,3	-	-
			ACA069 39; 00	0,3	-	-
			ACA069 40; 00	0,3	-	-
			ACA069 41; 00	0,3	-	-
			ACA069 42; 00	0,3	-	-
			ACA069 43; 00	0,3	-	-
			ACA069 44; 00	0,3	-	-
	ACQUARELLI		**ACA069 34; 00**	0,3	-	-
			ACA069 32; 00	0,3	-	-
			ACA069 33; 00	0,3	-	-
			ACA069 35; 00	0,3	-	-
			ACA069 02; 00	0,3	-	-

sifone cilindrico - *siphon*			**ACA022**	1	-	-

sifone deluxe - *deluxe siphon*			**ACA060 71**	0,5	-	-
			ACA060 05	0,5	-	-
			ACA060 17	0,5	-	-

NEWS • **VOL.01**

the.artceram

2021

the Arteceram News

MARMI & GRANIGLIE
SCALINO SLIM
JOY

MARMI & GRANIGLIE

The.Artceram ha selezionato nuove finiture, toni affascinanti e alternativi capaci di stupire, incuriosire ed ispirare architetti, interior designer e privati. Dai marmi con le loro preziose venature naturali e le eleganti sfumature chiaro/scuro, fino a spaziare alle più divertenti e contemporanee graniglie disponibili in due diverse "grane", che rimandano al terrazzo tipico della tradizione italiana ma rivisitato con accenti cromatici irriverenti. Queste inedite proposte vanno ad arricchire ulteriormente il già ampio universo di colori e decori ceramici sui nostri lavabi best-seller! Ricerca e innovazione sono da sempre alla base della nostra gamma di prodotti, una continua evoluzione che garantisce un uso trasversale di materiali e colori differenti. Artceram vuole offrire uno stile di progettazione completo, con l'obiettivo di fornire spunti creativi per la realizzazione di ambienti dal gusto contemporaneo.

The.Artceram selected new finishes, attracting and alternative tones that amaze, intrigue and inspire architects, interior designers and private customers. From marble with refined natural veins and black and white shades, to contemporary, funny grits available in two different "grains" that evoke the typical, traditional Italian flooring rivisited with irriverent colours. These brand new proposal further enrich the existing wide range of colours and décors on our best-sellers! Research and innovation are at the core of our ranges, a continuous evolution that experiment with different materials and colours. Artceram like to offer a complete design for any project focusing on giving inspiration for contemporary bathroom spaces.

COL001

bronze amani
bronze amani
cod. 49

onice
onyx
cod. 46

portoro gold
portoro gold
cod. 48

carrara
carrara
cod. 47

verde issogne
green issogne
cod. 50

graniglia basalto
grit basalt
cod. 98

graniglia fard
grit fard
cod. 97

graniglia menta
grit mint
cod. 95
travertino
travertine
cod. 45
terrazzo chiaro
light terrazzo
cod. 89
graniglia nuvola
grit cloud
cod. 96
calacatta
calacatta
cod. 94
terrazzo scuro
dark terrazzo
cod. 88

MARMI / MARBLES

portoro gold
portoro gold
cod. 48

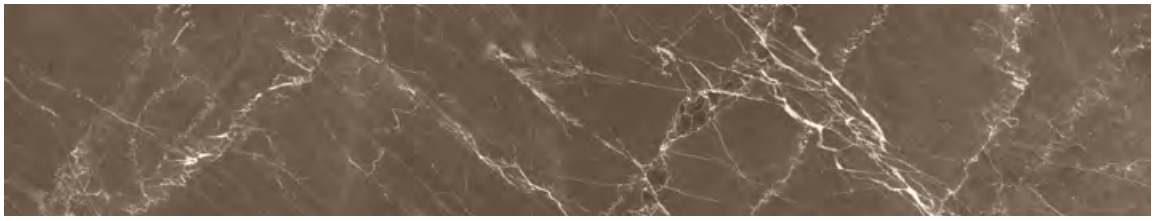

bronze amani
bronze amani
cod. 49

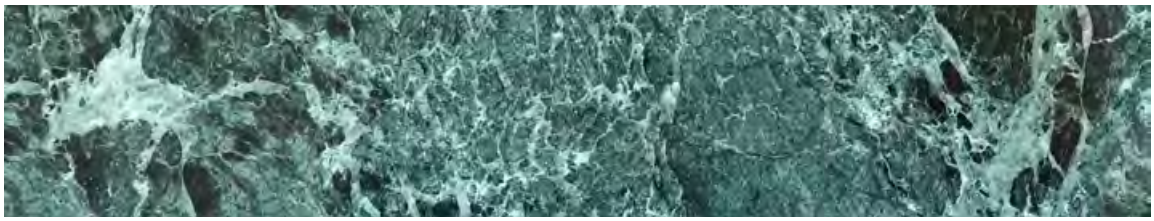

verde issogne
green issogne
cod. 50

calacatta
calacatta
cod. 94

carrara
carrara
cod. 47

onice
onyx
cod. 46

travertino
travertine
cod. 45

GRANIGLIE /GRIT

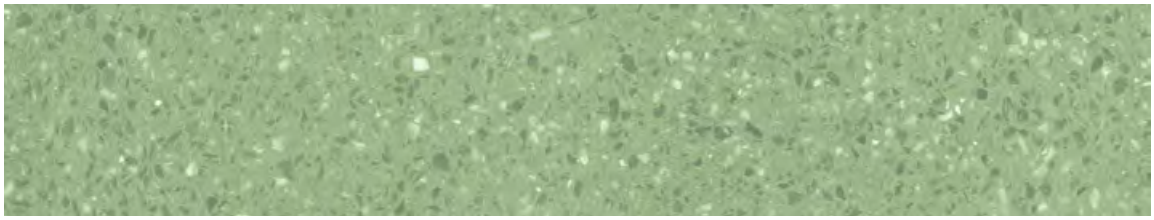

menta
mint
cod. 95

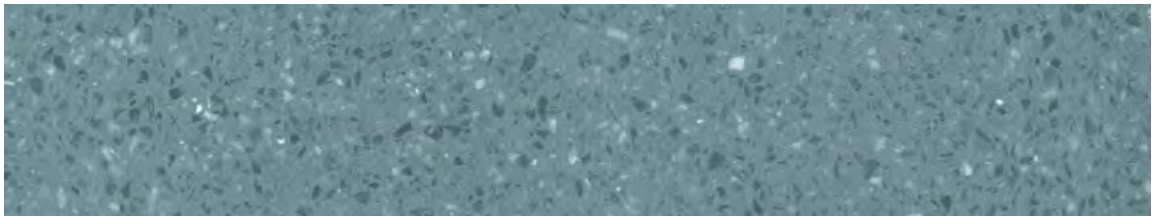

nuvola
cloud
cod. 96

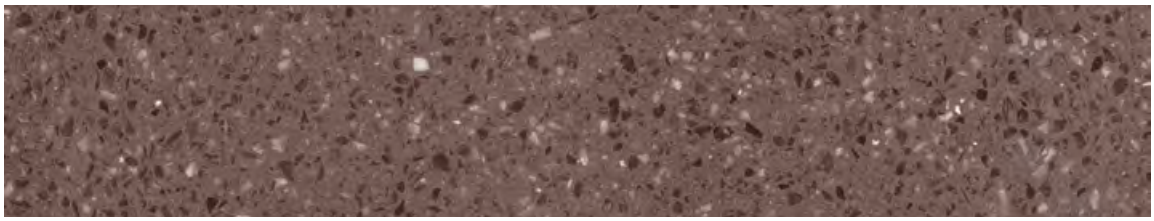

fard
fard
cod. 97

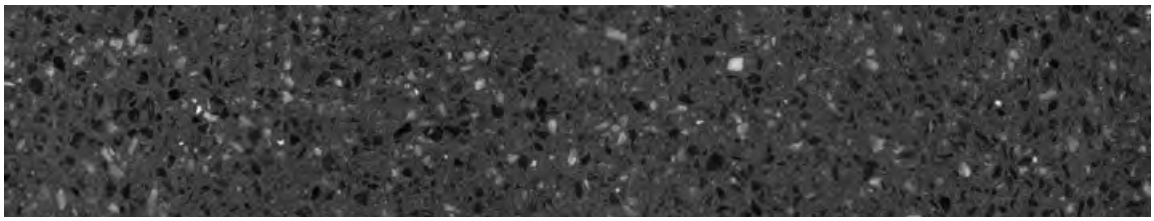

basalto
basalt
cod. 98

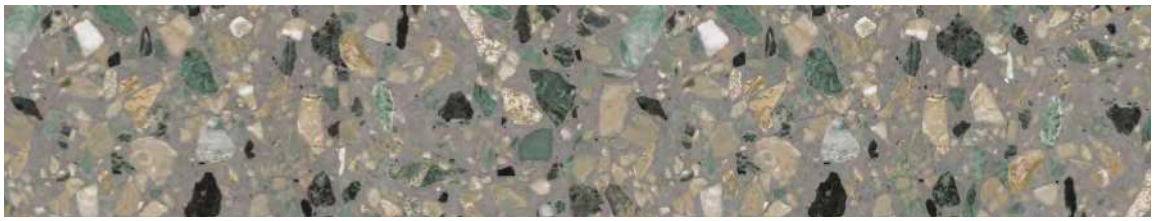

terrazzo scuro
dark terrazzo
cod. 88

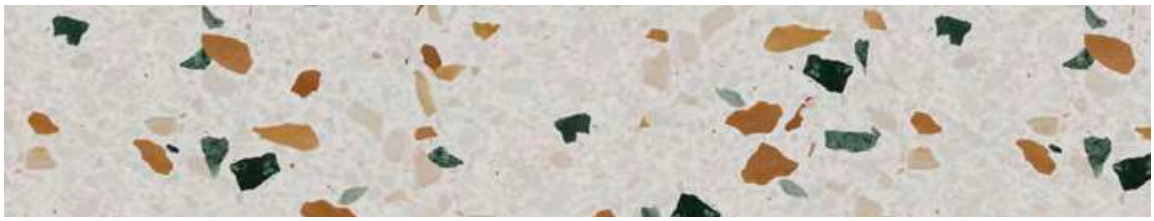

terrazzo chiaro
light terrazzo
cod. 89

Le tonalità degli effetti marmo e graniglie sono da ritenersi indicative in quanto possono variare in relazione alle modalità di stampa del catalogo.

Tones of marbles and grits are purely indicative since do not fully correspond to colours printed and shown in the catalogue.

MOODBOARD MATERIALS

Prendiamo ispirazione dalle texture dei materiali più pregiati per offrire soluzioni estetiche inedite che possano andare incontro alle esigenze di una clientela ampia e diversificata. Tutte le finiture sono state selezionate e pensate per intercettare le tendenze più attuali del settore bagno.

We are inspired by the texture of the most refined material to offer brand new aesthetical solutions and meet any customer's demand.
All finishes have been conceived and selected to match the contemporary trends in the bathroom design.

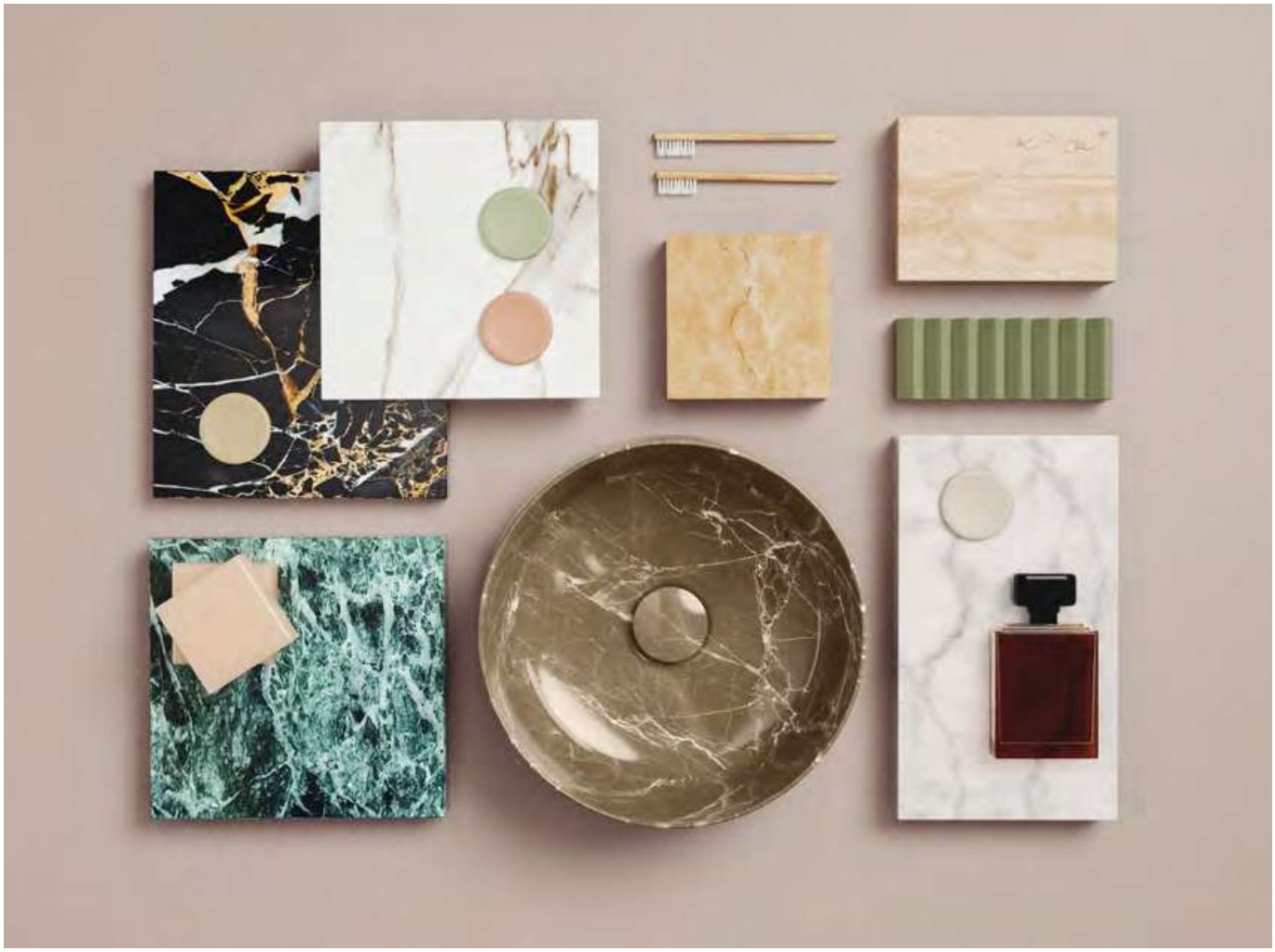

COL006 48

COL003 49

COL006 94
COL002 89
COL009 50

ATL002 88
ATL001 96

MOODBOARD MATERIALS

La scelta del colore assume un ruolo chiave nel conferire personalità e identità. Ogni finitura in collezione è frutto di una contaminazione che mira a soddisfare al meglio le esigenze specifiche legate a ogni progetto.

The choice of colours is of fundamental importantce to give a place personality and identity. Any collection finish comes out of a blending that fully meet any project special needs.

MARMI & GRANIGLIE /**SYSTEM**

Alle tre varianti già precedentemente a catalogo (Carrara, Onice e Travertino) si aggiungono ora dieci nuove finiture materiche che si suddividono tra 4 marmi e 6 effetti graniglie. Sono disponibili sulle famiglie di lavabi Cognac, Cognac Quadro e Atelier; con relativa piletta in ceramica Up&Down decorata tono su tono sempre inclusa nel prezzo. Un' articolata proposta di lavabi da appoggio pensati per diventare il centro focale della zona bagno, che spaziano tra forme, dimensioni e stili differenti.

Along to the three marble finishes already in our catalogue (Carrara, Onyx and Travertine) we added ten new finishes, 4 marbles and 6 grits. The new finishes will be available on our Cognac, Cognac Quadro and Atelier basin collections together with their matching Up&Down drain included in the price. A variegated countertop basin proposal, with their different shapes, dimensions and styles, designed to play the central role in any bathroom.

ATELIER

applicazione solo sui lavabi tondo e ovale
finish applied only on round and oval washbasins

COGNAC

applicazione su tutta la collezione X 5 lavabi
finish applied on any item of the collection x 5 washbasins

COGNAC QUADRO

applicazione su tutta la collezione X 4 lavabi
finish applied on any item of the collection x 4 washbasins

MARMI & GRANIGLIE /**VARIATIONS**

colori e finiture - colors and finishes...

MARMI / *MARBLES*
Lucidi / *Glossy*

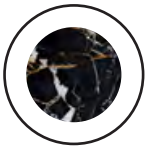

portoro gold
portoro gold
cod. 48

bronze amani
bronze amani
cod. 49

verde issogne
green issogne
cod. 50

calacatta
calacatta
cod. 94

carrara
carrara
cod. 47

onice
onyx
cod. 46

MARMI / *MARBLES*
Opachi / *Matt*

travertino
travertine
cod. 45

GRANIGLIE / *GRIT*
Opachi / *Matt*

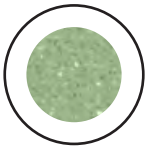

menta
mint
cod. 95

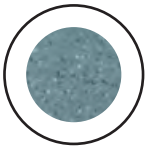

nuvola
cloud
cod. 96

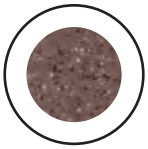

fard
fard
cod. 97

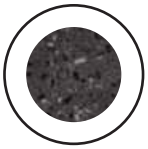

basalto
basalt
cod. 98

terrazzo scuro
dark terrazzo
cod. 88

terrazzo chiaro
light terrazzo
cod. 89

MARMI & GRANIGLIE /**OVERVIEW**

ATELIER | Ø44

lavabo appoggio
con piletta in ceramica
up & down tono su tono
inclusa nel prezzo

countertop washbasin
with its matching
up & down ceramic drain
included in the price

per tutti gli altri colori pg. 305
all the other colors pg. 305

	colore	codice	kg	pz. pallet Italia	pz. pallet Export
MARMI / *MARBLES*		**ATL001 48;00**	9	20	40
		ATL001 49;00	9	20	40
		ATL001 50;00	9	20	40
		ATL001 94;00	9	20	40
		ATL001 47;00	9	20	40
		ATL001 46;00	9	20	40
		ATL001 45;00	9	20	40
GRANIGLIE / *GRITS*		**ATL001 95;00**	9	20	40
		ATL001 96;00	9	20	40
		ATL001 97;00	9	20	40
		ATL001 98;00	9	20	40
		ATL001 88;00	9	20	40
		ATL001 89;00	9	20	40

ATELIER | 60 x 40

lavabo appoggio
con piletta in ceramica
up & down tono su tono
inclusa nel prezzo

countertop washbasin
with its matching
up & down ceramic drain
included in the price

per tutti gli altri colori pg. 306
all the other colors pg. 306

MARMI / *MARBLES*		**ATL002 48;00**	12	18	36
		ATL002 49;00	12	18	36
		ATL002 50;00	12	18	36
		ATL002 94;00	12	18	36
		ATL002 47;00	12	18	36
		ATL002 46;00	12	18	36
		ATL002 45;00	12	18	36
GRANIGLIE / *GRITS*		**ATL002 95;00**	12	18	36
		ATL002 96;00	12	18	36
		ATL002 97;00	12	18	36
		ATL002 98;00	12	18	36
		ATL002 88;00	12	18	36
		ATL002 89;00	12	18	36

COGNAC QUADRO 43
43 x 43 h 22,5

lavabo appoggio
con piletta in ceramica
up & down tono su tono
inclusa nel prezzo

countertop washbasin
with its matching
up & down ceramic drain
included in the price

per tutti gli altri colori pg. 316
all the other colors pg. 316

	colore	codice	kg	pz. pallet Italia	pz. pallet Export
MARMI / *MARBLES*		**COL006 48;00**	16	22	40
		COL006 49;00	16	22	40
		COL006 50;00	16	22	40
		COL006 94;00	16	22	40
		COL006 47;00	16	22	40
		COL006 46;00	16	22	40
		COL006 45;00	16	22	40
GRANIGLIE / *GRITS*		**COL006 95;00**	16	22	40
		COL006 96;00	16	22	40
		COL006 97;00	16	22	40
		COL006 98;00	16	22	40
		COL006 88;00	16	22	40
		COL006 89;00	16	22	40

COGNAC QUADRO 46
46 x 41 h 15,5

lavabo appoggio
con piletta in ceramica
up & down tono su tono
inclusa nel prezzo

countertop washbasin
with its matching
up & down ceramic drain
included in the price

per tutti gli altri colori pg. 317
all the other colors pg. 317

MARMI / *MARBLES*		**COL007 48;00**	12	24	50
		COL007 49;00	12	24	50
		COL007 50;00	12	24	50
		COL007 94;00	12	24	50
		COL007 47;00	12	24	50
		COL007 46;00	12	24	50
		COL007 45;00	12	24	50
GRANIGLIE / *GRITS*		**COL007 95;00**	12	24	50
		COL007 96;00	12	24	50
		COL007 97;00	12	24	50
		COL007 98;00	12	24	50
		COL007 88;00	12	24	50
		COL007 89;00	12	24	50

COGNAC QUADRO 55
55 x 35 h 15,5

lavabo appoggio
con piletta in ceramica
up & down tono su tono
inclusa nel prezzo

countertop washbasin
with its matching
up & down ceramic drain
included in the price

per tutti gli altri colori pg. 318
all the other colors pg. 318

	colore	codice	kg	pz. pallet Italia	pz. pallet Export
MARMI / *MARBLES*		**COL008 48;00**	10	20	40
		COL008 49;00	10	20	40
		COL008 50;00	10	20	40
		COL008 94;00	10	20	40
		COL008 47;00	10	20	40
		COL008 46;00	10	20	40
		COL008 45;00	10	20	40
GRANIGLIE / *GRITS*		**COL008 95;00**	10	20	40
		COL008 96;00	10	20	40
		COL008 97;00	10	20	40
		COL008 98;00	10	20	40
		COL008 88;00	10	20	40
		COL008 89;00	10	20	40

COGNAC QUADRO 56
56 x 41 h 15,5

lavabo appoggio
con piletta in ceramica
up & down tono su tono
inclusa nel prezzo

countertop washbasin
with its matching
up & down ceramic drain
included in the price

per tutti gli altri colori pg. 319
all the other colors pg. 319

MARMI / *MARBLES*		**COL009 48;00**	14	20	40
		COL009 49;00	14	20	40
		COL009 50;00	14	20	40
		COL009 94;00	14	20	40
		COL009 47;00	14	20	40
		COL009 46;00	14	20	40
		COL009 45;00	14	20	40
GRANIGLIE / *GRITS*		**COL009 95;00**	14	20	40
		COL009 96;00	14	20	40
		COL009 97;00	14	20	40
		COL009 98;00	14	20	40
		COL009 88;00	14	20	40
		COL009 89;00	14	20	40

COGNAC 48 | Ø 48

lavabo appoggio
con piletta in ceramica
up & down tono su tono
inclusa nel prezzo

countertop washbasin
with its matching
up & down ceramic drain
included in the price

per tutti gli altri colori pg. 336
all the other colors pg. 336

	colore	codice	kg	pz. pallet Italia	pz. pallet Export
MARMI / *MARBLES*		**COL002 48;00**	9	22	44
		COL002 49;00	9	22	44
		COL002 50;00	9	22	44
		COL002 94;00	9	22	44
		COL002 47;00	9	22	44
		COL002 46;00	9	22	44
		COL002 45;00	9	22	44
GRANIGLIE / *GRITS*		**COL002 95;00**	9	22	44
		COL002 96;00	9	22	44
		COL002 97;00	9	22	44
		COL002 98;00	9	22	44
		COL002 88;00	9	22	44
		COL002 89;00	9	22	44

COGNAC 42 | Ø 42

lavabo appoggio
con piletta in ceramica
up & down tono su tono
inclusa nel prezzo

countertop washbasin
with its matching
up & down ceramic drain
included in the price

per tutti gli altri colori pg. 337
all the other colors pg. 337

MARMI / *MARBLES*		**COL001 48;00**	8	26	52
		COL001 49;00	8	26	52
		COL001 50;00	8	26	52
		COL001 94;00	8	26	52
		COL001 47;00	8	26	52
		COL001 46;00	8	26	52
		COL001 45;00	8	26	52
GRANIGLIE / *GRITS*		**COL001 95;00**	8	26	52
		COL001 96;00	8	26	52
		COL001 97;00	8	26	52
		COL001 98;00	8	26	52
		COL001 88;00	8	26	52
		COL001 89;00	8	26	52

COGNAC 35 | Ø 35

lavabo appoggio
con piletta in ceramica
up & down tono su tono
inclusa nel prezzo

countertop washbasin
with its matching
up & down ceramic drain
included in the price

per tutti gli altri colori pg. 338
all the other colors pg. 338

	colore	codice	kg	pz. pallet Italia	pz. pallet Export
MARMI / *MARBLES*		**COL004 48;00**	7	28	52
		COL004 49;00	7	28	52
		COL004 50;00	7	28	52
		COL004 94;00	7	28	52
		COL004 47;00	7	28	52
		COL004 46;00	7	28	52
		COL004 45;00	7	28	52
GRANIGLIE / *GRITS*		**COL004 95;00**	7	28	52
		COL004 96;00	7	28	52
		COL004 97;00	7	28	52
		COL004 98;00	7	28	52
		COL004 88;00	7	28	52
		COL004 89;00	7	28	52

COGNAC 55 | 55 x 35

lavabo appoggio
con piletta in ceramica
up & down tono su tono
inclusa nel prezzo

countertop washbasin
with its matching
up & down ceramic drain
included in the price

per tutti gli altri colori pg. 339
all the other colors pg. 339

MARMI / *MARBLES*		**COL003 48;00**	9	20	40
		COL003 49;00	9	20	40
		COL003 50;00	9	20	40
		COL003 94;00	9	20	40
		COL003 47;00	9	20	40
		COL003 46;00	9	20	40
		COL003 45;00	9	20	40
GRANIGLIE / *GRITS*		**COL003 95;00**	9	20	40
		COL003 96;00	9	20	40
		COL003 97;00	9	20	40
		COL003 98;00	9	20	40
		COL003 88;00	9	20	40
		COL003 89;00	9	20	40

COGNAC 68 | 68 x 35

lavabo appoggio
con piletta in ceramica
up & down tono su tono
inclusa nel prezzo

countertop washbasin
with its matching
up & down ceramic drain
included in the price

per tutti gli altri colori pg. 340
all the other colors pg. 340

	colore	codice	kg	pz. pallet Italia	pz. pallet Export
MARMI / *MARBLES*		**COL005 48;00**	10	20	40
		COL005 49;00	10	20	40
		COL005 50;00	10	20	40
		COL005 94;00	10	20	40
		COL005 47;00	10	20	40
		COL005 46;00	10	20	40
		COL005 45;00	10	20	40
GRANIGLIE / *GRITS*		**COL005 95;00**	10	20	40
		COL005 96;00	10	20	40
		COL005 97;00	10	20	40
		COL005 98;00	10	20	40
		COL005 88;00	10	20	40
		COL005 89;00	10	20	40

SCALINO SLIM

Designed by Meneghello Paolelli Associati

La collezione Scalino Slim va ad implementare la fortunata serie di lavabi Scalino. Un lieve accento décor su un lavabo minimal. Un leggero scalino, un segno decorativo che scandisce i pieni e i vuoti in questa collezione caratterizzata dal rigore geometrico mitigato dal bordo sottile. Vera e propria espressione post minimalista lo scalino, che è tratto identitario e connotante del progetto, definisce e delimita il piano dedicato alla rubinetteria, opzionabile nella versione che la prevede inserita direttamente sul lavabo, separandolo con leggerezza dalla parte concava. Una ricca proposta di nuovi lavabi da appoggio a bordo sottile per un bagno sempre più funzionale e in linea con la richiesta del mercato.
I lavabi già a catalogo della precedente collezione Scalino sono tutti consultabili da pag. 356

The Scalino Slim collection further enriches the best-seller Scalino collection. A soft décor hint on a minimal washbasin. A light "step" is the décor hallmark that exalts the solids and voids of this collection, characterized by geometric rigour lightened by this slim rim. Scalino represents the original post-minimalist expression which is the main characteristic, in terms of identity, of this project. The design of this basin perfectly marks the surface where faucet is mounted, when this option is selected, softly separating it from the hollow part.
A very reach range of countertop slim basins for a much more functional bathroom that reflects and meets market demands.
The previous Scalino Collection can be found at page 356 of 2020 Catalist.

SCL008
SCL007
SCL006
SCL005

SCL005

SCL008

SCL006

SCL007

SCALINO SLIM/**VARIATIONS**

Cartelle colori alle pagg. 480-487.
Color charts at pages 480-487.

colori - colors...

CLASSIC

bianco lucido
glossy white
cod. 01

bianco matt
matt white
cod. 05

nero matt
matt black
cod. 17

NATURAL TONES

Opachi / *Matt*

blu notte
blue notte
cod. 36

marrone matera
brown matera
cod. 41

blu denim
blue denim
cod. 37

verde petrolio
green petrolio
cod. 42

blu avio
blue avio
cod. 38

verde foresta
green foresta
cod. 43

marrone cocoa
brown cocoa
cod. 39

verde salvia
green salvia
cod. 44

marrone tortora
brown tortora
cod. 40

SCALINO SLIM/**OVERVIEW**

SCALINO 38 | 38 x 27

lavabo sospeso/appoggio

wall-hung/countertop washbasin

	colore	codice	kg	pz. pallet Italia	pz. pallet Export
		SCL005 01;00	8	50	108
		SCL005 05;00	8	50	108
		SCL005 17;00	8	50	108
NATURAL TONES		**SCL005 36;00**	8	50	108
		SCL005 37;00	8	50	108
		SCL005 38;00	8	50	108
		SCL005 39;00	8	50	108
		SCL005 40;00	8	50	108
		SCL005 41;00	8	50	108
		SCL005 42;00	8	50	108
		SCL005 43;00	8	50	108
		SCL005 44;00	8	50	108

SCALINO 50 | 50 x 27

lavabo sospeso/appoggio

wall-hung/countertop washbasin

		SCL006 01;00	11	33	66
		SCL006 05;00	11	33	66
		SCL006 17;00	11	33	66
NATURAL TONES		**SCL006 36;00**	11	33	66
		SCL006 37;00	11	33	66
		SCL006 38;00	11	33	66
		SCL006 39;00	11	33	66
		SCL006 40;00	11	33	66
		SCL006 41;00	11	33	66
		SCL006 42;00	11	33	66
		SCL006 43;00	11	33	66
		SCL006 44;00	11	33	66

SCALINO 55 | 55 x 48

lavabo sospeso/appoggio 1 foro
(predisposto tre fori)

wall-hung/countertop washbasin
1 hole with arrangement for 3 holes

colore	codice	kg	pz. pallet Italia	pz. pallet Export
	SCL007 01;00	16	18	36
	SCL007 05;00	16	18	36
	SCL007 17;00	16	18	36
NATURAL TONES	**SCL007 36;00**	16	18	36
NATURAL TONES	**SCL007 37;00**	16	18	36
NATURAL TONES	**SCL007 38;00**	16	18	36
NATURAL TONES	**SCL007 39;00**	16	18	36
NATURAL TONES	**SCL007 40;00**	16	18	36
NATURAL TONES	**SCL007 41;00**	16	18	36
NATURAL TONES	**SCL007 42;00**	16	18	36
NATURAL TONES	**SCL007 43;00**	16	18	36
NATURAL TONES	**SCL007 44;00**	16	18	36

SCALINO 75 | 75 x 48

lavabo sospeso/appoggio 1 foro
(predisposto tre fori)

wall-hung/countertop washbasin
1 hole with arrangement for 3 holes

	SCL008 01;00	18	12	20
	SCL008 05;00	18	12	20
	SCL008 17;00	18	12	20
NATURAL TONES	**SCL008 36;00**	18	12	20
NATURAL TONES	**SCL008 37;00**	18	12	20
NATURAL TONES	**SCL008 38;00**	18	12	20
NATURAL TONES	**SCL008 39;00**	18	12	20
NATURAL TONES	**SCL008 40;00**	18	12	20
NATURAL TONES	**SCL008 41;00**	18	12	20
NATURAL TONES	**SCL008 42;00**	18	12	20
NATURAL TONES	**SCL008 43;00**	18	12	20
NATURAL TONES	**SCL008 44;00**	18	12	20

	colore	codice	kg	pz. pallet Italia	pz. pallet Export
piletta universale lavabo up & down tappo in ceramica *up & down universal drain with ceramic cover for washbasins*		**ACA036**	0,3	-	-
		ACA038 05; 00	0,3	-	-
		ACA038 17; 00	0,3	-	-
NATURAL TONES		**ACA038 36; 00**	0,3	-	-
		ACA038 37; 00	0,3	-	-
		ACA038 38; 00	0,3	-	-
		ACA038 39; 00	0,3	-	-
		ACA038 40; 00	0,3	-	-
		ACA038 41; 00	0,3	-	-
		ACA038 42; 00	0,3	-	-
		ACA038 43; 00	0,3	-	-
		ACA038 44; 00	0,3	-	-

piletta universale lavabo up & down *up & down drain for washbasin*		**ACA032**	0,3	-	-

piletta universale Pop con troppopieno integrato *Pop universal drain with integral overflow*		**ACA061 71**	0,5	-	-
		ACA061 05	0,5	-	-
		ACA061 17	0,5	-	-

sifone cilindrico - *siphon*		**ACA022**	1	-	-

sifone deluxe - *deluxe siphon*		**ACA060 71**	0,5	-	-
		ACA060 05	0,5	-	-
		ACA060 17	0,5	-	-

SCL005 SCALINO 38
lavabo sospeso/appoggio
wall-hung/countertop washbasin

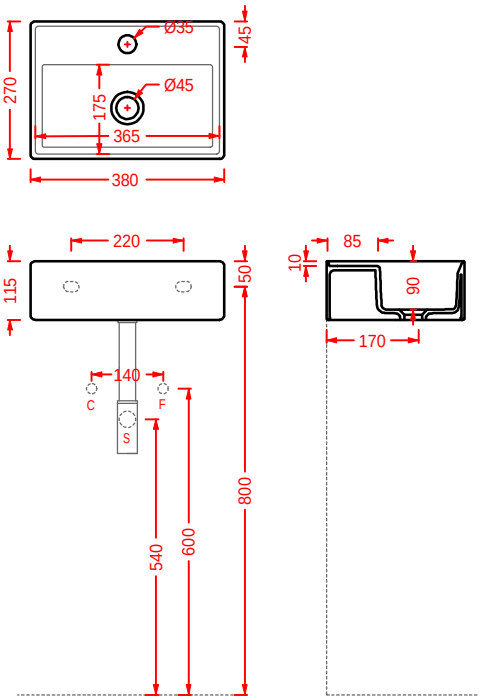

SCL006 SCALINO 50
lavabo sospeso/appoggio
wall-hung/countertop washbasin

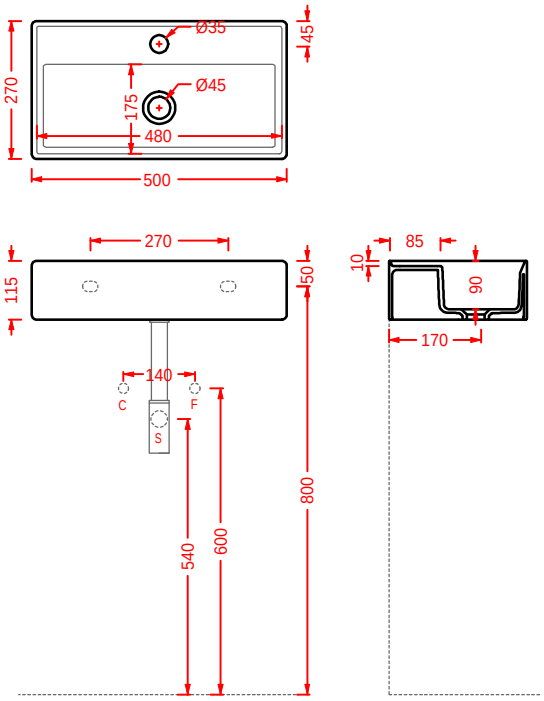

SCL007 SCALINO 55
lavabo sospeso/appoggio
wall-hung/countertop washbasin

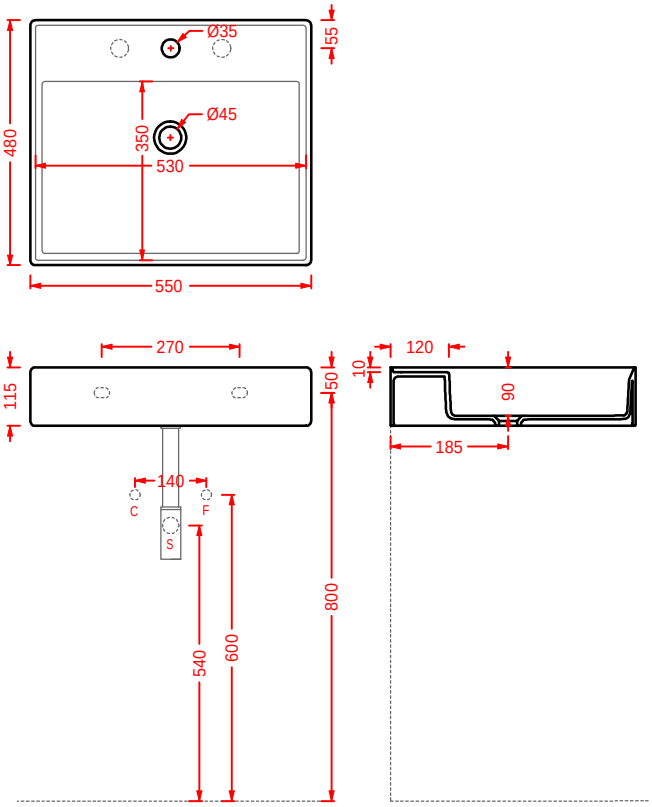

SCL008 SCALINO 75
lavabo sospeso/appoggio
wall-hung/countertop washbasin

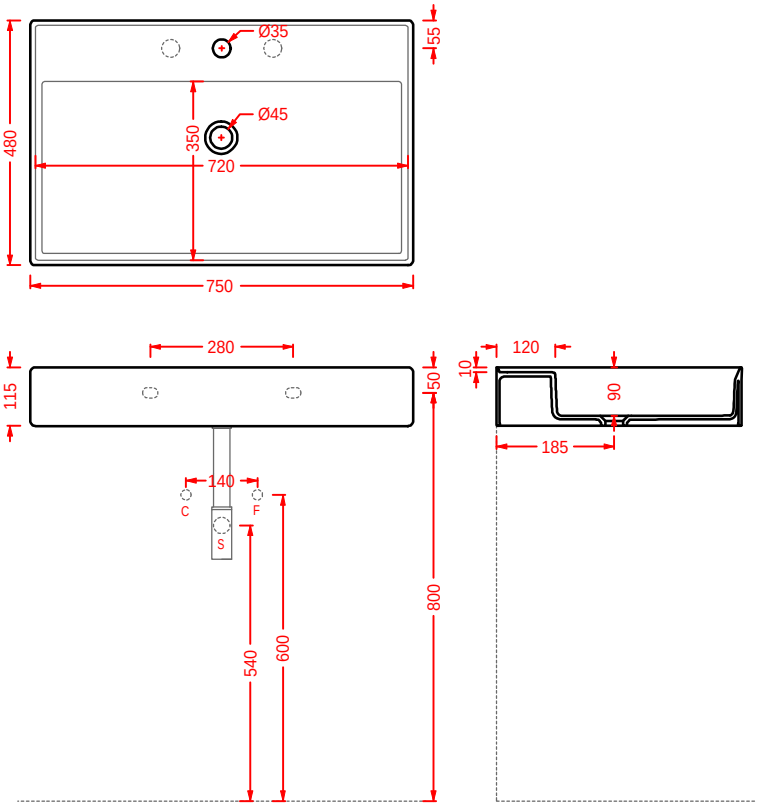

JOY

Designed by Meneghello Paolelli Associati

La serie di accessori Joy gioca con la tridimensionalità della materia e nasce dalla voglia di giocare con la ceramica che da sempre caratterizza Artceram. Una collezione di mensole per il bagno multifunzione che si ispira chiaramente agli accessori da bagno anni '70 dal gusto vintage, ma rivisitati in chiave lineare ed essenziale! Accessori dal design moderno e minimale con una funzionalità amplificata: piani d'appoggio come complementi d'arredo, portaoggetti e svuotatasche... che nella loro versione "forata" diventano dei pratici portasalviette od ospitano il bicchiere del portascopino. Ovviamente non può mancare il porta rotolo che tramite la fessura nella ceramica agevola il taglio della carta igenica

The Joy series of accessories plays the tridimensionality of ceramic materials that have always characterized ArtCeram products. A multifunctional collection of tops for the bathrooms that takes inspiration from the vintage accessories produced in '70 but revisited in a linear and essenzial style! Modern and minimal design accessories much more functional! Tops that can be used as fittings, trays and as towel holder and brush holder in the hole-version choice. Also, the paper holder that can be easily torn through the ceramic slot.

ACC005
ACC003
ACC006
ACC007

Lato-strappo sul davanti oppure sul retro?... Da un recente studio sembra che siano i piccoli dettagli a rivelare i tratti della personalità di ognuno di noi. Con il nuovo porta rotolo Joy è semplice capire come utilizzarlo al meglio! Istruzioni per l'uso: inserire il velo nella pratica fessura nella ceramica per agevolare il taglio della carta igenica

Cutting the paper in front or from the back? A recent research has confirmed that these details reveal the personality traits of each of us.
The Joy paper holder is very easy to use!
Guidelines: insert the paper into the ceramic slot to make cutting easier.

ACC004
ACC002
ACC001

JOY ACCESSORI /**OVERVIEW**

	colore	codice	kg	pz. pallet Italia	pz. pallet Export
JOY | 16 x 16 portarotolo ceramica + kit di fissaggio *ceramic toilet roll holder* *+ fitting system kit*	◯	**ACC001 01; 00**	1	-	-

JOY | 16 x 37 porta scopino ceramica + kit di fissaggio + scopino *ceramic brush holder* *+ fitting system kit + brush*	◯	**ACC002 01; 00**	2	-	-

JOY | 34 x 16 porta salviette ceramica + kit di fissaggio *ceramic towel rail* *+ fitting system kit*	◯	**ACC003 01; 00**	2	-	-

JOY | 4 x 9 appendino singolo ceramica + kit di fissaggio *ceramic single hook* *+ fitting system kit*	◯	**ACC004 01; 00**	0,5	-	-

	colore	codice	kg	pz. pallet Italia	pz. pallet Export
JOY | 16 x 16 porta sapone ceramica + kit di fissaggio *ceramic soap holder* *+ fitting system kit*	◯	**ACC005 01; 00**	1	-	-
JOY | 16 x 16 porta salviette ceramica + kit di fissaggio *ceramic towel rail* *+ fitting system kit*	◯	**ACC006 01; 00**	1	-	-
JOY | 34 x 16 mensola + kit di fissaggio *shelf + fitting system kit*	◯	**ACC007 01; 00**	1	-	-

ACC001 JOY
portarotolo ceramica
ceramic toilet roll holder

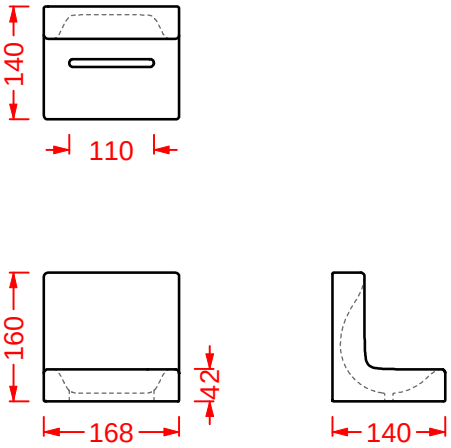

ACC002 JOY
portascopino ceramica + scopino
ceramic brush holder + brush

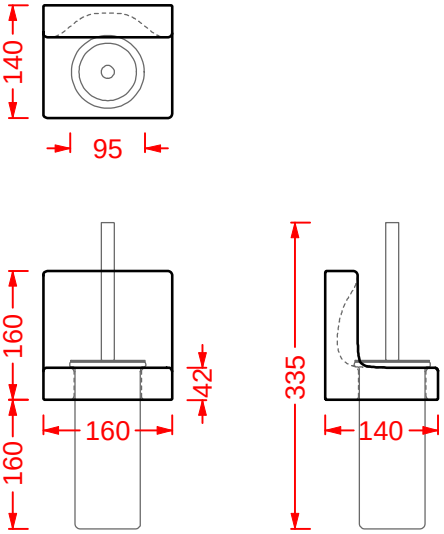

ACC003 JOY
porta salviette ceramica 34
ceramic towel rail 34

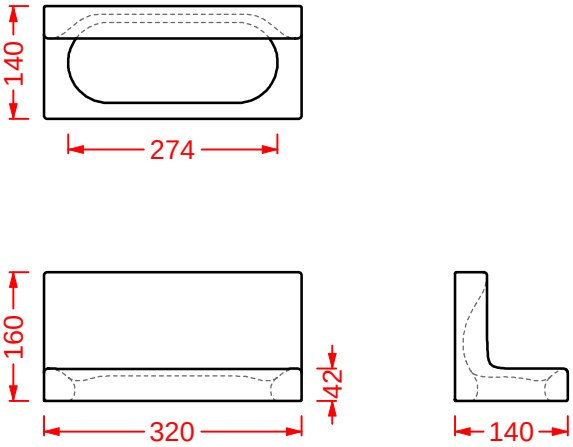

ACC004 JOY
appendino singolo ceramica
ceramic single hook

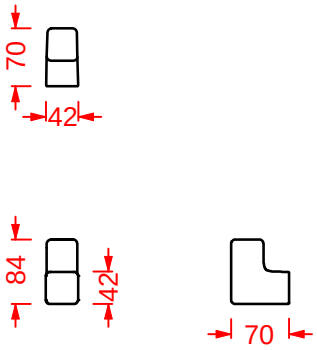

ACC005 JOY
porta sapone ceramica
ceramic soap holder

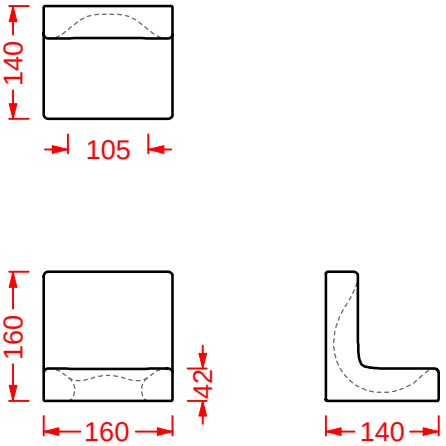

ACC006 JOY
porta salviette ceramica 16
ceramic towel rail 16

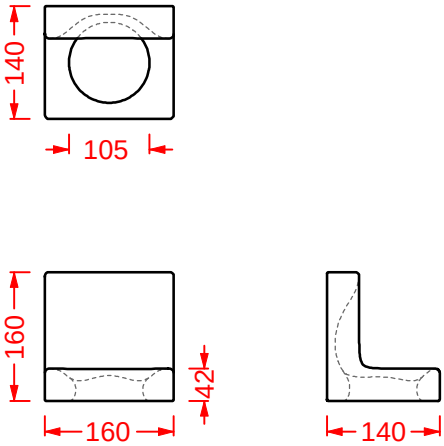

ACC007 JOY
mensola
shelf

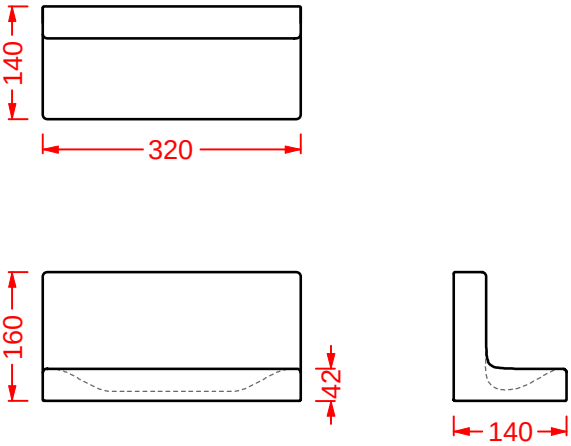

ONE SHOT

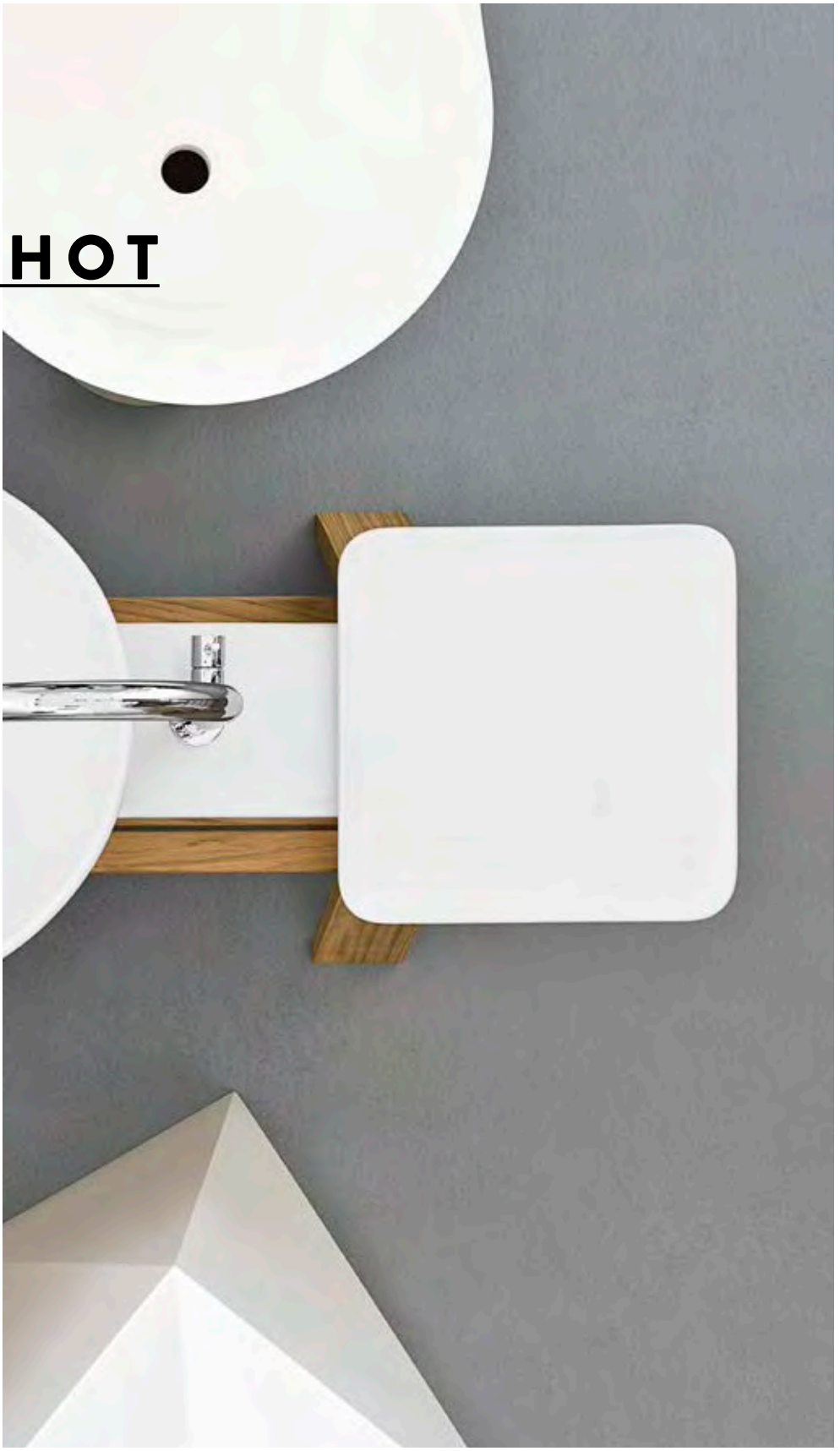

the Arteceram One shot

VOGUE
FUORI SCALA
FLAIR
TT
IL CAVALLETTO
CUP
SHARP
LA FONTANA 2.0
ARCHI COLLECTION
CORNICI COLLECTION
MIRRORS
BATHTUBS

VOGUE

Designed by Meneghello Paolelli Associati

Vogue è una struttura metallica di forma circolare e dal design discreto, pensata per valorizzare i tre lavabi Ø44 Rombo, Millerighe e Atelier.
La struttura Vogue consente così di elevare questi tre lavabi a veri e propri centrostanza! Con il vantaggio di poter contare su un porta asciugamano integrato e su di una utile base di appoggio. La struttura metallica è disponibile in nero o bianco opaco, ed è possibile avere la base d'appoggio inferiore in lamiera stirata o in ceramica con le medesime finiture del lavabo posizionato sopra.

Vogue is a round metal structure with a soft design that enhances the lines of the three Ø44 basins: Rombo, Millerighe and Atelier. Vogue basically transform the three above-mentioned basins into real free-standing ones with an integrated towel holder and a useful support surface. It is also possible to have the bottom top in ceramic with the same basin finish. Available in matt white and matt black, this structure comes with a towel holder and a grilled metal sheet at the bottom.

OSL010
OSL009
ATL001
ACA058
+ TFA006
ACA058
+ TFC005

VOGUE SYSTEM

La struttura Vogue è pensata per tre lavabi.
The Vogue structure is designed for three washbasins.

ROMBO (OSL009)
lavabo appoggio
countertop washbasin
Ø44

MILLERIGHE (OSL010)
lavabo appoggio
countertop washbasin
Ø44

ATELIER (ATL001)
lavabo appoggio
countertop washbasin
Ø44

ATL001
ACA058
+ TFA006

ATL001
ACA058
+ TFC005

VOGUE/**VARIATIONS**

Cartelle colori alle pagg. 480-487.
Color charts at pages 480-487.

colori e finiture - colors and finishes...

CLASSIC

bianco lucido
glossy white
cod. 01

bianco matt
matt white
cod. 05

nero matt
matt black
cod. 17

ACQUARELLI
Opachi / *Matt*

grigio
grey
cod. 34

azzurro
blue
cod. 32

rosa
pink
cod. 33

verde
green
cod. 35

champagne
champagne
cod. 02

NATURAL TONES
Opachi / *Matt*

blu notte
blue notte
cod. 36

blu denim
blue denim
cod. 37

blu avio
blue avio
cod. 38

marrone cocoa
brown cocoa
cod. 39

marrone tortora
brown tortora
cod. 40

marrone matera
brown matera
cod. 41

verde petrolio
green petrolio
cod. 42

verde foresta
green foresta
cod. 43

verde salvia
green salvia
cod. 44

VOGUE SYSTEM/**OVERVIEW**

	colore	codice	kg	pz. pallet Italia	pz. pallet Export
VOGUE | Ø 44 h 72,5		**ACA058 05;00**	8	-	-
struttura per lavabi appoggio Rombo, Millerighe e Atelier *structure for countertop washbasins Rombo, Millerighe and Atelier*		**ACA058 17; 00**	8	-	-

griglia per struttura *grid shelf for structure*		**TFA002 05**	2	-	-
		TFA002 17	2	-	-
ripiano in ceramica *ceramic shelf*		**TFC005 01;00**	5	-	-
		TFC005 05;00	5	-	-
		TFC005 17; 00	5	-	-
	NATURAL TONES	**TFC005 36;00**	5	-	-
		TFC005 37;00	5	-	-
		TFC005 38;00	5	-	-
		TFC005 39;00	5	-	-
		TFC005 40;00	5	-	-
		TFC005 41; 00	5	-	-
		TFC005 42;00	5	-	-
		TFC005 43;00	5	-	-
		TFC005 44;00	5	-	-
	ACQUARELLI	**TFC005 34;00**	5	-	-
		TFC005 32;00	5	-	-
		TFC005 33;00	5	-	-
		TFC005 35;00	5	-	-
		TFC005 02;00	5	-	-

ROMBO | Ø 44

lavabo appoggio

countertop washbasin

colore	codice	kg	pz. pallet Italia	pz. pallet Export
	OSL009 01; 00	9,5	20	40
	OSL009 05; 00	9,5	20	40
	OSL009 17; 00	9,5	20	40
NATURAL TONES	**OSL009 36; 00**	9,5	20	40
NATURAL TONES	**OSL009 37; 00**	9,5	20	40
NATURAL TONES	**OSL009 38; 00**	9,5	20	40
NATURAL TONES	**OSL009 39; 00**	9,5	20	40
NATURAL TONES	**OSL009 40; 00**	9,5	20	40
NATURAL TONES	**OSL009 41; 00**	9,5	20	40
NATURAL TONES	**OSL009 42; 00**	9,5	20	40
NATURAL TONES	**OSL009 43; 00**	9,5	20	40
NATURAL TONES	**OSL009 44; 00**	9,5	20	40

MILLERIGHE | Ø 44

lavabo appoggio

countertop washbasin

colore	codice	kg	pz. pallet Italia	pz. pallet Export
	OSL010 01; 00	9	20	40
	OSL010 05; 00	9	20	40
	OSL010 17; 00	9	20	40
NATURAL TONES	**OSL010 36; 00**	9	20	40
NATURAL TONES	**OSL010 37; 00**	9	20	40
NATURAL TONES	**OSL010 38; 00**	9	20	40
NATURAL TONES	**OSL010 39; 00**	9	20	40
NATURAL TONES	**OSL010 40; 00**	9	20	40
NATURAL TONES	**OSL010 41; 00**	9	20	40
NATURAL TONES	**OSL010 42; 00**	9	20	40
NATURAL TONES	**OSL010 43; 00**	9	20	40
NATURAL TONES	**OSL010 44; 00**	9	20	40

ATELIER | Ø44

lavabo appoggio

countertop washbasin

	colore	codice	kg	pz. pallet Italia	pz. pallet Export
		ATL001 01; 00	9	20	40
		ATL001 05; 00	9	20	40
		ATL001 17; 00	9	20	40
NATURAL TONES		**ATL001 36; 00**	9	20	40
NATURAL TONES		**ATL001 37; 00**	9	20	40
NATURAL TONES		**ATL001 38; 00**	9	20	40
NATURAL TONES		**ATL001 39; 00**	9	20	40
NATURAL TONES		**ATL001 40; 00**	9	20	40
NATURAL TONES		**ATL001 41; 00**	9	20	40
NATURAL TONES		**ATL001 42; 00**	9	20	40
NATURAL TONES		**ATL001 43; 00**	9	20	40
NATURAL TONES		**ATL001 44; 00**	9	20	40
ACQUARELLI		**ATL001 34; 00**	9	20	40
ACQUARELLI		**ATL001 32; 00**	9	20	40
ACQUARELLI		**ATL001 33; 00**	9	20	40
ACQUARELLI		**ATL001 35; 00**	9	20	40
ACQUARELLI		**ATL001 02; 00**	9	20	40

sifone cilindrico - *siphon*	**ACA022**	1	-	-

sifone deluxe - *deluxe siphon*	**ACA060 71**	0,5	-	-
	ACA060 05	0,5	-	-
	ACA060 17	0,5	-	-

		colore	codice	kg	pz. pallet Italia	pz. pallet Export
piletta universale up & down con tappo in ceramica *up & down universal drain with ceramic cover for washbasins*			**ACA036**	0,3	-	-
			ACA038 05; 00	0,3	-	-
			ACA038 17; 00	0,3	-	-
	NATURAL TONES		**ACA038 36; 00**	0,3	-	-
			ACA038 37; 00	0,3	-	-
			ACA038 38; 00	0,3	-	-
			ACA038 39; 00	0,3	-	-
			ACA038 40; 00	0,3	-	-
			ACA038 41; 00	0,3	-	-
			ACA038 42; 00	0,3	-	-
			ACA038 43; 00	0,3	-	-
			ACA038 44; 00	0,3	-	-
	ACQUARELLI		**ACA038 34; 00**	0,3	-	-
			ACA038 32; 00	0,3	-	-
			ACA038 33; 00	0,3	-	-
			ACA038 35; 00	0,3	-	-
			ACA038 02; 00	0,3	-	-

piletta universale lavabo up & down *up & down drain for washbasin*	**ACA032**	0,3	-	-

piletta universale Pop con troppopieno integrato *Pop universal drain with integral overflow*	**ACA061 71**	0,5	-	-
	ACA061 05	0,5	-	-
	ACA061 17	0,5	-	-

ACA058 VOGUE
struttura Vogue per Rombo, Millerighe e Atelier
Vogue structure for Rombo, Millerighe and Atelier

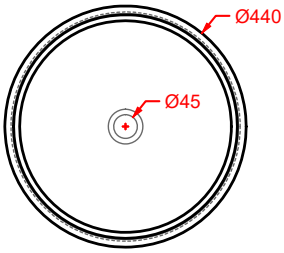

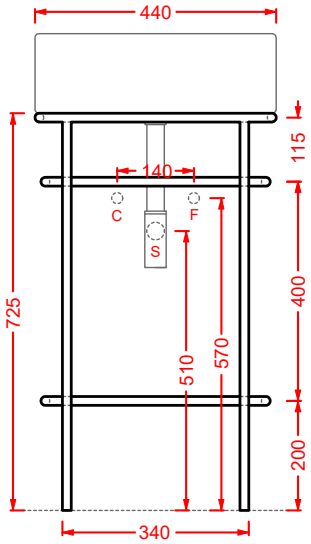

OSL009 ROMBO
lavabo appoggio Ø44
countertop washbasin Ø44

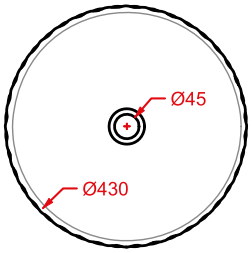

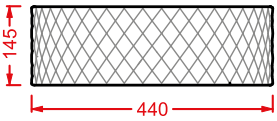

OSL010 MILLERIGHE
lavabo appoggio Ø44
countertop washbasin Ø44

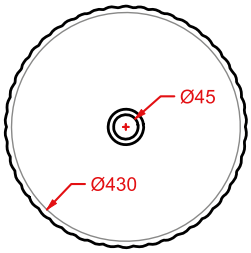

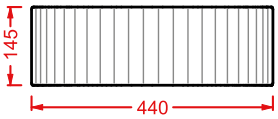

ATL001 ATELIER
lavabo appoggio Ø44
countertop washbasin Ø44

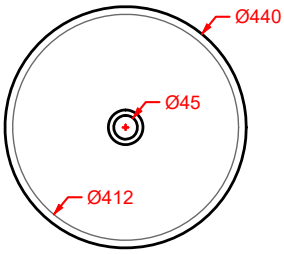

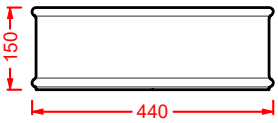

FUORI SCALA

Designed by Meneghello Paolelli Associati

Guardare avanti con uno sguardo rivolto al passato, innovare rispettando le proprie radici e la propria storia. Fuori Scala è una collezione di lavabi dal design poliedrico, in grado di contaminare linguaggi e piani temporali, passato presente e futuro, dalle linee essenziali e contemporanee. Il nome Fuori Scala "guarda" alla storia di The.Artceram, all'omonimo lavabo che è stato a suo tempo sinonimo di Product Design e di innovazione formale. Grazie al profilo a bordo fino i lavabi possono essere installati da appoggio, emulando nel segno quello di una grande pentola; incassati nel top del mobile da bagno dove viene esaltato il suo caratteristico profilo a bordo fino, delineato da un bordo pronuciato e da una base di appoggio complanare; oppure su strutture in metallo dedicate. Sono disponibili due lavabi, tondo e con pianta "a biscotto", e due lavabi rettangolari con rubinetto integrato.

A future perspective shaped by the past, innovation that respects origins and history. Fuori Scala is a new collection of basins with a versatile design that blends artistic expression and temporal planes, past, present and future, with essential and contemporary lines. The name "Fuori Scala" comes from the history of The.Artceram since the Fuori Scala basin (with the same name) represented a visible example of Product Design and Formal Innovation. Thanks to a very thin rim, the Fuori Scala basins can be installed as overtop basins – semiotically similar to a cooking pot – or as inset basins in line with the top of bathroom furniture where the evident thin rim is accentuated; or mounted on dedicated metal structures. The Fuori Scala collection include a round and an oval basins and two rectangular ones with taphole.

TFL032
TFL033

FUORI SCALA SYSTEM

I lavabi Fuori Scala sono pensati per essere installati in tre diversi modi.
Fuori Scala washbasins are designed to be installed in three different ways.

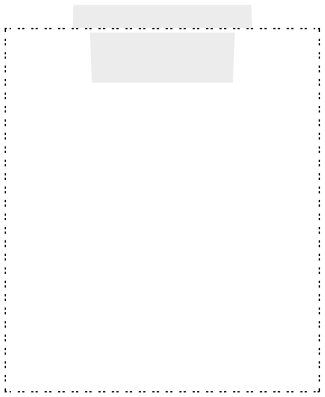

lavabo incasso
drop in washbasin

lavabo appoggio
countertop washbasin

lavabo + struttura dedicata
washbasin + dedicated structure

TFL034

TFL033
TFL032
ACA055
+ TFA003
ACA054
+ TFA002

TFL035
ACA057
+ TFC004

FUORI SCALA/**VARIATIONS**

Cartelle colori alle pagg. 480-487.
Color charts at pages 480-487.

colori e finiture - colors and finishes...

CLASSIC

bianco lucido
glossy white
cod. 01

bianco matt
matt white
cod. 05

nero matt
matt black
cod. 17

POP COLORS
Opachi / *Matt*

giallo zinco
zync yellow
cod. 12

arancio cammeo
orange cameo
cod. 13

blu zaffiro
blue sapphire
cod. 16

grigio oliva
grey olive
cod. 15

NATURAL TONES
Opachi / *Matt*

blu notte
blue notte
cod. 36

blu denim
blue denim
cod. 37

blu avio
blue avio
cod. 38

marrone cocoa
brown cocoa
cod. 39

marrone tortora
brown tortora
cod. 40

marrone matera
brown matera
cod. 41

verde petrolio
green petrolio
cod. 42

verde foresta
green foresta
cod. 43

verde salvia
green salvia
cod. 44

FUORI SCALA/**OVERVIEW**

FUORI SCALA | Ø 40

lavabo appoggio/incasso/per struttura dedicata

countertop/drop in/for structure washbasin

	colore	codice	kg	pz. pallet Italia	pz. pallet Export
		TFL032 01; 00	8	20	40
		TFL032 05; 00	8	20	40
		TFL032 17; 00	8	20	40
POP COLORS		**TFL032 12; 00**	8	20	40
POP COLORS		**TFL032 13; 00**	8	20	40
POP COLORS		**TFL032 16; 00**	8	20	40
POP COLORS		**TFL032 15; 00**	8	20	40
NATURAL TONES		**TFL032 36; 00**	8	20	40
NATURAL TONES		**TFL032 37; 00**	8	20	40
NATURAL TONES		**TFL032 38; 00**	8	20	40
NATURAL TONES		**TFL032 39; 00**	8	20	40
NATURAL TONES		**TFL032 40; 00**	8	20	40
NATURAL TONES		**TFL032 41; 00**	8	20	40
NATURAL TONES		**TFL032 42; 00**	8	20	40
NATURAL TONES		**TFL032 43; 00**	8	20	40
NATURAL TONES		**TFL032 44; 00**	8	20	40

FUORI SCALA | 35 x 58

lavabo ovale appoggio/incasso/
per struttura dedicata

oval countertop/drop in/for structure washbasin

	colore	codice	kg	pz. pallet Italia	pz. pallet Export
		TFL033 01; 00	9	20	40
		TFL033 05; 00	9	20	40
		TFL033 17; 00	9	20	40
POP COLORS		**TFL033 12; 00**	9	20	40
POP COLORS		**TFL033 13; 00**	9	20	40
POP COLORS		**TFL033 16; 00**	9	20	40
POP COLORS		**TFL033 15; 00**	9	20	40
NATURAL TONES		**TFL033 36; 00**	9	20	40
NATURAL TONES		**TFL033 37; 00**	9	20	40
NATURAL TONES		**TFL033 38; 00**	9	20	40
NATURAL TONES		**TFL033 39; 00**	9	20	40
NATURAL TONES		**TFL033 40; 00**	9	20	40
NATURAL TONES		**TFL033 41; 00**	9	20	40
NATURAL TONES		**TFL033 42; 00**	9	20	40
NATURAL TONES		**TFL033 43; 00**	9	20	40
NATURAL TONES		**TFL033 44; 00**	9	20	40

FUORI SCALA | 60 x 45

lavabo rettangolare appoggio/ incasso/per struttura dedicata

rectangular countertop/drop in/ for structure washbasin

	colore	codice	kg	pz. pallet Italia	pz. pallet Export
		TFL034 01; 00	14	18	36
		TFL034 05; 00	14	18	36
		TFL034 17; 00	14	18	36
POP COLORS		**TFL034 12; 00**	14	18	36
POP COLORS		**TFL034 13; 00**	14	18	36
POP COLORS		**TFL034 16; 00**	14	18	36
POP COLORS		**TFL034 15; 00**	14	18	36
NATURAL TONES		**TFL034 36; 00**	14	18	36
NATURAL TONES		**TFL034 37; 00**	14	18	36
NATURAL TONES		**TFL034 38; 00**	14	18	36
NATURAL TONES		**TFL034 39; 00**	14	18	36
NATURAL TONES		**TFL034 40; 00**	14	18	36
NATURAL TONES		**TFL034 41; 00**	14	18	36
NATURAL TONES		**TFL034 42; 00**	14	18	36
NATURAL TONES		**TFL034 43; 00**	14	18	36
NATURAL TONES		**TFL034 44; 00**	14	18	36

FUORI SCALA | 80 x 45

lavabo rettangolare appoggio/ incasso/per struttura dedicata

rectangular countertop/drop in/ for structure washbasin

	colore	codice	kg	pz. pallet Italia	pz. pallet Export
		TFL035 01; 00	19	16	32
		TFL035 05; 00	19	16	32
		TFL035 17; 00	19	16	32
POP COLORS		**TFL035 12; 00**	19	16	32
POP COLORS		**TFL035 13; 00**	19	16	32
POP COLORS		**TFL035 16; 00**	19	16	32
POP COLORS		**TFL035 15; 00**	19	16	32
NATURAL TONES		**TFL035 36; 00**	19	16	32
NATURAL TONES		**TFL035 37; 00**	19	16	32
NATURAL TONES		**TFL035 38; 00**	19	16	32
NATURAL TONES		**TFL035 39; 00**	19	16	32
NATURAL TONES		**TFL035 40; 00**	19	16	32
NATURAL TONES		**TFL035 41; 00**	19	16	32
NATURAL TONES		**TFL035 42; 00**	19	16	32
NATURAL TONES		**TFL035 43; 00**	19	16	32
NATURAL TONES		**TFL035 44; 00**	19	16	32

FUORI SCALA | ∅38 h83

struttura per lavabo
Fuori Scala ∅40

structure for washbasin
Fuori scala ∅40

colore	codice	kg	pz. pallet Italia	pz. pallet Export
	ACA054 05	11	-	-
	ACA054 17	11	-	-

griglia per struttura		**TFA002 05**	0,5	-	-
grid for structure		**TFA002 17**	0,5	-	-
ripiano in ceramica		**TFC005 01; 00**	4,5	-	-
ceramic shelf		**TFC005 05; 00**	4,5	-	-
		TFC005 17; 00	4,5	-	-
	POP COLORS	**TFC005 12; 00**	4,5	-	-
	POP COLORS	**TFC005 13; 00**	4,5	-	-
	POP COLORS	**TFC005 16; 00**	4,5	-	-
	POP COLORS	**TFC005 15; 00**	4,5	-	-
	NATURAL TONES	**TFC005 36; 00**	4,5	-	-
	NATURAL TONES	**TFC005 37; 00**	4,5	-	-
	NATURAL TONES	**TFC005 38; 00**	4,5	-	-
	NATURAL TONES	**TFC005 39; 00**	4,5	-	-
	NATURAL TONES	**TFC005 40; 00**	4,5	-	-
	NATURAL TONES	**TFC005 41; 00**	4,5	-	-
	NATURAL TONES	**TFC005 42; 00**	4,5	-	-
	NATURAL TONES	**TFC005 43; 00**	4,5	-	-
	NATURAL TONES	**TFC005 44; 00**	4,5	-	-

	colore	codice	kg	pz. pallet Italia	pz. pallet Export
FUORI SCALA | 36.5 x 58.6 h83		**ACA055 05**	15	-	-
struttura per lavabo Fuori Scala ovale 58 *structure for washbasin* *Fuori scala oval 58*		**ACA055 17**	15	-	-

		colore	codice	kg	pz. pallet Italia	pz. pallet Export
griglia per struttura			**TFA003 05**	0,7	-	-
grid for structure			**TFA003 17**	0,7	-	-
ripiano in ceramica			**TFC002 01; 00**	6	-	-
ceramic shelf			**TFC002 05; 00**	6	-	-
			TFC002 17; 00	6	-	-
	POP COLORS		**TFC002 12; 00**	6	-	-
	POP COLORS		**TFC002 13; 00**	6	-	-
	POP COLORS		**TFC002 16; 00**	6	-	-
	POP COLORS		**TFC002 15; 00**	6	-	-
	NATURAL TONES		**TFC002 36; 00**	6	-	-
	NATURAL TONES		**TFC002 37; 00**	6	-	-
	NATURAL TONES		**TFC002 38; 00**	6	-	-
	NATURAL TONES		**TFC002 39; 00**	6	-	-
	NATURAL TONES		**TFC002 40; 00**	6	-	-
	NATURAL TONES		**TFC002 41; 00**	6	-	-
	NATURAL TONES		**TFC002 42; 00**	6	-	-
	NATURAL TONES		**TFC002 43; 00**	6	-	-
	NATURAL TONES		**TFC002 44; 00**	6	-	-

	colore	codice	kg	pz. pallet Italia	pz. pallet Export
FUORI SCALA | 40 x 57 h83		**ACA056 05**	16	-	-
struttura per lavabo Fuori Scala rettangolare 60 *structure for washbasin* *Fuori scala rectangular 60*		**ACA056 17**	16	-	-

		colore	codice	kg	pz. pallet Italia	pz. pallet Export
griglia per struttura			**TFA007 05**	1	-	-
grid for structure			**TFA007 17**	1	-	-
ripiano in ceramica			**TFC003 01; 00**	7	-	-
ceramic shelf			**TFC003 05; 00**	7	-	-
			TFC003 17; 00	7	-	-
	POP COLORS		**TFC003 12; 00**	7	-	-
			TFC003 13; 00	7	-	-
			TFC003 16; 00	7	-	-
			TFC003 15; 00	7	-	-
	NATURAL TONES		**TFC003 36; 00**	7	-	-
			TFC003 37; 00	7	-	-
			TFC003 38; 00	7	-	-
			TFC003 39; 00	7	-	-
			TFC003 40; 00	7	-	-
			TFC003 41; 00	7	-	-
			TFC003 42; 00	7	-	-
			TFC003 43; 00	7	-	-
			TFC003 44; 00	7	-	-

FUORI SCALA | 40 x 77 h83	colore	codice	kg	pz. pallet Italia	pz. pallet Export
struttura per lavabo Fuori Scala rettangolare 80 *structure for washbasin* *Fuori scala rectangular 80*		**ACA057 05**	18	-	-
		ACA057 17	18	-	-

griglia per struttura *grid for structure*					
		TFA008 05	1,5	-	-
		TFA008 17	1,5	-	-

ripiano in ceramica *ceramic shelf*					
		TFC004 01; 00	9	-	-
		TFC004 05; 00	9	-	-
		TFC004 17; 00	9	-	-
	POP COLORS	**TFC004 12; 00**	9	-	-
	POP COLORS	**TFC004 13; 00**	9	-	-
	POP COLORS	**TFC004 16; 00**	9	-	-
	POP COLORS	**TFC004 15; 00**	9	-	-
	NATURAL TONES	**TFC004 36; 00**	9	-	-
	NATURAL TONES	**TFC004 37; 00**	9	-	-
	NATURAL TONES	**TFC004 38; 00**	9	-	-
	NATURAL TONES	**TFC004 39; 00**	9	-	-
	NATURAL TONES	**TFC004 40; 00**	9	-	-
	NATURAL TONES	**TFC004 41; 00**	9	-	-
	NATURAL TONES	**TFC004 42; 00**	9	-	-
	NATURAL TONES	**TFC004 43; 00**	9	-	-
	NATURAL TONES	**TFC004 44; 00**	9	-	-

		colore	codice	kg	pz. pallet Italia	pz. pallet Export
piletta universale lavabo up & down tappo in ceramica *up & down universal drain with ceramic cover for washbasins*			**ACA036**	0,3	-	-
			ACA038 03;00	0,3	-	-
			ACA038 05;00	0,3	-	-
			ACA038 17; 00	0,3	-	-
	POP COLORS		**ACA038 12; 00**	0,3	-	-
			ACA038 13; 00	0,3	-	-
			ACA038 16; 00	0,3	-	-
			ACA038 15; 00	0,3	-	-
	NATURAL TONES		**ACA038 36; 00**	0,3	-	-
			ACA038 37; 00	0,3	-	-
			ACA038 38; 00	0,3	-	-
			ACA038 39; 00	0,3	-	-
			ACA038 40; 00	0,3	-	-
			ACA038 41; 00	0,3	-	-
			ACA038 42; 00	0,3	-	-
			ACA038 43; 00	0,3	-	-
			ACA038 44; 00	0,3	-	-

piletta universale lavabo up & down *up & down drain for washbasin*	**ACA032**	0,3	-	-

piletta universale Pop con troppopieno integrato *Pop universal drain with integral overflow*	**ACA061 71**	0,5	-	-
	ACA061 05	0,5	-	-
	ACA061 17	0,5	-	-

sifone cilindrico - *siphon*	**ACA022**	1	-	-

sifone deluxe - *deluxe siphon*	**ACA060 71**	0,5	-	-
	ACA060 05	0,5	-	-
	ACA060 17	0,5	-	-

ACA054 FUORI SCALA
struttura per lavabo Ø40
structure for washbasin Ø40

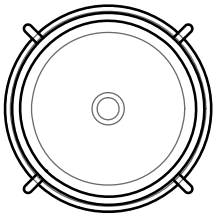

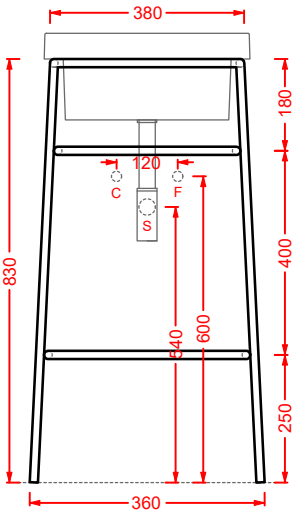

ACA055 FUORI SCALA
struttura per lavabo ovale 60
structure for oval washbasin 60

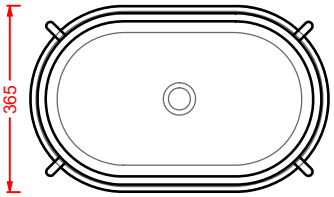

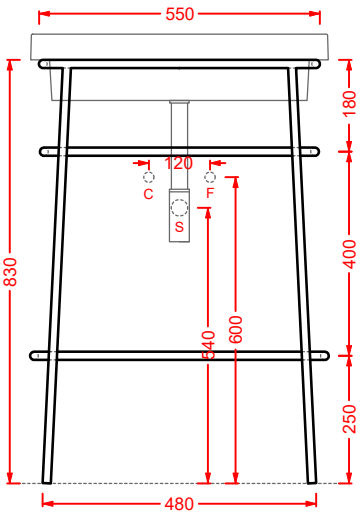

ACA056 FUORI SCALA
struttura per lavabo rettangolare
structure for rectangular washbasin 60

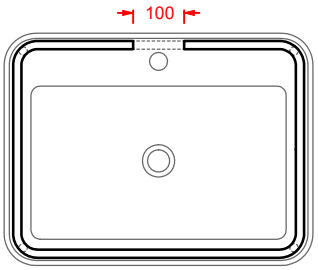

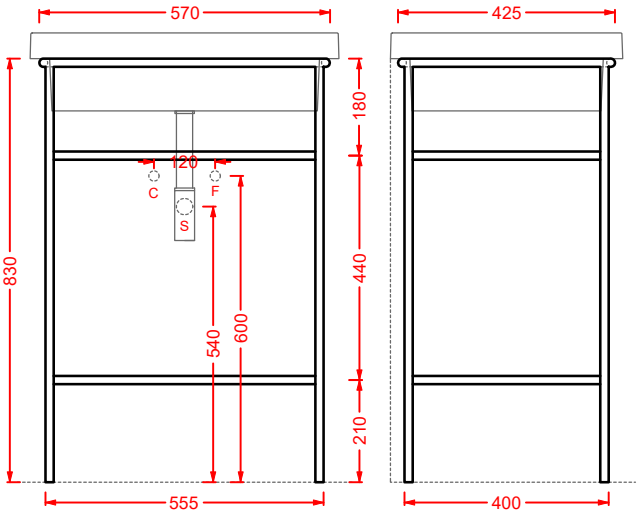

ACA057 FUORI SCALA
struttura per lavabo rettangolare 80
structure for rectangular washbasin 80

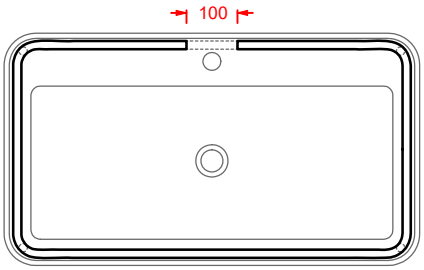

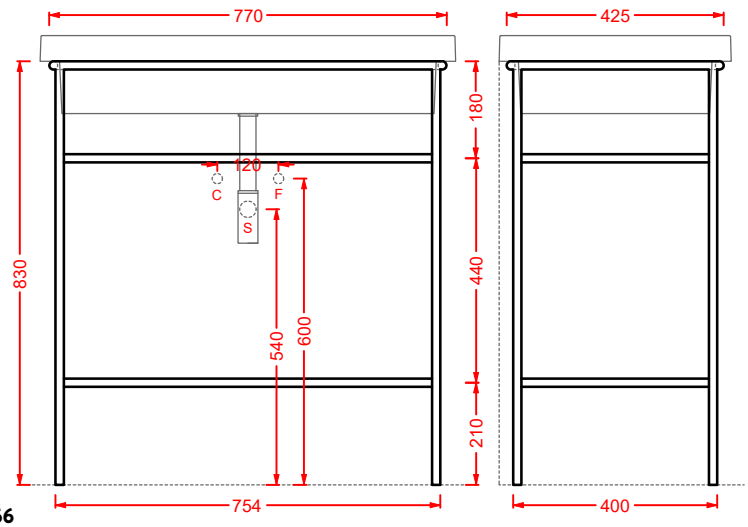

TFL032 FUORI SCALA
lavabo Ø40
washbasin Ø40

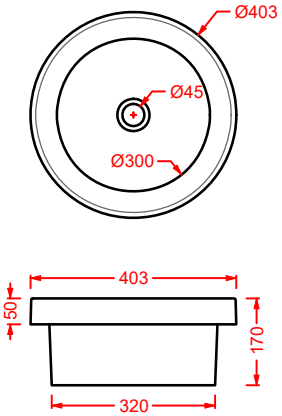

TFL033 FUORI SCALA
lavabo ovale 60
oval washbasin 60

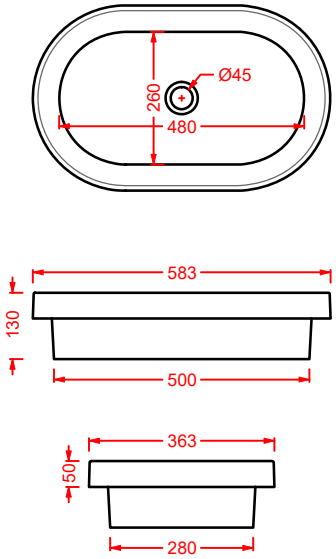

TFL034 FUORI SCALA
lavabo rettangolare 60
rectangular washbasin 60

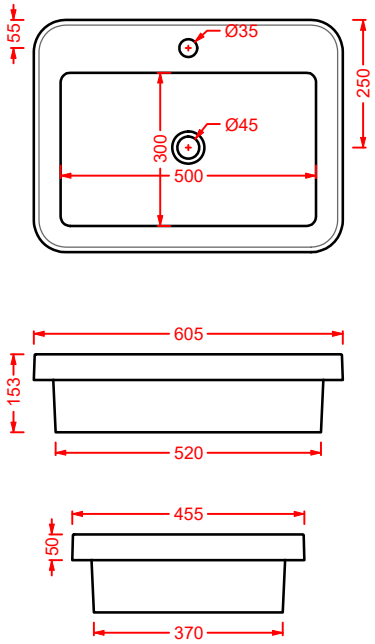

TFL035 FUORI SCALA
lavabo rettangolare 80
rectangular washbasin 80

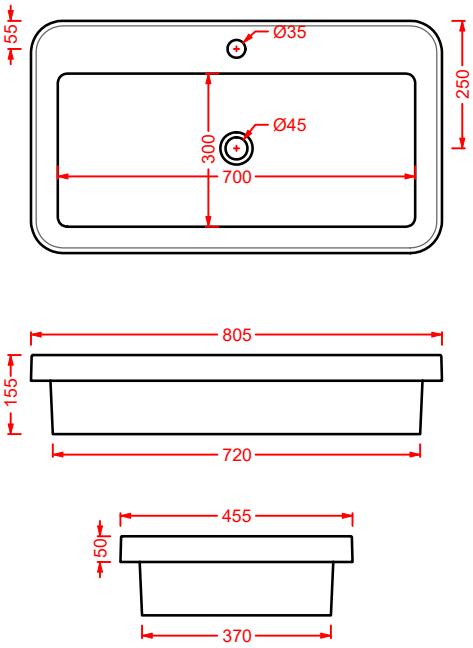

FLAIR

Designed by Meneghello Paolelli Associati

La struttura in metallo Flair si caratterizza per il segno decorativo essenziale ed i trend grafici contemporanei. Progettata con una funzionale barra porta salviette, integra perfettamente il sistema lavabi Cartesio fornendo una base di appoggio coordinata che riprende il motivo compositivo e la texture ceramica. Intersezioni di geometrie basilari danno vita a quattro composizioni d'arredamento alla moda, fresche e funzionali, presentate e combinate in forme diverse. Memphis e minimalismo sono i riferimenti, con colori vivaci e sfacciatamente anni'80, a dialogare con pieni e vuoti minimal di inizio secolo. Una piccola esplosione Pop prestata al mondo bagno.

Flair metal structure is characterized by an essential decorative touch and a contemporary graphic trend. Designed with a functional towel rail, it perfectly completes the Cartesio washbasin system with a top that match the design motif and ceramic texture. Simple geometrical intersections give life to four fashionable design compositions, that are both fresh and functional, presented and combined differently with their tops. Memphis and minimalism are at the core of this idea together with bright colours used in the '80 and harmonized with minimal solids and voids of the beginning of the century. A kind of Pop culture explosion in the bathroom area.

CAL002
ACA065

FLAIR SYSTEM

Un'unica struttura di appoggio coordinabile ai quattro lavabi della collezione Cartesio;
può essere montata a dx o sx a seconda del lavabo installato.
La struttura è disponibile in due finiture, bianco e nero matt, con relativo top in marmo
nello stesso tono (marquinia o carrara). Sul piano di marmo non è possibile installare la rubinetteria.

One special dedicated structure that can be matched with the four basins of Cartesio collection;
it can be used for a left or right installation depending on the washbasin on top.
The structure comes in two finishes, matt black and matt white, also with the matching marble top
(marquinia or carrara). On the marble top a faucet cannot be installed.

CAL004
ACA065

FLAIR/**VARIATIONS**

Cartelle colori alle pagg. 480-487.
Color charts at pages 480-487.

colori e finiture - colors and finishes...

CLASSIC

bianco lucido
glossy white
cod. 01

bianco matt
matt white
cod. 05

nero lucido
glossy black
cod. 03

nero matt
matt black
cod. 17

ACQUARELLI
Opachi / *Matt*

grigio
grey
cod. 34

azzurro
blue
cod. 32

rosa
pink
cod. 33

verde
green
cod. 35

champagne
champagne
cod. 02

FLAIR/**OVERVIEW**

	colore	codice	kg	pz. pallet Italia	pz. pallet Export
FLAIR | 85 x 46 h 75,5		**ACA059**	25	-	-
struttura nero matt con marmo marquinia nero, per lavabi appoggio Cartesio *matt black structure with black marquinia marble, for Cartesio countertop washbasins*					
struttura bianco matt con marmo carrara bianco, per lavabi appoggio Cartesio *matt white structure with white carrara marble, for Cartesio countertop washbasins*		**ACA065**	25	-	-

CARTESIO | 58 x 36

lavabo appoggio ovale
con foro rubinetto

oval countertop washbasin
with taphole

colore	codice	kg	pz. pallet Italia	pz. pallet Export
	CAL001 01;00	10	20	40
	CAL001 03;00	10	20	40
	CAL001 05;00	10	20	40
	CAL001 17;00	10	20	40
ACQUARELLI	**CAL001 34;00**	10	20	40
ACQUARELLI	**CAL001 32;00**	10	20	40
ACQUARELLI	**CAL001 33;00**	10	20	40
ACQUARELLI	**CAL001 35;00**	10	20	40
ACQUARELLI	**CAL001 02;00**	10	20	40

CARTESIO | 58 x 44

lavabo appoggio rettangolare
con foro rubinetto

rectangular countertop washbasin
with taphole

colore	codice	kg	pz. pallet Italia	pz. pallet Export
	CAL002 01;00	14	20	40
	CAL002 03;00	14	20	40
	CAL002 05;00	14	20	40
	CAL002 17;00	14	20	40
ACQUARELLI	**CAL002 34;00**	14	20	40
ACQUARELLI	**CAL002 32;00**	14	20	40
ACQUARELLI	**CAL002 33;00**	14	20	40
ACQUARELLI	**CAL002 35;00**	14	20	40
ACQUARELLI	**CAL002 02;00**	14	20	40

CARTESIO | 44 x 44

lavabo appoggio quadrato
con foro rubinetto

squared countertop washbasin
with taphole

colore	codice	kg	pz. pallet Italia	pz. pallet Export
	CAL003 01; 00	10	20	40
	CAL003 03; 00	10	20	40
	CAL003 05; 00	10	20	40
	CAL003 17; 00	10	20	40
ACQUARELLI	**CAL003 34; 00**	10	20	40
ACQUARELLI	**CAL003 32; 00**	10	20	40
ACQUARELLI	**CAL003 33; 00**	10	20	40
ACQUARELLI	**CAL003 35; 00**	10	20	40
ACQUARELLI	**CAL003 02; 00**	10	20	40

CARTESIO | 44 x 36

lavabo appoggio tondo
con foro rubinetto

round countertop washbasin
with taphole

colore	codice	kg	pz. pallet Italia	pz. pallet Export
	CAL004 01; 00	8	20	40
	CAL004 03; 00	8	20	40
	CAL004 05; 00	8	20	40
	CAL004 17; 00	8	20	40
ACQUARELLI	**CAL004 34; 00**	8	20	40
ACQUARELLI	**CAL004 32; 00**	8	20	40
ACQUARELLI	**CAL004 33; 00**	8	20	40
ACQUARELLI	**CAL004 35; 00**	8	20	40
ACQUARELLI	**CAL004 02; 00**	8	20	40

CARTESIO | 58 x 36

lavabo appoggio ovale
senza foro rubinetto

oval countertop washbasin without taphole

	colore	codice	kg	pz. pallet Italia	pz. pallet Export
		CAL001 01; 99	10	20	40
		CAL001 03; 99	10	20	40
		CAL001 05; 99	10	20	40
		CAL001 17; 99	10	20	40
ACQUARELLI		**CAL001 34; 99**	10	20	40
ACQUARELLI		**CAL001 32; 99**	10	20	40
ACQUARELLI		**CAL001 33; 99**	10	20	40
ACQUARELLI		**CAL001 35; 99**	10	20	40
ACQUARELLI		**CAL001 02; 99**	10	20	40

CARTESIO | 58 x 44

lavabo appoggio rettangolare
senza foro rubinetto

rectangular countertop washbasin without taphole

		CAL002 01; 99	14	20	40
		CAL002 03; 99	14	20	40
		CAL002 05; 99	14	20	40
		CAL002 17; 99	14	20	40
ACQUARELLI		**CAL002 34; 99**	14	20	40
ACQUARELLI		**CAL002 32; 99**	14	20	40
ACQUARELLI		**CAL002 33; 99**	14	20	40
ACQUARELLI		**CAL002 35; 99**	14	20	40
ACQUARELLI		**CAL002 02; 99**	14	20	40

CARTESIO | 44 x 44

lavabo appoggio quadrato
senza foro rubinetto

squared countertop washbasin without taphole

colore	codice	kg	pz. pallet Italia	pz. pallet Export
	CAL003 01; 99	10	20	40
	CAL003 03; 99	10	20	40
	CAL003 05; 99	10	20	40
	CAL003 17; 99	10	20	40
ACQUARELLI	**CAL003 34; 99**	10	20	40
ACQUARELLI	**CAL003 32; 99**	10	20	40
ACQUARELLI	**CAL003 33; 99**	10	20	40
ACQUARELLI	**CAL003 35; 99**	10	20	40
ACQUARELLI	**CAL003 02; 99**	10	20	40

CARTESIO | 44 x 36

lavabo appoggio tondo
senza foro rubinetto

round countertop washbasin without taphole

colore	codice	kg	pz. pallet Italia	pz. pallet Export
	CAL004 01; 99	8	20	40
	CAL004 03; 99	8	20	40
	CAL004 05; 99	8	20	40
	CAL004 17; 99	8	20	40
ACQUARELLI	**CAL004 34; 99**	8	20	40
ACQUARELLI	**CAL004 32; 99**	8	20	40
ACQUARELLI	**CAL004 33; 99**	8	20	40
ACQUARELLI	**CAL004 35; 99**	8	20	40
ACQUARELLI	**CAL004 02; 99**	8	20	40

	colore	codice	kg	pz. pallet Italia	pz. pallet Export
piletta universale lavabo up & down tappo in ceramica *up & down universal drain with ceramic cover for washbasins*		**ACA036**	0,3	-	-
		ACA038 03;00	0,3	-	-
		ACA038 05;00	0,3	-	-
		ACA038 17; 00	0,3	-	-
	ACQUARELLI	**ACA038 34;00**	0,3	-	-
	ACQUARELLI	**ACA038 32;00**	0,3	-	-
	ACQUARELLI	**ACA038 33;00**	0,3	-	-
	ACQUARELLI	**ACA038 35;00**	0,3	-	-
	ACQUARELLI	**ACA038 02;00**	0,3	-	-

sifone cilindrico - *siphon*		**ACA022**	1	-	-

sifone deluxe - *deluxe siphon*		**ACA060 71**	0,5	-	-
		ACA060 05	0,5	-	-
		ACA060 17	0,5	-	-

piletta universale Pop con troppopieno integrato *Pop universal drain with integral overflow*		**ACA061 71**	0,5	-	-
		ACA061 05	0,5	-	-
		ACA061 17	0,5	-	-

piletta universale lavabo up & down *up & down drain for washbasin*		**ACA032**	0,3	-	-

ACA065 /ACA059 FLAIR
struttura per lavabi appoggio Cartesio
structure for Cartesio countertop washbasins

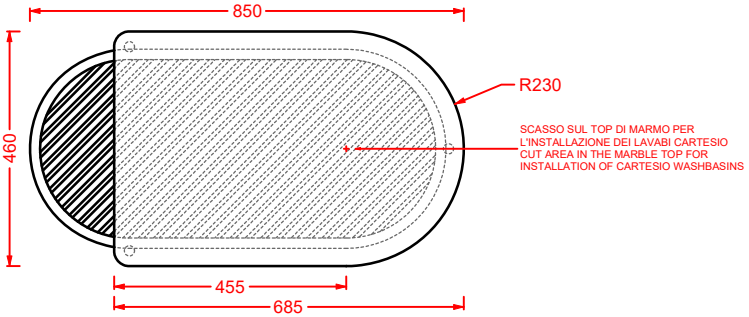

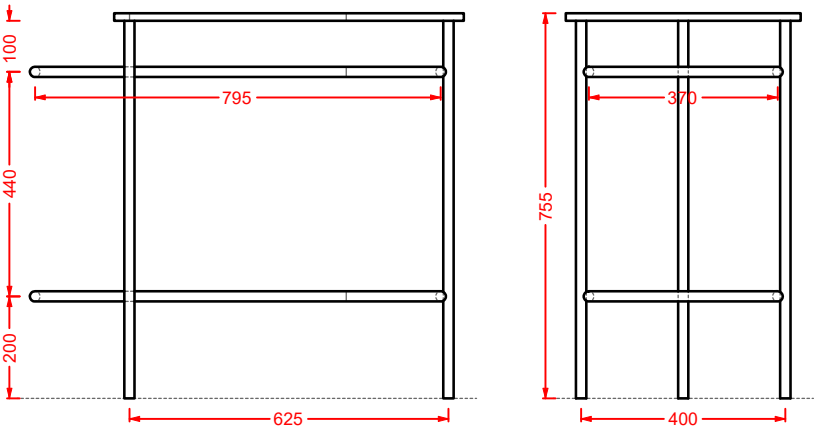

CAL001 CARTESIO
lavabo appoggio ovale
oval countertop washbasin

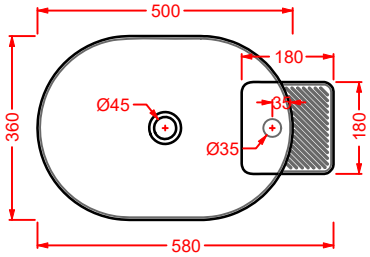

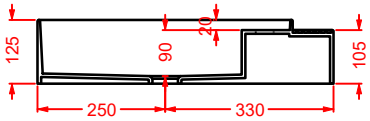

CAL002 CARTESIO
lavabo appoggio rettangolare
rectangular countertop washbasin

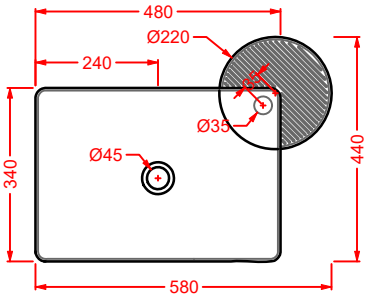

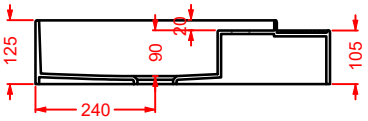

CAL003 CARTESIO
lavabo appoggio quadrato
squared countertop washbasin

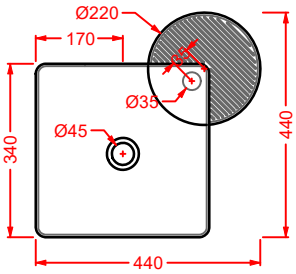

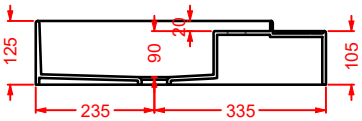

CAL004 CARTESIO
lavabo appoggio tondo
round countertop washbasin

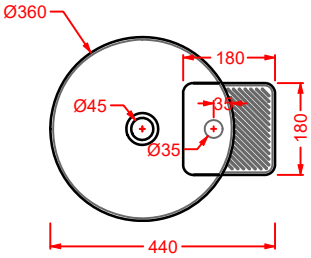

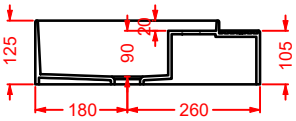

T T

Designed by Meneghello Paolelli Associati

Il lavabo sospeso T T disegnato da Meneghello Paolelli Associati riprende la caratteristica forma della trave a doppia T utilizzata in architettura per la costruzione di edifici, un riferimento all'idea che tutto il materiale esplica la sua resistenza sotto sollecitazione. Due ali a facce esterne parallele, sono collegate con un'anima perpendicolare: una faccia della T è agganciata a muro, mentre l'altra forma il bordo frontale del lavabo. Il lavabo è in Livingtec, cm 90x40. E' possibile posizionare il rubinetto a muro o in appoggio sul piano laterale. Il lavabo si completa con l'aggiunta di accessori posizionati sopra, sotto e frontalmente: ganci, barra porta asciugamani e tavoletta di legno che funziona come punto di appoggio spostabile sui bordi del lavabo.

The TT wall-hung washbasin, designed by Meneghello Paolelli Associati, reminds of the typical shape of the double-T beam used when building edifices and refers to the idea that any material shows is resistance under stress. Two external and parallel wing-like shapes are connected by a vertical core: one face of the T is fixed to the wall while the other forms the frontal rim of this 90x40cm washbasin made in Livingtec. The faucet can be placed on the wall or on the side of the washbasin. Various accessories can be placed on top, underneath or frontally: hooks, a towel bar and a supporting wooden tray that can move along the rims.

DESIGN INDEX ADI

reddot design award
winner 2016

OSL011

OSL011
ACA037

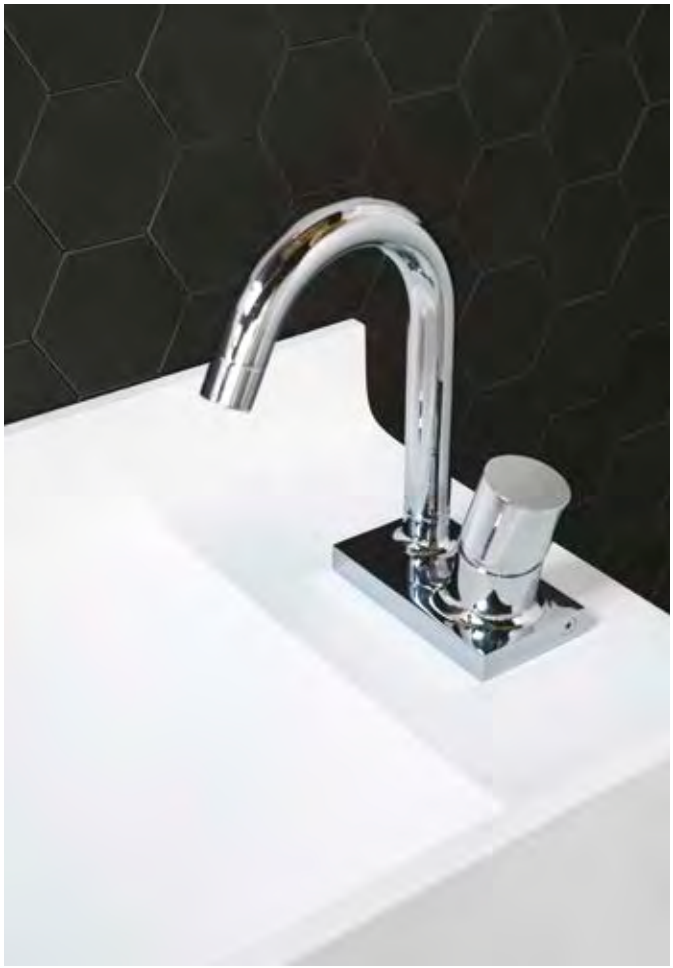

ACA037

TT / **OVERVIEW**

	colore	codice	kg	pz. pallet Italia	pz. pallet Export
TT (Livingtec) | 90 x 40		**OSL011 01; 00**	18	-	-
lavabo sospeso/appoggio in Livingtec satinato + porta salviette laterale in legno + fissaggi , senza foro rubinetteria (1 foro su richiesta) *wall-hung/countertop washbasin in satin Livingtec + lateral wood towel rail + fitting system kit, without taphole (1 hole upon request)*					
ripiano in legno rovere *oak wooden tray*		**ACA037**	1	-	-
sifone cilindrico - *siphon*		**ACA022**	1	-	-
sifone deluxe - *deluxe siphon*		**ACA060 71**	0,5	-	-
		ACA060 05	0,5	-	-
		ACA060 17	0,5	-	-
piletta universale Pop con troppopieno integrato *Pop universal drain with integral overflow*		**ACA061 71**	0,5	-	-
		ACA061 05	0,5	-	-
		ACA061 17	0,5	-	-

OSL011 TT

lavabo sospeso/appoggio in Livingtec satinato + porta salviette laterale in legno

wall-hung/countertop washbasin in satin Livingtec + lateral wood towel rail

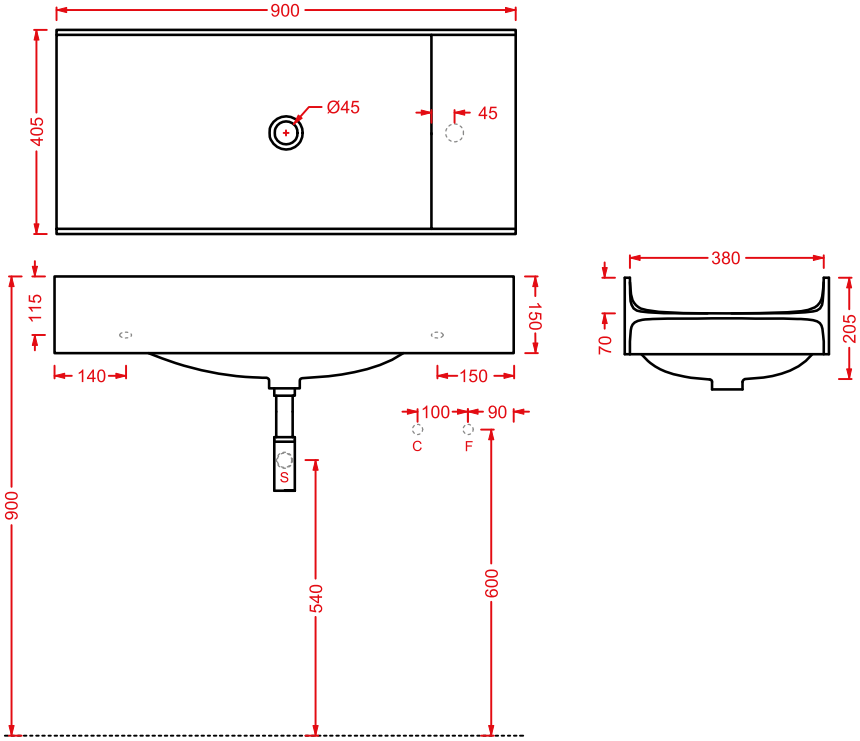

IL CAVALLETTO

Designed by Meneghello Paolelli Associati

Artceram negli ultimi anni ha fatto della zona lavabo il suo focus strategico, sperimentando modi originali per integrare le varie funzioni che caratterizzano quest'area: lavabo, rubinetteria, piano d'appoggio, contenitori, mensole, luce, o. Con Il Cavalletto assistiamo ad una piccola rivoluzione del mobile bagno. Fino ad ora il piano del lavabo é sempre stato concepito come un'area bidimensionale, base d'appoggio per lavabo, rubinetti ed accessori vari.
Il Cavalletto mette in linea tutti gli elementi, disponendoli in fila indiana su di una barra di ceramica sorretta da due cavalletti di legno.

Artceram always experiments original solutions to expand the functionality of the washbasin area, mixing in different ways the different functions (basin, taps and fittings, shelves, towel rails, light, mirror, ...). Il Cavalletto represent a small revolution in bathroom furniture, expanding the functionality of bathroom furnishing elements, re-arranging them into a small space. All the elements are aligned along a 16 cm deep ceramic bar supported by two wooden trestles. The elements can be moved along this line. The washbasin is placed at the center, with the faucet that can be placed on the right or the left (or on the wall).
The ends of the bar contain a small ceramic shelf and Kelvin LED table lamp, co-branded with Flos with adjustable head and the switch located in the head.

DESIGN INDEX ADI 2013

OSA002
LCL001
OSC001
OSL002

LCL001
FRAME

IL CAVALLETTO/**OVERVIEW**

	colore	codice	kg	pz. pallet Italia	pz. pallet Export
IL CAVALLETTO 120 x 50 H 85 barra ceramica + struttura rovere + griglia + lavabo La Ciotola 46 + piletta + raccordi squadro flex *ceramic bar + oak wood frame + shelf staves + La Ciotola 46 washbasin + drain + flex joints*	◯	**OSL002 01; 00**	35	-	-
sifone cilindrico - *siphon*		**ACA022**	1	-	-

piattino in ceramica 35 x 35 *ceramic tray*	◯	**OSC001 01; 00**	2	-	-

lampada Flos Kelvin led 46,7 x 56,5 *Flos Kelvin led lamp*	◯	**OSA002**	1,5	-	-

OSL002 IL CAVALLETTO 120

barra ceramica + struttura essenza + lavabo La Ciotola 46

ceramic bar + wood frame + La Ciotola 46 washbasin

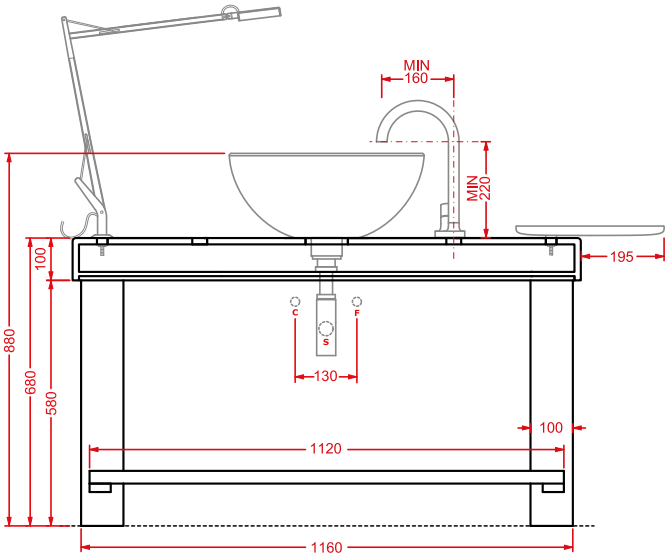

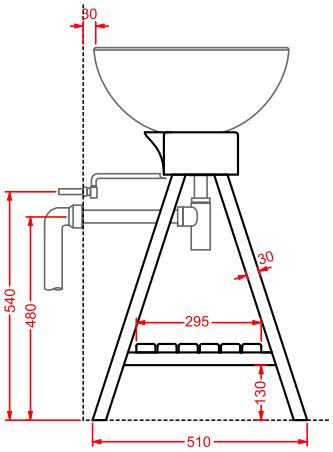

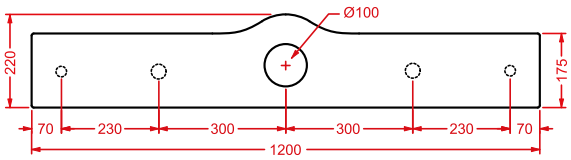

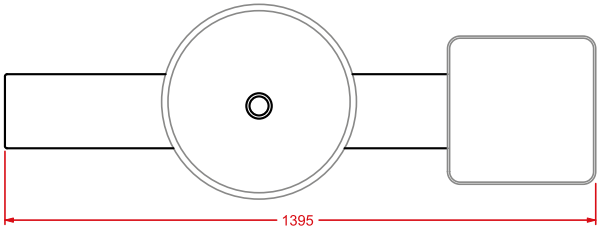

CUP

Designed by Meneghello Paolelli Associati

Una citazione leggera, il lavabo centrostanza Cup é un ironico omaggio alla tazzina da caffé, icona italiana per eccellenza, espressione di un quotidiano normale dove il manico della tazza diventa un "utile" porta salviette.
Un chiaro riferimento alla Pop Art che attinge provocatoriamente i propri soggetti dall'universo dell'uso e del consumismo quotidiano. Realizzato in Livingtec, nelle finiture bianca lucida o bicolore bianco&nero.

A light citation, Cup is a freestandig washbasin, an ironic tribute to the coffee cup, the Italian icon for excellence. The handle of the cup becomes a "useful" towel rail. A clear allusion to Pop Art, which taps into its provocative subject from the universe of consumerism. Cup is made of Livingtec in white colour, or in black and white gloss finish.

OSL005
OSL004

OSL005

OSL004

CUP/**OVERVIEW**

	colore	codice	kg	pz. pallet Italia	pz. pallet Export
CUP (Livingtec) | 70 x 50 h 85	○	**OSL004 01; 00**	27	-	-

lavabo centrostanza + sifone +piletta
finitura bianca lucida

freestanding washbasin + siphon + drain
white gloss finish

CUP | 70 x 50 h 85	●	**OSL004 01; 50**	27	-	-

lavabo centrostanza + sifone + piletta
decoro bianco e nero

freestanding washbasin + siphon + drain
black & white decor

CUP (Livingtec) | 70 x 50 h 42,5	○	**OSL005 01; 00**	20	-	-

lavabo appoggiato + piletta
finitura bianca lucida

countertop washbasin + drain
white gloss finish

CUP | 70 x 50 h 42,5	●	**OSL005 01; 50**	20	-	-

lavabo appoggiato + piletta
decoro bianco e nero

countertop washbasin + drain
black & white finish

OSL004 CUP
lavabo centrostanza
freestanding washbasin

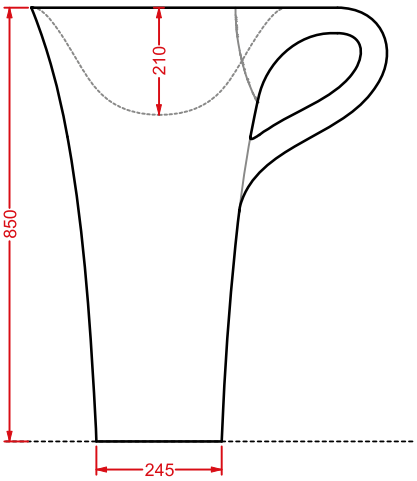

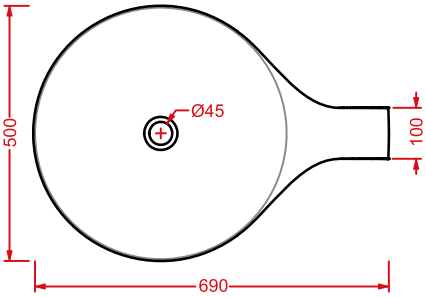

OSL005 CUP
lavabo appoggio
countertop washbasin

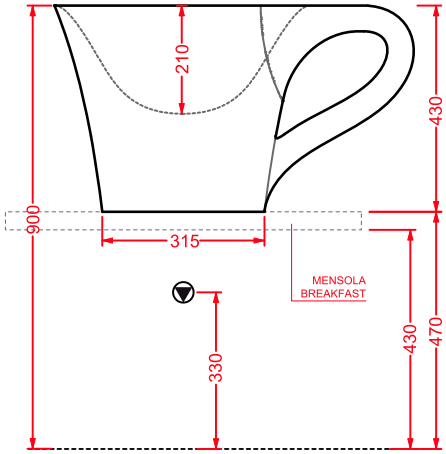

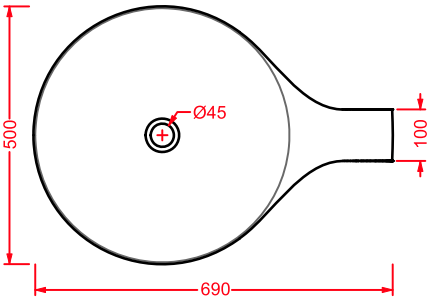

SHARP

Designed by Meneghello Paolelli Associati

Sharp nasce come elemento architettonico, una colonna estrusa, messa in torsione e sfaccettata. É un progetto formalmente rigoroso, freddo e tagliente. La rotazione del catino rispetto alla base crea una rete di punti attraverso i quali vengono costruite le otto superfici triangolari che compongono la struttura. Sharp puó essere utilizzato sia freestanding, con scarico a terra che appoggiato a parete, con scarico a muro. Il lavabo é infatti studiato in modo tale che la sfaccettatura posteriore sia complanare alla parete, consentendo cosí il perfetto accoppiamento lavabo-parete. La vasca completa le sfaccettature delle pareti, facendole convogliare verso lo scarico dell'acqua. Sharp é realizzato in Livingtec nella finitura bianca lucida.

Sharp is an architectural element, an extruded column that makes a twist and splits into faces. It is a rigorous, cold and sharp washbasin. The rotation of the basin from the base creates a network of points through which the eight triangular surfaces that compose the structure are created. Sharp may be used free-standing, with the drain on the ground, and back to wall, with the drain on the wall. The design of the basin allows the back face to be parallel to the wall. Sharp is made of Livingtec available in white gloss finish.

OSL008

SHARP ARRANGEMENTS

Posizionamento di Sharp rispetto al muro
Sharp arrangements with respect to the wall

lavabo a muro
back to wall washbasin

lavabo centrostanza
freestanding washbasin

OSL008

SHARP/**OVERVIEW**

	colore	codice	kg	pz. pallet Italia	pz. pallet Export
SHARP (Livingtec) | 50 x 50 h 85	◯	**OSL008 01; 00**	30	-	-

lavabo centrostanza/a muro + sifone
+ piletta finitura bianca lucida

freestanding / back to wall washbasin
+ siphon + drainwhite gloss finish

OSL008 SHARP
lavabo centrostanza/a muro
freestanding/back to wall washbasin

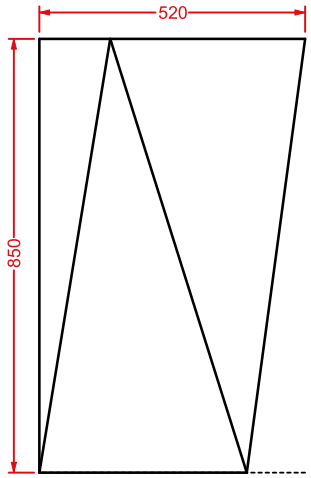

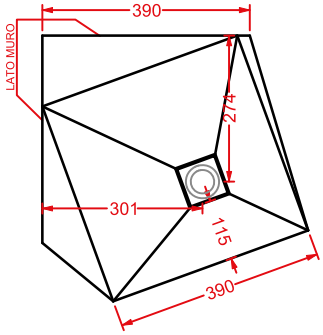

LA FONTANA 2.0

Designed by Meneghello Paolelli Associati

Nel 2019 Artceram ripropone due prodotti iconici della collezione La Fontana, che rappresentarono un vero e proprio punto di svolta nel percorso dell'azienda. La colonna e l'orinatoio vengono rivisitati in una nuova versione 2.0, che si potrebbe definire "Millennial oriented", rivolta ad una clientela giovane e caratterizzata da un nuovo modo di leggere e vivere il bagno. La filosofia alla base della nuova La Fontana è la volontà di innovare e tenersi al passo con i tempi, con un occhio al passato e senza mai perdere di vista i capisaldi del progetto originale.

In 2019 Artceram will re-launch on the market two of the most iconic items of the La Fontana collection that represented a turning point in The.Artceram pathway. The column and urinal have now a new look, a 2.0 version characterized by a "Millennial oriented" touch addressed to young people with a new bathroom perspective. The idea behind the new La Fontana is innovation, respecting the original 2006 design, but with a look at the past and the main features of the original project.

LFA006
LFO002
LFL001

LFA006
LFL001

LFO002

LA FONTANA 2.0/**OVERVIEW**

Cartelle colori alle pagg. 480-487.
Color charts at pages 480-487.

colori e finiture - colors and finishes...

CLASSIC

bianco lucido
glossy white
cod. 01

bianco matt
matt white
cod. 05

nero matt
matt black
cod. 17

LA FONTANA 2.0/**OVERVIEW**

	colore	codice	kg	pz. pallet Italia	pz. pallet Export
LA FONTANA 2.0 | 60 x 54 h 197		**LFA006 01; 00**	24	-	-
colonna in Tecnoril con piatto in ceramica, piletta e fissaggi inclusi *Tecnoril column withceramic washbasin, drain and fitting system kit included*					
rubinetto miscelatore per colonna La Fontana 2.0 *faucet for column La Fontana*		**LFA008**	2	-	-
sifone cilindrico - *siphon*		**ACA022**	1	-	-

	colore	codice	kg	pz. pallet Italia	pz. pallet Export
LA FONTANA 2.0 | 33 x 31 h 62		**LFO002 01; 00**	15	-	-
orinatoio con sifone e fissaggi inclusi *urinal with siphon and fitting system kit included*		**LFO002 05; 00**	15	-	-
		LFO002 17; 00	15	-	-

LFA006 LA FONTANA 2.0
colonna in Tecnoril
Tecnoril column

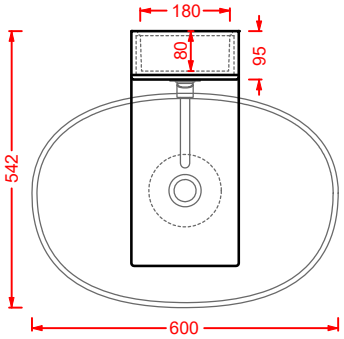

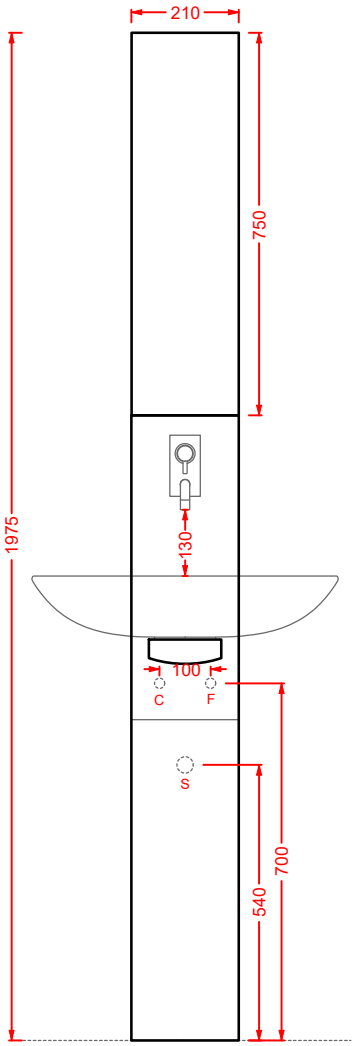

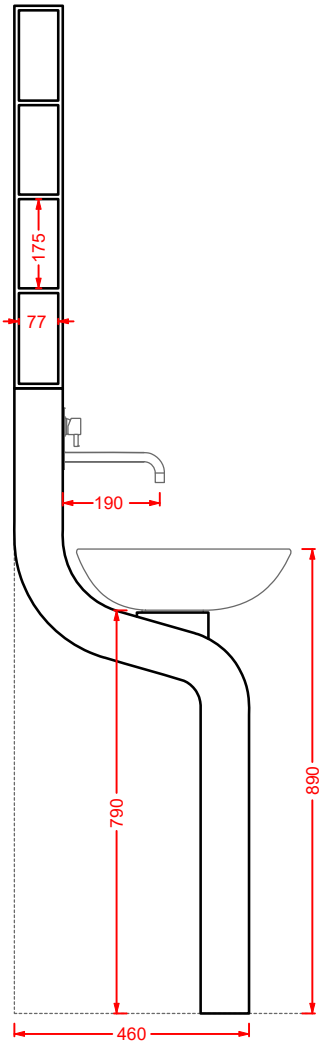

LFL001 LA FONTANA 2.0 PIATTO 60
piatto in ceramica 60
ceramic basin 60

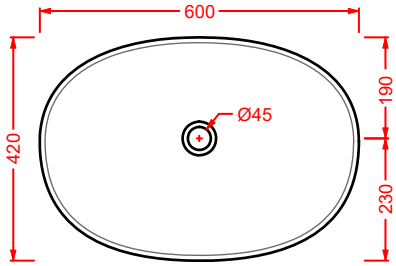

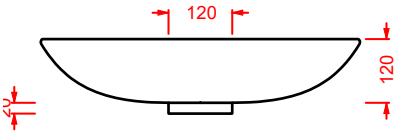

LFA008 LA FONTANA
rubinetto per colonna La Fontana
faucet for column La Fontana

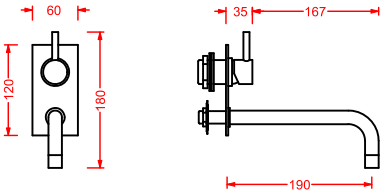

LFO002 LA FONTANA 2.0

orinatoio

urinal

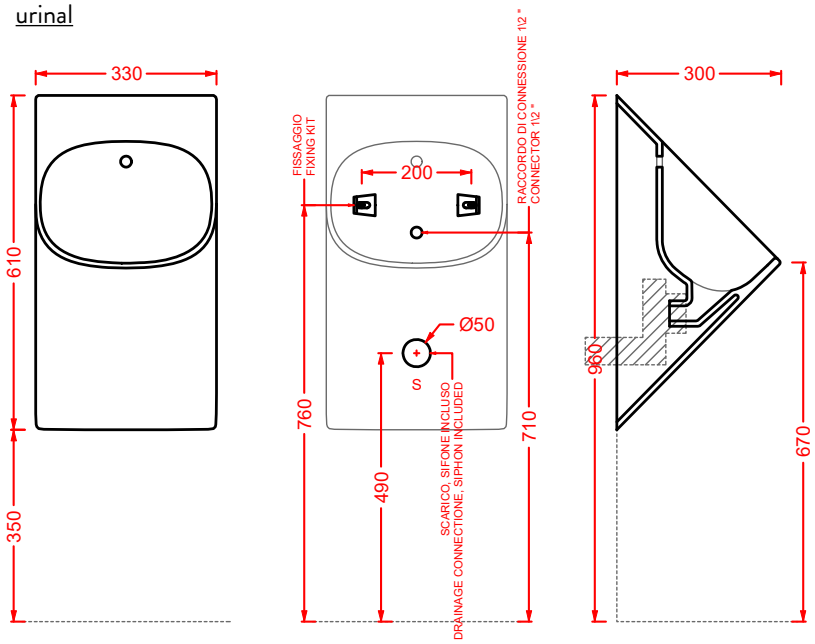

ARCHI COLLECTION

Designed by Meneghello Paolelli Associati

ACS012

ACS014

ARCHI COLLECTION/**OVERVIEW**

	colore	codice	kg	pz. pallet Italia	pz. pallet Export
ARCO 90 | 50 x 90		**ACS012**	5	-	-

specchio con retroilluminazione
a led ed accensione touch,
installazione verticale od orizzontale

retro LED mirror with touch switch,
vertical or horizontal installation

SEMIARCO 90 | 50 x 90		**ACS013**	5	-	-

specchio con retroilluminazione
a led ed accensione touch,
installazione solo verticale

retro LED mirror with touch switch,
only vertical installation

ARCO 120 | 50 x 120		**ACS014**	7	-	-

specchio con retroilluminazione
a led ed accensione touch,
installazione verticale od orizzontale

retro LED mirror with touch switch,
vertical or horizontal installation

ACS012 ARCO 90
specchio retroilluminato a led
retro LED mirror

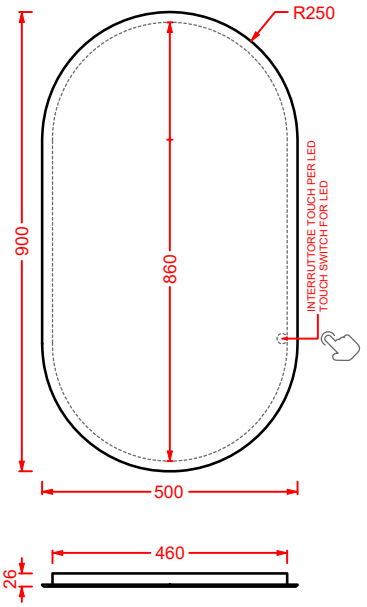

ACS013 SEMIARCO 90
specchio retroilluminato a led
retro LED mirror

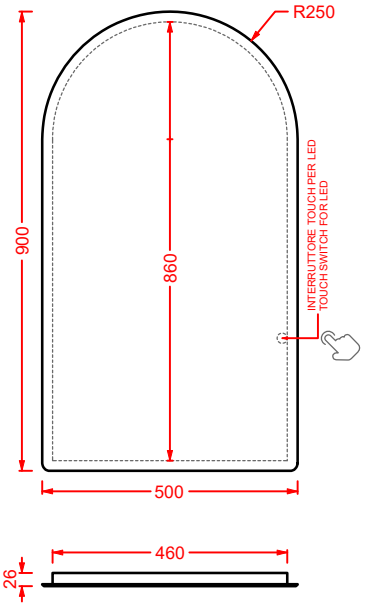

ACS014 ARCO 120
specchio retroilluminato a led
retro LED mirror

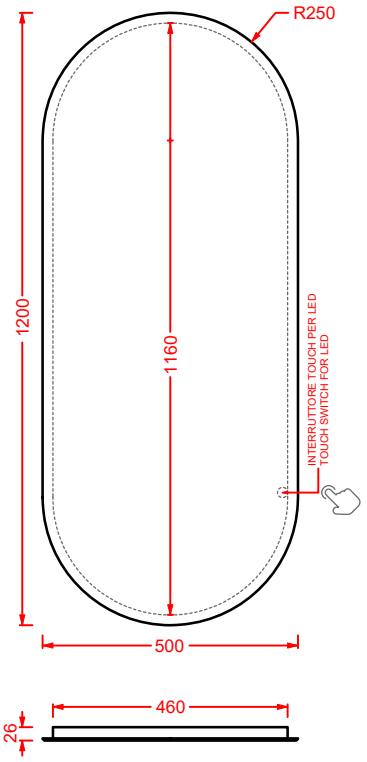

CORNICI COLLECTION

ACS001

ACS002

ACS003

variazioni serie - collection variations...

nero
black

bianco
white

argento invecchiato
antique silver

oro invecchiato
antique gold

CORNICI COLLECTION/**OVERVIEW**

	colore	codice	kg	pz. pallet Italia	pz. pallet Export
BAROCCA | 73 x 93		**ACS001 51**	8	-	-
specchio con cornice		**ACS001 73**	8	-	-
framed mirror					

ITALIANA | 70 x 90		**ACS002 01**	8	-	-
specchio con cornice		**ACS002 03**	8	-	-
framed mirror		**ACS002 51**	8	-	-
		ACS002 73	8	-	-

VELA | 70 x 90		**ACS003 01**	8	-	-
specchio con cornice		**ACS003 03**	8	-	-
framed mirror					

MIRRORS

CIA011

MIRRORS/**OVERVIEW**

	colore	codice	kg	pz. pallet Italia	pz. pallet Export
STONE **71 x 68 - 44 x 42 - 34 x 31**		**ACS004**	10	-	-

set di tre specchi

three mirror set

	colore	codice	kg	pz. pallet Italia	pz. pallet Export
CIVITAS | Ø 90		**CIA011**	6	-	-

specchio a filo lucido con pianta ottagonale

octagonal mirror

ACS004 STONE
set di 3 specchi
3 mirror set

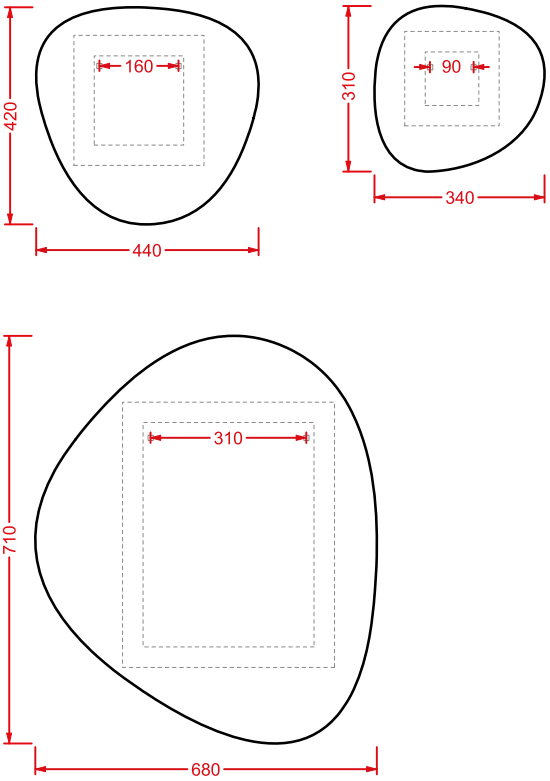

CIA011 CIVITAS
specchio a filo lucido con pianta ottagonale
octagonal mirror

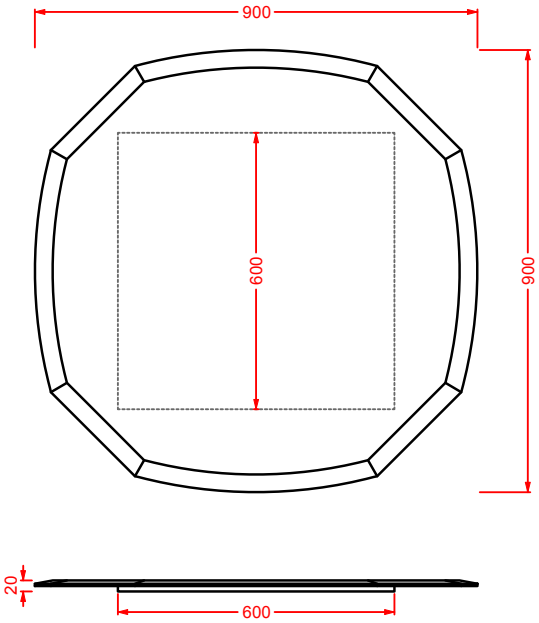

BATHTUBS

Designed by Artceram

Nuova proposta di vasche da bagno freestanding che vanno a completare le collezioni ceramiche. La vasca Neo, dalle line morbide e neoclassiche appunto, ben si accosta alle serie Atelier e Civitas. Le altre proposte invece hanno linee più contemporanee: la Hoop è dedicata a collezioni moderne come The One e File 2.0; mentre la Square ben si presta ad essere accompagnata ai sanitari A16 ed i nuovi lavabi Fuori Scala. Le tre vasche sono disponibili in tutti colori della gamma Artceram, per una stanza da bagno total-look!

A new offer of freestanding bathtubs that basically complete the other ceramic collections. With its soft and neo-classic lines Neo perfectly blends with the Atelier and Civitas collections. The other bathtubs have more contemporary lines: Hoop harmonizes with the modern collections The One and File 2.0 while Square go perfectly well in combination with the A16 sanitary-ware collection and the fresh Fuori Scala basins collection. The three bathtubs can come in all the colours in Artceram range for a total-look bathroom area!

ACW003 NEO

ACW002 HOOP

ACW004 SQUARE

BATHTUBS/**VARIATIONS**

Cartelle colori alle pagg. 480-487.
Color charts at pages 480-487.

colori e finiture - colors and finishes...

CLASSIC

bianco lucido
glossy white
cod. 01

bianco matt
matt white
cod. 05

nero lucido
glossy black
cod. 03

nero matt
matt black
cod. 17

POP COLORS
Opachi / *Matt*

giallo zinco
zync yellow
cod. 12

arancio cammeo
orange cameo
cod. 13

blu zaffiro
blue sapphire
cod. 16

grigio oliva
grey olive
cod. 15

NATURAL TONES
Opachi / *Matt*

blu notte
blue notte
cod. 36

blu denim
blue denim
cod. 37

blu avio
blue avio
cod. 38

marrone cocoa
brown cocoa
cod. 39

marrone tortora
brown tortora
cod. 40

marrone matera
brown matera
cod. 41

verde petrolio
green petrolio
cod. 42

verde foresta
green foresta
cod. 43

verde salvia
green salvia
cod. 44

ACQUARELLI

Opachi / *Matt*

grigio
grey
cod. 34

azzurro
blue
cod. 32

rosa
pink
cod. 33

verde
green
cod. 35

champagne
champagne
cod. 02

BATHTUBS/**OVERVIEW**

NEO | 180 x 85

vasca freestanding in Livingtec con troppopieno e copripiletta abbinata inclusa

freestanding bathtub in Livingtec with overflow and matching drain cover included

	colore	codice	kg	pz. pallet Italia	pz. pallet Export
		ACW003 01	110	-	-
		ACW003 03	110	-	-
		ACW003 05	110	-	-
		ACW003 17	110	-	-
NATURAL TONES		**ACW003 36**	110	-	-
NATURAL TONES		**ACW003 37**	110	-	-
NATURAL TONES		**ACW003 38**	110	-	-
NATURAL TONES		**ACW003 39**	110	-	-
NATURAL TONES		**ACW003 40**	110	-	-
NATURAL TONES		**ACW003 41**	110	-	-
NATURAL TONES		**ACW003 42**	110	-	-
NATURAL TONES		**ACW003 43**	110	-	-
NATURAL TONES		**ACW003 44**	110	-	-
ACQUARELLI		**ACW003 34**	110	-	-
ACQUARELLI		**ACW003 32**	110	-	-
ACQUARELLI		**ACW003 33**	110	-	-
ACQUARELLI		**ACW003 35**	110	-	-
ACQUARELLI		**ACW003 02**	110	-	-

HOOP | 170 x 70

vasca freestanding in Livingtec con troppopieno e copripiletta abbinata inclusa

freestanding bathtub in Livingtec with overflow and matching drain cover included

	colore	codice	kg	pz. pallet Italia	pz. pallet Export
		ACW002 01	115	-	-
		ACW002 05	115	-	-
		ACW002 17	115	-	-
POP COLORS		**ACW002 12**	115	-	-
POP COLORS		**ACW002 13**	115	-	-
POP COLORS		**ACW002 16**	115	-	-
POP COLORS		**ACW002 15**	115	-	-
NATURAL TONES		**ACW002 36**	115	-	-
NATURAL TONES		**ACW002 37**	115	-	-
NATURAL TONES		**ACW002 38**	115	-	-
NATURAL TONES		**ACW002 39**	115	-	-
NATURAL TONES		**ACW002 40**	115	-	-
NATURAL TONES		**ACW002 41**	115	-	-
NATURAL TONES		**ACW002 42**	115	-	-
NATURAL TONES		**ACW002 43**	115	-	-
NATURAL TONES		**ACW002 44**	115	-	-

SQUARE | 180 x 80

vasca freestanding in Livingtec con troppopieno e copripiletta abbinata inclusa

freestanding bathtub in Livingtec with overflow and matching drain cover included

	colore	codice	kg	pz. pallet Italia	pz. pallet Export
		ACW004 01	105	-	-
		ACW004 05	105	-	-
		ACW004 17	105	-	-
POP COLORS		**ACW004 12**	105	-	-
POP COLORS		**ACW004 13**	105	-	-
POP COLORS		**ACW004 16**	105	-	-
POP COLORS		**ACW004 15**	105	-	-
NATURAL TONES		**ACW004 36**	105	-	-
NATURAL TONES		**ACW004 37**	105	-	-
NATURAL TONES		**ACW004 38**	105	-	-
NATURAL TONES		**ACW004 39**	105	-	-
NATURAL TONES		**ACW004 40**	105	-	-
NATURAL TONES		**ACW004 41**	105	-	-
NATURAL TONES		**ACW004 42**	105	-	-
NATURAL TONES		**ACW004 43**	105	-	-
NATURAL TONES		**ACW004 44**	105	-	-

sifone per vasca Neo/Square **ACA062**

siphon for bathtub Neo/Square

OBBLIGATORIO
OBLIGATORY

sifone per vasca Hoop **ACA066**

siphon for bathtub Hoop

OBBLIGATORIO
OBLIGATORY

ACW003 NEO
vasca freestanding
freestanding bathtub

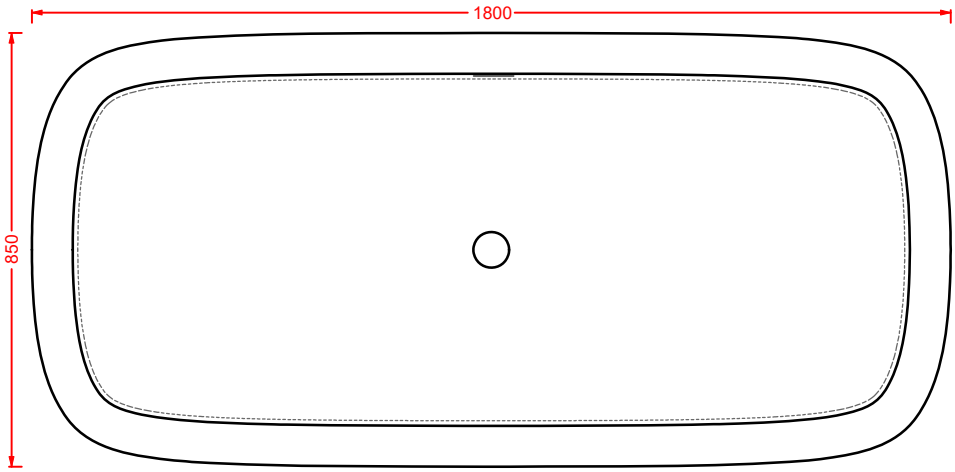

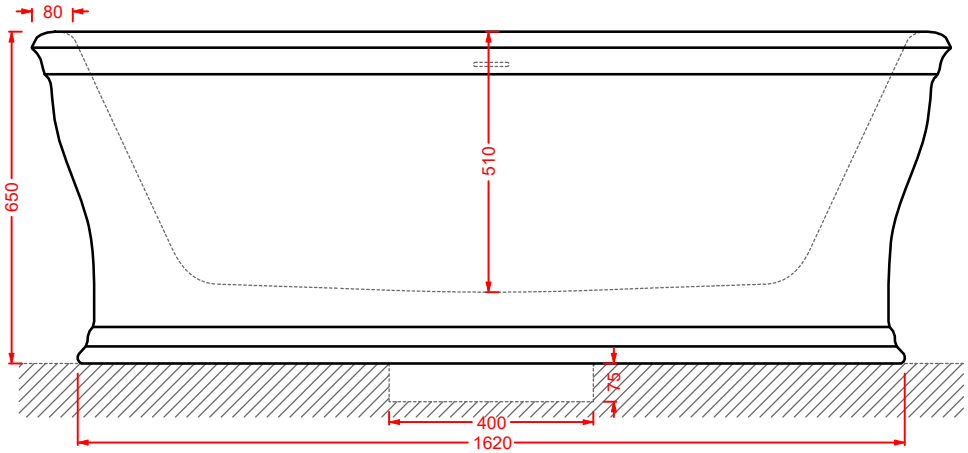

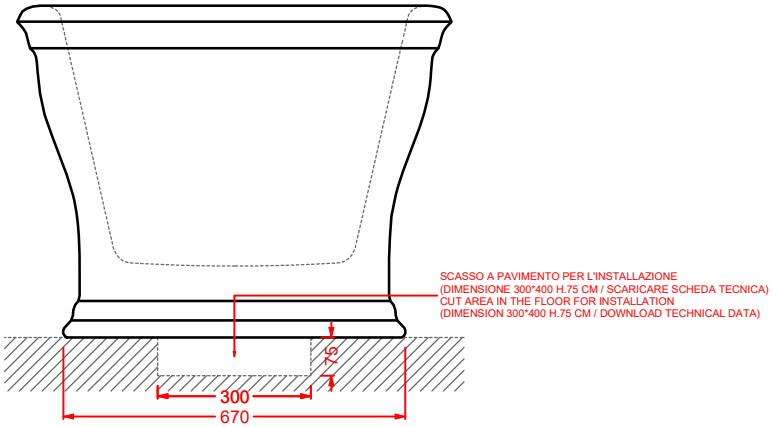

ACW002 HOOP

vasca freestanding

freestanding bathtub

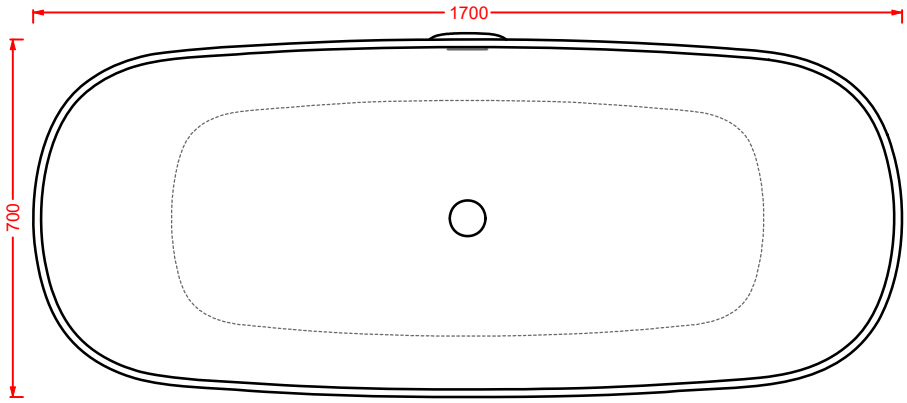

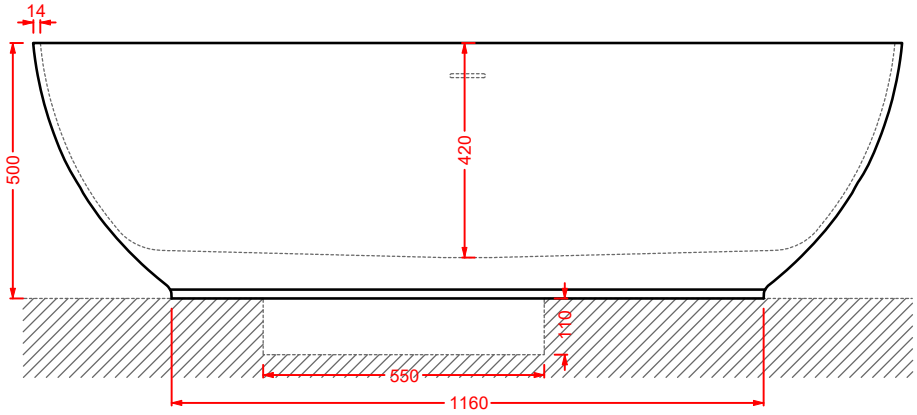

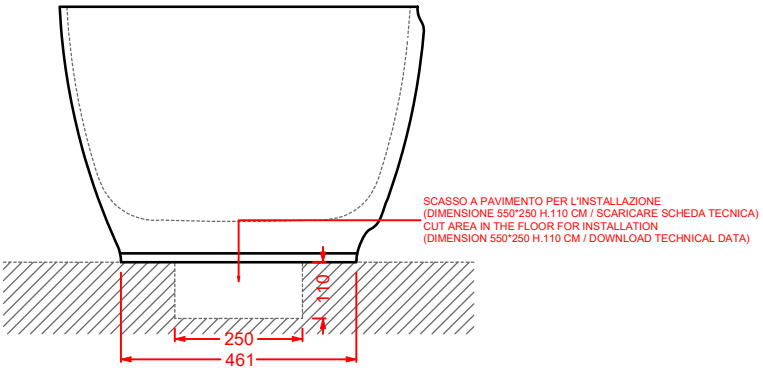

ACW004 SQUARE
vasca freestanding
freestanding bathtub

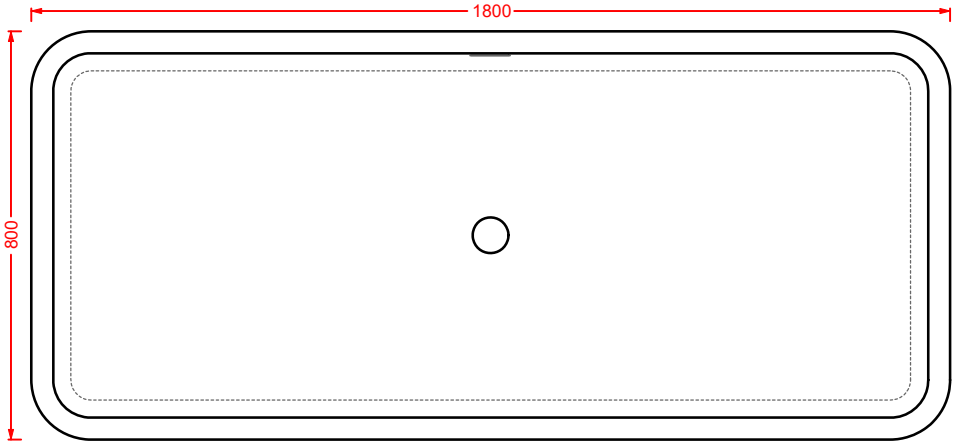

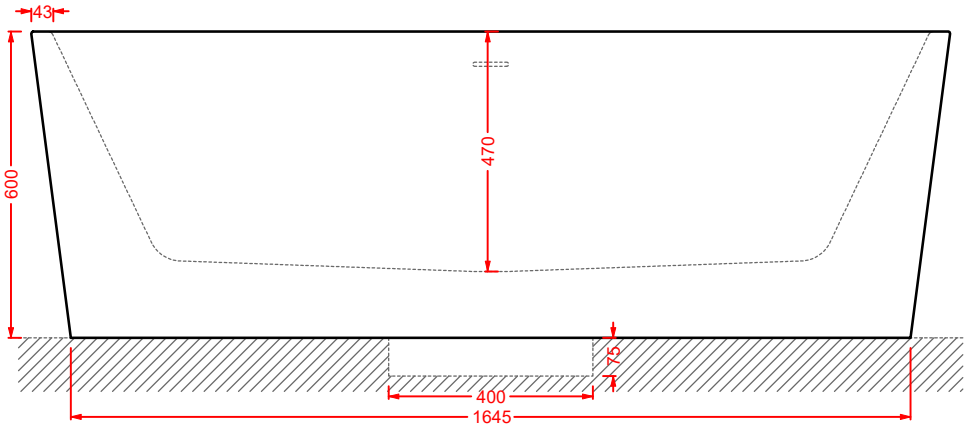

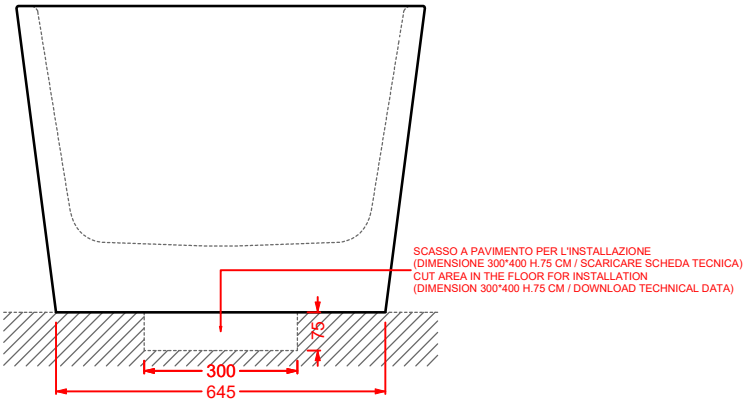

COLLEZIONI
COLLECTIONS

the Arteceram collections

THE ONE
ATELIER
JAZZ
CIVITAS
HERMITAGE
A16
FILE 2.0
STEP
TEN
SMARTY 2.0

THE ONE

Designed by Meneghello Paolelli Associati

The One rappresenta un nuovo step evolutivo nel comparto della ceramica sanitaria. Bordo fino, assenza di brida e sedile senza cerniere rendono i sanitari unici e innovativi. La tecnologia rimless permette di togliere la camera ceramica e di ridurre il bordo al minimo. Segno distintivo di The One è il sedile senza cerniere (patent pending), incassato nel corpo ceramico. La tecnologia Wood-Skin® permette infatti di ricavare la copertura del wc dalla fresatura di un'unica lastra ad alta resistenza e ultrasottile, di soli 10mm. Lo sgancio è rapido, l'igiene totale. Il sedile incassato e continuo fino a parete evidenzia il bordo fino anche da chiuso, per un'estetica minimale e pulita, perfettamente coordinata al bidet. Arricchisce la collezione la consolle a bordo fino, caratterizzata da una linea elegante e morbida, forme minimali e dimensioni contenute.

"The One" represents a new evolutionary step in the ceramic field. Rimless, thin-rim, small in size and an inset seat cover with no hinge system make this collection absolutely revolutionary and unique. Without the rim, this technology allows the elimination of the ceramic chamber and the reduction of edge resulting in a bigger bowl in same dimensions. The hallmark of "The One" is its hingless seat cover (patent pending) which is built into the slim rim. The Wood-Skin® technology allows the creation of the seat cover through the milling of a unique sheet, highly resistant and only 10mm slim. Easy take off seat, total cleaning. The inset seat cover highlights the thin rim even when closed, respecting the formal simmetry with the bidet. The collection The.One becomes enriched through the introduction of a new thin-rim Consolle characterized by elegant and soft lines, minimal shapes and contained dimensions.

ADI ASSOCIAZIONE PER IL DISEGNO INDUSTRIALE

GERMAN DESIGN AWARD SPECIAL 2019

DESIGN INDEX ADI

PREMIO ECCELLENZE DEL DESIGN NEL LAZIO

DESIGN PLUS

BIGSEE PRODUCTDESIGN AWARD 2019 WINNER

BIGSEE WOOD AWARD 2019 WINNER

THB001
THV001 +
THA001

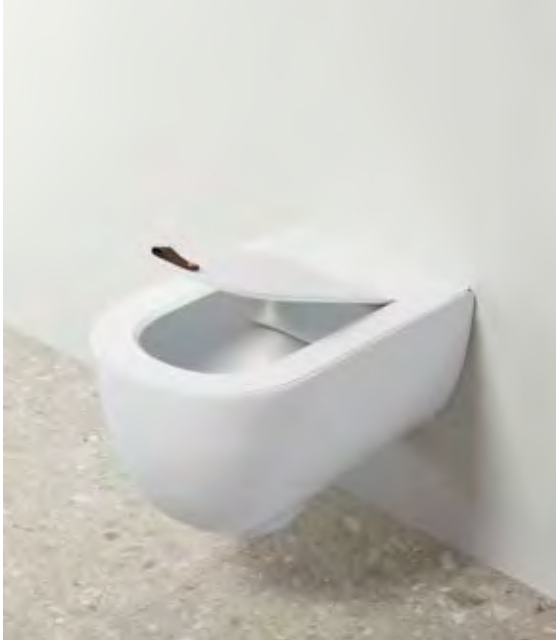

THV001 +
THA001
THB001

ACS004
THL002
ACA061

THL002
ACA061

THE FIRST EDGELESS RANGE

EDGELESS

Prima serie di sanitari a bordo fino con estetica unica ed innovativa depositata (004106912-0001 e 0002) e bacino più grande a parità di dimensioni.

First-ever series of thin rim sanitary-ware with a unique and revolutionary patended aesthetics (004106912-0001 e 0002) and bigger bowl in same dimensions.

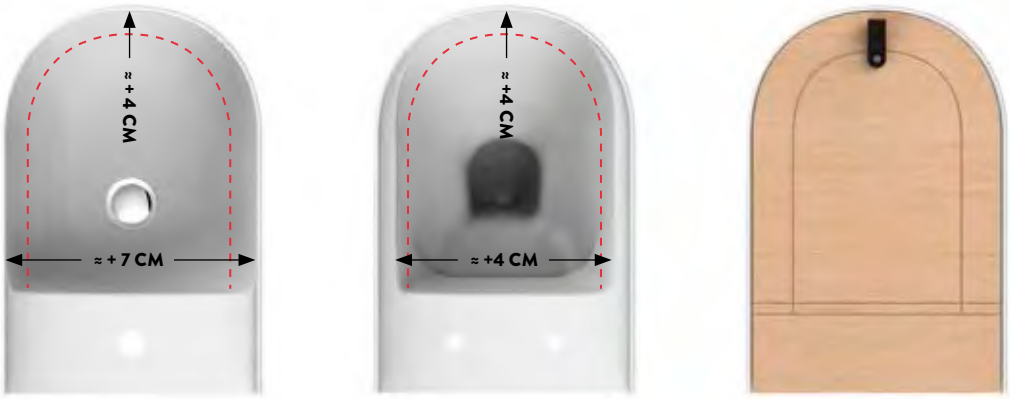

dimensione approssimativa bacino standard
rough dimensions of standard bowl

EDGELESS + RIMLESS WC

RIMLESS

La tecnologia rimless, con la conseguente eliminazione della brida, permette di togliere la camera ceramica e ridurre il bordo al minimo, ottenendo un'estetica ancora più minimal.

Without the rim, this technology allows the elimination of the ceramic chamber and the reduction of edge for enhanced minimal and clean aesthetics.

HINGELESS SEAT

HINGELESS

patent pending

La tecnologia Wood-skin® permette di ricavare il sedile dalla fresatura di un'unica lastra composta da due strati di materiale (PMMA e HPL / tranciato legno) inframezzati da un tessuto polimerico tecnico ad alta resistenza (resistenza a trazione ~50N/cm).

The Wood-skin® technology allows the creation of the seat cover through the milling of a unique sheet composed of two external layers (PMMA and HPL / multi-laminar wood veneer) with another highly resistant polymeric layer between them (traction resistance ~50N/cm).

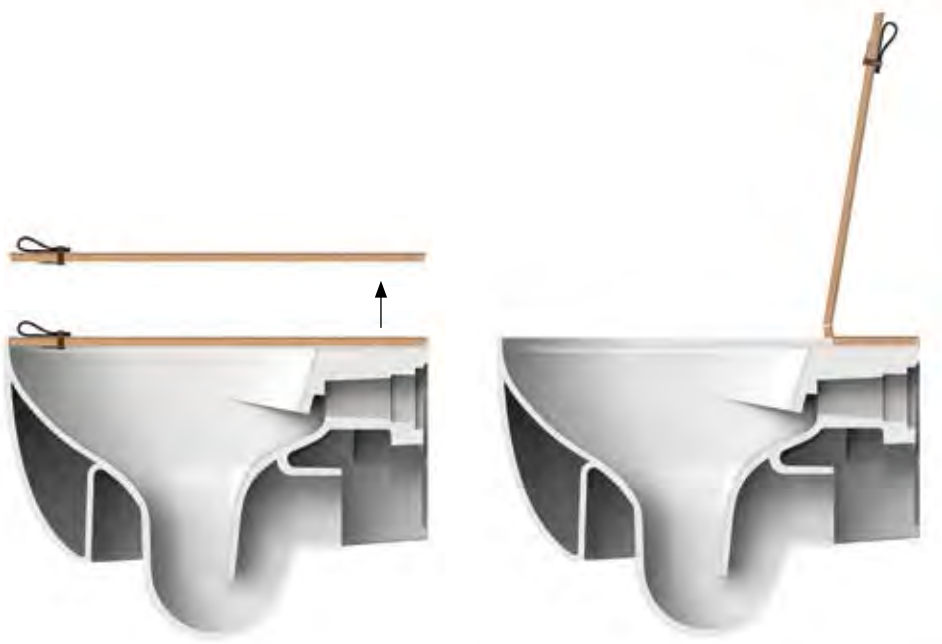

1

sedile ultra sottile (10mm)
senza cerniere

ultra slim seat (10mm)
with NO hinges

2

sedile incassato e continuo
fino a parete che evidenzia il bordo fino

the back to wall inset seat
highlights the thin rim

3

sgancio rapido
per una pulizia totale

easy take off
for a total cleaning

THE ONE/**VARIATIONS**

Cartelle colori alle pagg. 480-487.
Color charts at pages 480-487.

colori - colors...

CLASSIC

bianco lucido
glossy white
cod. 01

bianco matt
matt white
cod. 05

nero matt
matt black
cod. 17

POP COLORS
Opachi / *Matt*

giallo zinco
zync yellow
cod. 12

arancio cammeo
orange cameo
cod. 13

blu zaffiro
blue sapphire
cod. 16

grigio oliva
grey olive
cod. 15

NATURAL TONES
Opachi / *Matt*

blu notte
blue notte
cod. 36

blu denim
blue denim
cod. 37

blu avio
blue avio
cod. 38

marrone cocoa
brown cocoa
cod. 39

marrone tortora
brown tortora
cod. 40

marrone matera
brown matera
cod. 41

verde petrolio
green petrolio
cod. 42

verde foresta
green foresta
cod. 43

verde salvia
green salvia
cod. 44

THE ONE WC SEAT/**VARIATIONS**

finiture - finishes...

CLASSIC

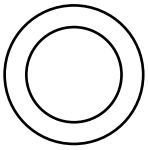

bianco matt
matt white
cod. 80

nero matt
matt black
cod. 81

WOODEN FINISHES

rovere
oak
cod. 82

THE ONE OPENING SYSTEM

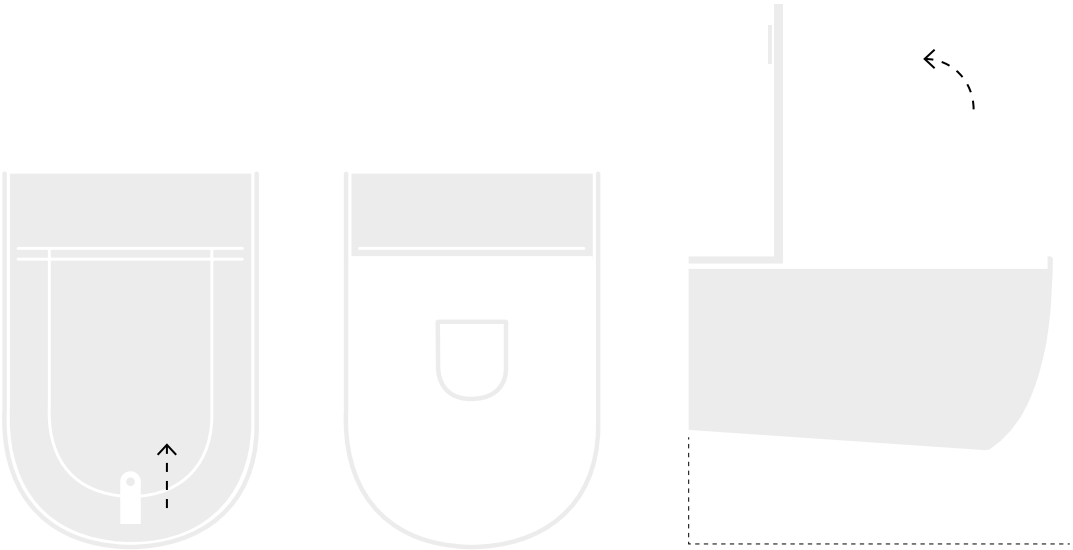

sollevare la linguetta di pelle come in figura per aprire sia il sedile che il coperchio
lift the leather tab as in figure to open both the seat and the lid

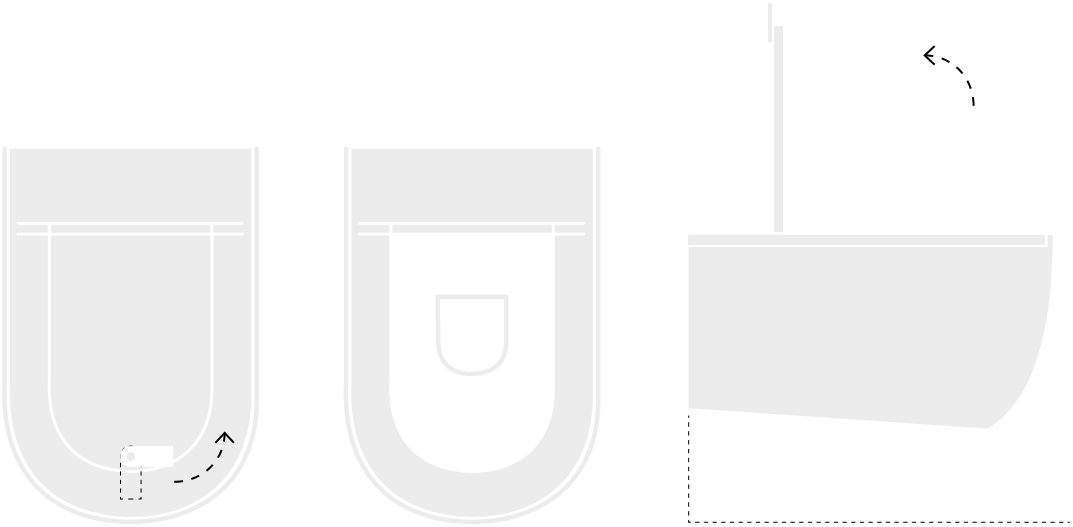

sollevare la linguetta di pelle ruotata di 90° per aprire solo il coperchio del sedile
a 90° turn as in the figure to open just the lid of the seat

THE ONE/**OVERVIEW**

THE ONE | 52 x 35

vaso sospeso Senza Brida
+ kit di fissaggio

wall-hung Rimless WC
+ fitting system kit

	colore	codice	kg	pz. pallet Italia	pz. pallet Export
		THV001 01; 00	17	12	20
		THV001 05; 00	17	12	20
		THV001 17; 00	17	12	20
POP COLORS		**THV001 12; 00**	17	12	20
POP COLORS		**THV001 13; 00**	17	12	20
POP COLORS		**THV001 16; 00**	17	12	20
POP COLORS		**THV001 15; 00**	17	12	20
NATURAL TONES		**THV001 36; 00**	17	12	20
NATURAL TONES		**THV001 37; 00**	17	12	20
NATURAL TONES		**THV001 38; 00**	17	12	20
NATURAL TONES		**THV001 39; 00**	17	12	20
NATURAL TONES		**THV001 40; 00**	17	12	20
NATURAL TONES		**THV001 41; 00**	17	12	20
NATURAL TONES		**THV001 42; 00**	17	12	20
NATURAL TONES		**THV001 43; 00**	17	12	20
NATURAL TONES		**THV001 44; 00**	17	12	20

riduttore di flusso di scarico per WC *plug for reducing water flow*	**ACA064**	-	-	-
staffe di fissaggio per sospesi fischer *fitting system kit for wall-hung*	**ACA016**	4	-	-

THE ONE | 52 x 35

bidet sospeso 1 foro + kit di fissaggio

wall-hung bidet 1 hole
+ fitting system kit

	colore	codice	kg	pz. pallet Italia	pz. pallet Export
		THB001 01; 00	17	12	20
		THB001 05; 00	17	12	20
		THB001 17; 00	17	12	20
POP COLORS		**THB001 12; 00**	17	12	20
POP COLORS		**THB001 13; 00**	17	12	20
POP COLORS		**THB001 16; 00**	17	12	20
POP COLORS		**THB001 15; 00**	17	12	20
NATURAL TONES		**THB001 36; 00**	17	12	20
NATURAL TONES		**THB001 37; 00**	17	12	20
NATURAL TONES		**THB001 38; 00**	17	12	20
NATURAL TONES		**THB001 39; 00**	17	12	20
NATURAL TONES		**THB001 40; 00**	17	12	20
NATURAL TONES		**THB001 41; 00**	17	12	20
NATURAL TONES		**THB001 42; 00**	17	12	20
NATURAL TONES		**THB001 43; 00**	17	12	20
NATURAL TONES		**THB001 44; 00**	17	12	20

sifone ridotto - *reduced siphon*	**ACA021**	1	-	-
staffe di fissaggio per sospesi fischer *fitting system kit for wall-hung*	**ACA016**	4	-	-

	colore	codice	kg	pz. pallet Italia	pz. pallet Export
THE ONE		**THA001 80**	3	-	-
sedile sgancio rapido hi-tech per WC finitura bianco matt *hi-tech easy take off WC seat in matt white finish*					
sedile sgancio rapido hi-tech per WC finitura nero matt *hi-tech easy take off WC seat in matt black finish*		**THA001 81**	3	-	-
sedile sgancio rapido hi-tech per WC finitura rovere *hi-tech easy take off WC seat in oak finish*		**THA001 82**	3	-	-

THE ONE | 90 x 40

consolle sopesa 1 foro
+ kit di fissaggio

wall-hung consolle 1 hole
+ fitting system kit

	colore	codice	kg	pz. pallet Italia	pz. pallet Export
		THL002 01; 00	17	12	20
		THL002 05; 00	17	12	20
		THL002 17; 00	17	12	20
POP COLORS		**THL002 12; 00**	17	12	20
POP COLORS		**THL002 13; 00**	17	12	20
POP COLORS		**THL002 16; 00**	17	12	20
POP COLORS		**THL002 15; 00**	17	12	20
NATURAL TONES		**THL002 36; 00**	17	12	20
NATURAL TONES		**THL002 37; 00**	17	12	20
NATURAL TONES		**THL002 38; 00**	17	12	20
NATURAL TONES		**THL002 39; 00**	17	12	20
NATURAL TONES		**THL002 40; 00**	17	12	20
NATURAL TONES		**THL002 41; 00**	17	12	20
NATURAL TONES		**THL002 42; 00**	17	12	20
NATURAL TONES		**THL002 43; 00**	17	12	20
NATURAL TONES		**THL002 44; 00**	17	12	20

sifone cilindrico - *siphon*	**ACA022**	1	-	-

sifone deluxe - *deluxe siphon*	**ACA060 71**	0,5	-	-
	ACA060 05	0,5	-	-
	ACA060 17	0,5	-	-

		colore	codice	kg	pz. pallet Italia	pz. pallet Export
piletta universale up & down con tappo in ceramica *up & down universal drain with ceramic cover for washbasins*			**ACA036**	0,3	-	-
			ACA038 05; 00	0,3	-	-
			ACA038 17; 00	0,3	-	-
	POP COLORS		**ACA038 12; 00**	0,3	-	-
			ACA038 13; 00	0,3	-	-
			ACA038 16; 00	0,3	-	-
			ACA038 15; 00	0,3	-	-
	NATURAL TONES		**ACA038 36; 00**	0,3	-	-
			ACA038 37; 00	0,3	-	-
			ACA038 38; 00	0,3	-	-
			ACA038 39; 00	0,3	-	-
			ACA038 40; 00	0,3	-	-
			ACA038 41; 00	0,3	-	-
			ACA038 42; 00	0,3	-	-
			ACA038 43; 00	0,3	-	-
			ACA038 44; 00	0,3	-	-

piletta universale lavabo up & down *up & down drain for washbasin*	**ACA032**	0,3	-	-

piletta universale Pop con troppopieno integrato *Pop universal drain with integral overflow*	**ACA061 71**	0,5	-	-
	ACA061 05	0,5	-	-
	ACA061 17	0,5	-	-

THE ONE/**EXTRA COLLECTION**

scopri altri prodotti da abbinare alla collezione...
find other products to match the collection...

ACW002 HOOP | **pag. 121**
vasca freestanding in Livingtec
freestanding bathtub in Livingtec
169 x 87

POST IT | **pag. 448**
accessori in ceramica
ceramic accessories

ARCHI COLLECTION | **pag. 102**
specchi con retroilluminazione a led
retro LED mirrors

ACS004 STONE | **pag. 112**
set di tre specchi
three mirrors set
71 x 68 - 44 x 42 - 34 x 31

FUORI SCALA | **pag. 40**
strutture per lavabi Fuori Scala
structures for Fuori Scala washbasins

FLAIR | **pag. 58**
strutture per lavabi Cartesio
structures for Cartesio washbasins

THV001 THE ONE
vaso sospeso
wall-hung WC

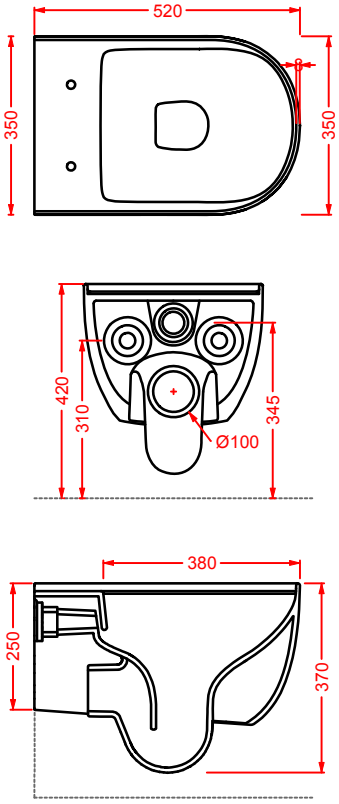

THB001 THE ONE
bidet sospeso
wall-hung bidet

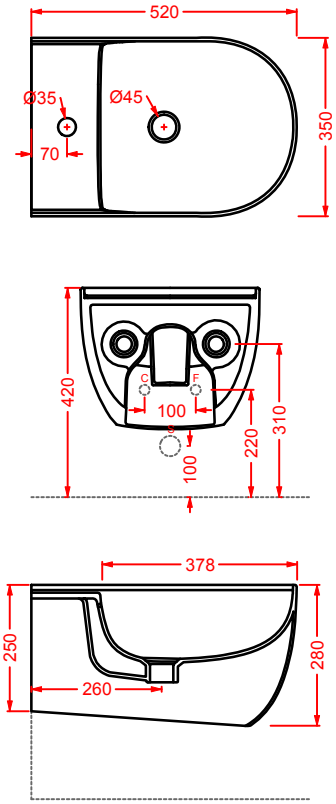

THL002 THE ONE
consolle 90
consolle 90

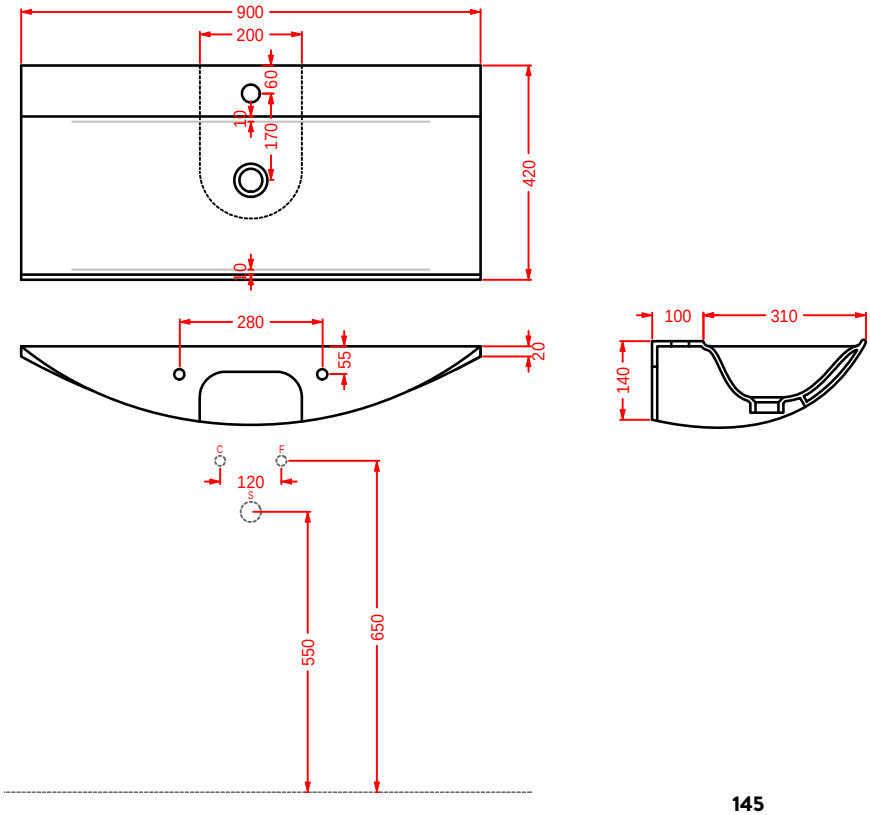

ATELIER

Designed by Meneghello Paolelli Associati

Viviamo in un mondo fantastico, in un mondo complesso caratterizzato da forti contrasti e contraddizioni. Guardiamo avanti ma siamo legati al passato. Sposiamo l'innovazione tecnologica ma siamo fedeli ad odori e sapori del passato. Melting pot e vintage sono le parole chiavi che al meglio si addicono alla collezione Atelier...Appunto un atelier, un laboratorio dove presente e passato si incontrano per creare una collezione minimal-retró, caratterizzata dalla linearità delle sue forme e dalla presenza del bordo fino che si contrappongono alla iconicità e alla rotonditá del suo profilo.

We live in a fantastic, many-sided world characterized by sharp contrasts and contradictions. We look at the future with a foot in the past. We like to be technologically advanced but faithful to history. "Melting pot" and "vintage" are the keywords for the Atelier collection, a collection where past and present perfectly blend and create Minimal-Retró lines. Linearity and thin rims in contrast with iconicity and rotundities of this creation.

ATL001
ACA058 +
TFC005
ATB001
ATV001 +
AZA001

ATL001
ACA058 +
TFA006

ATL003

ATL002

ATB001
ATV001 +
AZA001

ATV002 +
AZA001
ATB002

ATELIER/**VARIATIONS**

Cartelle colori alle pagg. 480-487.
Color charts at pages 480-487.

colori e finiture - colors and finishes...

CLASSIC

bianco lucido
glossy white
cod. 01

bianco matt
matt white
cod. 05

nero matt
matt black
cod. 17

ACQUARELLI
Opachi / *Matt*

grigio
grey
cod. 34

azzurro
blue
cod. 32

rosa
pink
cod. 33

verde
green
cod. 35

champagne
champagne
cod. 02

NATURAL TONES
Opachi / *Matt*

blu notte
blue notte
cod. 36

blu denim
blue denim
cod. 37

blu avio
blue avio
cod. 38

marrone cocoa
brown cocoa
cod. 39

marrone tortora
brown tortora
cod. 40

marrone matera
brown matera
cod. 41

verde petrolio
green petrolio
cod. 42

verde foresta
green foresta
cod. 43

verde salvia
green salvia
cod. 44

ATELIER/**OVERVIEW**

ATELIER | 37 x 52

vaso sospeso Senza Brida
+ kit di fissaggio

wall-hung Rimless WC
+ fitting system kit

	colore	codice	kg	pz. pallet Italia	pz. pallet Export
		ATV001 01; 00	21	12	20
		ATV001 05; 00	21	12	20
		ATV001 17; 00	21	12	20
NATURAL TONES		**ATV001 36; 00**	21	12	20
NATURAL TONES		**ATV001 37; 00**	21	12	20
NATURAL TONES		**ATV001 38; 00**	21	12	20
NATURAL TONES		**ATV001 39; 00**	21	12	20
NATURAL TONES		**ATV001 40; 00**	21	12	20
NATURAL TONES		**ATV001 41; 00**	21	12	20
NATURAL TONES		**ATV001 42; 00**	21	12	20
NATURAL TONES		**ATV001 43; 00**	21	12	20
NATURAL TONES		**ATV001 44; 00**	21	12	20
ACQUARELLI		**ATV001 34; 00**	21	12	20
ACQUARELLI		**ATV001 32; 00**	21	12	20
ACQUARELLI		**ATV001 33; 00**	21	12	20
ACQUARELLI		**ATV001 35; 00**	21	12	20
ACQUARELLI		**ATV001 02; 00**	21	12	20

riduttore di flusso di scarico per WC *plug for reducing water flow*	**ACA064**	-	-	-
staffe di fissaggio per sospesi fischer *fitting system kit for wall-hung*	**ACA016**	4	-	-

ATELIER | 37 x 52

bidet sospeso 1 foro
+ kit di fissaggio

wall-hung bidet 1 hole
+ fitting system kit

	colore	codice	kg	pz. pallet Italia	pz. pallet Export
		ATB001 01; 00	19	12	20
		ATB001 05; 00	19	12	20
		ATB001 17; 00	19	12	20
NATURAL TONES		**ATB001 36; 00**	19	12	20
NATURAL TONES		**ATB001 37; 00**	19	12	20
NATURAL TONES		**ATB001 38; 00**	19	12	20
NATURAL TONES		**ATB001 39; 00**	19	12	20
NATURAL TONES		**ATB001 40; 00**	19	12	20
NATURAL TONES		**ATB001 41; 00**	19	12	20
NATURAL TONES		**ATB001 42; 00**	19	12	20
NATURAL TONES		**ATB001 43; 00**	19	12	20
NATURAL TONES		**ATB001 44; 00**	19	12	20
ACQUARELLI		**ATB001 34; 00**	19	12	20
ACQUARELLI		**ATB001 32; 00**	19	12	20
ACQUARELLI		**ATB001 33; 00**	19	12	20
ACQUARELLI		**ATB001 35; 00**	19	12	20
ACQUARELLI		**ATB001 02; 00**	19	12	20

sifone ridotto - *reduced siphon*	**ACA021**	1	-	-
staffe di fissaggio per sospesi fischer *fitting system kit for wall-hung*	**ACA016**	4	-	-

ATELIER | 37 x 52

vaso terra filomuro Senza Brida
+ kit di fissaggio e raccordo inclusi

back to wall Rimless WC
+ fitting system kit + pipe

	colore	codice	kg	pz. pallet Italia	pz. pallet Export
		ATV002 01; 00	26	10	20
		ATV002 05; 00	26	10	20
		ATV002 17; 00	26	10	20
NATURAL TONES		**ATV002 36; 00**	26	10	20
NATURAL TONES		**ATV002 37; 00**	26	10	20
NATURAL TONES		**ATV002 38; 00**	26	10	20
NATURAL TONES		**ATV002 39; 00**	26	10	20
NATURAL TONES		**ATV002 40; 00**	26	10	20
NATURAL TONES		**ATV002 41; 00**	26	10	20
NATURAL TONES		**ATV002 42; 00**	26	10	20
NATURAL TONES		**ATV002 43; 00**	26	10	20
NATURAL TONES		**ATV002 44; 00**	26	10	20
ACQUARELLI		**ATV002 34; 00**	26	10	20
ACQUARELLI		**ATV002 32; 00**	26	10	20
ACQUARELLI		**ATV002 33; 00**	26	10	20
ACQUARELLI		**ATV002 35; 00**	26	10	20
ACQUARELLI		**ATV002 02; 00**	26	10	20

riduttore di flusso di scarico per WC *plug for reducing water flow*	**ACA064**	-	-	-

ATELIER | 37 x 52

bidet terra filomuro 1 foro
+ kit di fissaggio

back to wall bidet 1 hole
+ fitting system kit

	colore	codice	kg	pz. pallet Italia	pz. pallet Export
		ATB002 01; 00	20	10	20
		ATB002 05; 00	20	10	20
		ATB002 17; 00	20	10	20
NATURAL TONES		**ATB002 36; 00**	20	10	20
NATURAL TONES		**ATB002 37; 00**	20	10	20
NATURAL TONES		**ATB002 38; 00**	20	10	20
NATURAL TONES		**ATB002 39; 00**	20	10	20
NATURAL TONES		**ATB002 40; 00**	20	10	20
NATURAL TONES		**ATB002 41; 00**	20	10	20
NATURAL TONES		**ATB002 42; 00**	20	10	20
NATURAL TONES		**ATB002 43; 00**	20	10	20
NATURAL TONES		**ATB002 44; 00**	20	10	20
ACQUARELLI		**ATB002 34; 00**	20	10	20
ACQUARELLI		**ATB002 32; 00**	20	10	20
ACQUARELLI		**ATB002 33; 00**	20	10	20
ACQUARELLI		**ATB002 35; 00**	20	10	20
ACQUARELLI		**ATB002 02; 00**	20	10	20

ATELIER/AZULEY

seduta per WC frizionata,
cerniera cromo

soft-close WC seat, chrome hinge

	colore	codice	kg	pz. pallet Italia	pz. pallet Export
		AZA001 01; 71	3,7	-	-
		AZA001 05; 71	3,7	-	-
		AZA001 17; 71	3,7	-	-
NATURAL TONES		**AZA001 36; 71**	3,7	-	-
NATURAL TONES		**AZA001 37; 71**	3,7	-	-
NATURAL TONES		**AZA001 38; 71**	3,7	-	-
NATURAL TONES		**AZA001 39; 71**	3,7	-	-
NATURAL TONES		**AZA001 40; 71**	3,7	-	-
NATURAL TONES		**AZA001 41; 71**	3,7	-	-
NATURAL TONES		**AZA001 42; 71**	3,7	-	-
NATURAL TONES		**AZA001 43; 71**	3,7	-	-
NATURAL TONES		**AZA001 44; 71**	3,7	-	-
ACQUARELLI		**AZA001 34; 71**	3,7	-	-
ACQUARELLI		**AZA001 32; 71**	3,7	-	-
ACQUARELLI		**AZA001 33; 71**	3,7	-	-
ACQUARELLI		**AZA001 35; 71**	3,7	-	-
ACQUARELLI		**AZA001 02; 71**	3,7	-	-

ATELIER | Ø44

lavabo appoggio

countertop washbasin

	colore	codice	kg	pz. pallet Italia	pz. pallet Export
		ATL001 01; 00	9	20	40
		ATL001 05; 00	9	20	40
		ATL001 17; 00	9	20	40
NATURAL TONES		**ATL001 36; 00**	9	20	40
NATURAL TONES		**ATL001 37; 00**	9	20	40
NATURAL TONES		**ATL001 38; 00**	9	20	40
NATURAL TONES		**ATL001 39; 00**	9	20	40
NATURAL TONES		**ATL001 40; 00**	9	20	40
NATURAL TONES		**ATL001 41; 00**	9	20	40
NATURAL TONES		**ATL001 42; 00**	9	20	40
NATURAL TONES		**ATL001 43; 00**	9	20	40
NATURAL TONES		**ATL001 44; 00**	9	20	40
ACQUARELLI		**ATL001 34; 00**	9	20	40
ACQUARELLI		**ATL001 32; 00**	9	20	40
ACQUARELLI		**ATL001 33; 00**	9	20	40
ACQUARELLI		**ATL001 35; 00**	9	20	40
ACQUARELLI		**ATL001 02; 00**	9	20	40

ATELIER | 60 x 40

lavabo appoggio

countertop washbasin

	colore	codice	kg	pz. pallet Italia	pz. pallet Export
		ATL002 01; 00	12	18	36
		ATL002 05; 00	12	18	36
		ATL002 17; 00	12	18	36
NATURAL TONES		**ATL002 36; 00**	12	18	36
NATURAL TONES		**ATL002 37; 00**	12	18	36
NATURAL TONES		**ATL002 38; 00**	12	18	36
NATURAL TONES		**ATL002 39; 00**	12	18	36
NATURAL TONES		**ATL002 40; 00**	12	18	36
NATURAL TONES		**ATL002 41; 00**	12	18	36
NATURAL TONES		**ATL002 42; 00**	12	18	36
NATURAL TONES		**ATL002 43; 00**	12	18	36
NATURAL TONES		**ATL002 44; 00**	12	18	36
ACQUARELLI		**ATL002 34; 00**	12	18	36
ACQUARELLI		**ATL002 32; 00**	12	18	36
ACQUARELLI		**ATL002 33; 00**	12	18	36
ACQUARELLI		**ATL002 35; 00**	12	18	36
ACQUARELLI		**ATL002 02; 00**	12	18	36

ATELIER | 65 x 45

lavabo sospeso/appoggio 1 foro
(predisposto tre fori)
+ kit di fissaggio?

wall-hung/countertop washbasin
1 hole with arrangement for 3 holes
+ fitting system kit

	colore	codice	kg	pz. pallet Italia	pz. pallet Export
		ATL003 01; 00	18	16	32
		ATL003 05; 00	18	16	32
		ATL003 17; 00	18	16	32
NATURAL TONES		**ATL003 36; 00**	18	16	32
NATURAL TONES		**ATL003 37; 00**	18	16	32
NATURAL TONES		**ATL003 38; 00**	18	16	32
NATURAL TONES		**ATL003 39; 00**	18	16	32
NATURAL TONES		**ATL003 40; 00**	18	16	32
NATURAL TONES		**ATL003 41; 00**	18	16	32
NATURAL TONES		**ATL003 42; 00**	18	16	32
NATURAL TONES		**ATL003 43; 00**	18	16	32
NATURAL TONES		**ATL003 44; 00**	18	16	32
ACQUARELLI		**ATL003 34; 00**	18	16	32
ACQUARELLI		**ATL003 32; 00**	18	16	32
ACQUARELLI		**ATL003 33; 00**	18	16	32
ACQUARELLI		**ATL003 35; 00**	18	16	32
ACQUARELLI		**ATL003 02; 00**	18	16	32

sifone cilindrico - *siphon*	**ACA022**	1	-	-

sifone deluxe - deluxe *siphon*	**ACA060 71**	0,5	-	-
	ACA060 05	0,5	-	-
	ACA060 17	0,5	-	-

piletta universale up & down
con tappo in ceramica

up & down universal drain with ceramic cover for washbasins

	colore	codice	kg	pz. pallet Italia	pz. pallet Export
		ACA036	0,3	-	-
		ACA038 05; 00	0,3	-	-
		ACA038 17; 00	0,3	-	-
NATURAL TONES		**ACA038 36; 00**	0,3	-	-
NATURAL TONES		**ACA038 37; 00**	0,3	-	-
NATURAL TONES		**ACA038 38; 00**	0,3	-	-
NATURAL TONES		**ACA038 39; 00**	0,3	-	-
NATURAL TONES		**ACA038 40; 00**	0,3	-	-
NATURAL TONES		**ACA038 41; 00**	0,3	-	-
NATURAL TONES		**ACA038 42; 00**	0,3	-	-
NATURAL TONES		**ACA038 43; 00**	0,3	-	-
NATURAL TONES		**ACA038 44; 00**	0,3	-	-
ACQUARELLI		**ACA038 34; 00**	0,3	-	-
ACQUARELLI		**ACA038 32; 00**	0,3	-	-
ACQUARELLI		**ACA038 33; 00**	0,3	-	-
ACQUARELLI		**ACA038 35; 00**	0,3	-	-
ACQUARELLI		**ACA038 02; 00**	0,3	-	-

piletta universale Pop
con troppopieno integrato

Pop universal drain with integral overflow

ACA061 71	0,5	-	-
ACA061 05	0,5	-	-
ACA061 17	0,5	-	-

piletta universale lavabo up & down

up & down drain for washbasin

ACA032	0,3	-	-

ATELIER / **EXTRA COLLECTION**

scopri altri prodotti da abbinare alla collezione...
find other products to match the collection...

ACW003 NEO | **pag. 120**
vasca freestanding in Livingtec
freestanding bathtub in Livingtec
180 x 85

CIVITAS | **pag. 456**
accessori in ceramica
ceramic accessories

CIA011 CIVITAS | **pag. 112**
specchio a filo lucido ottagonale
octagonal mirror
Ø 90

ARCHI COLLECTION | **pag. 102**
specchi con retroilluminazione a led
retro LED mirrors

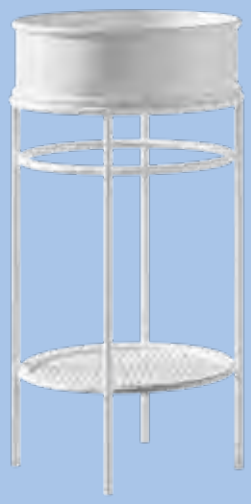

ACA058/ATL001
VOGUE + ATELIER | **pag. 30**
struttura per lavabo Atelier
structure for washbasin Atelier
Ø 44 x 72,5

ATV001 ATELIER
vaso sospeso Senza Brida
wall-hung Rimless WC

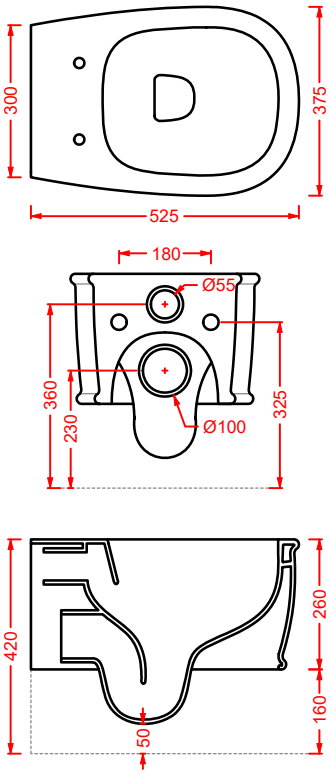

ATB001 ATELIER
bidet sospeso
wall-hung bidet

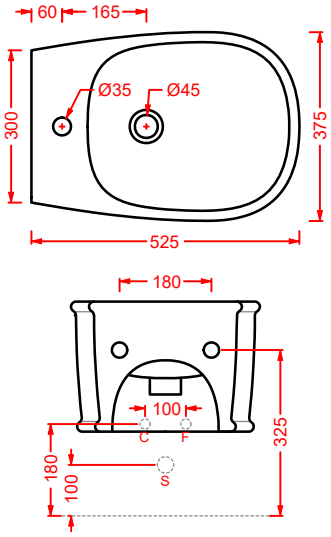

ATV002 ATELIER
vaso terra filomuro Senza Brida
back to wall Rimless WC

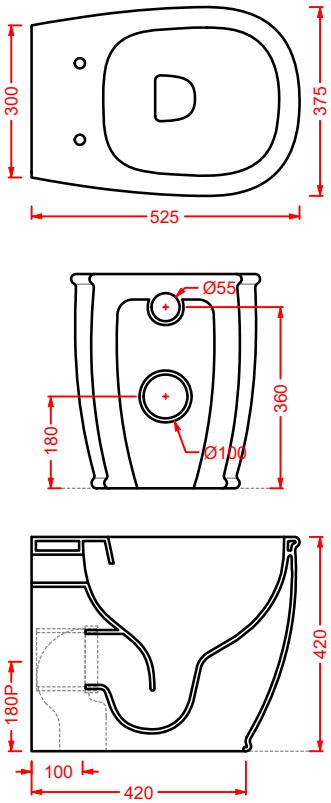

ATB002 ATELIER
bidet terra filomuro
back to wall bidet

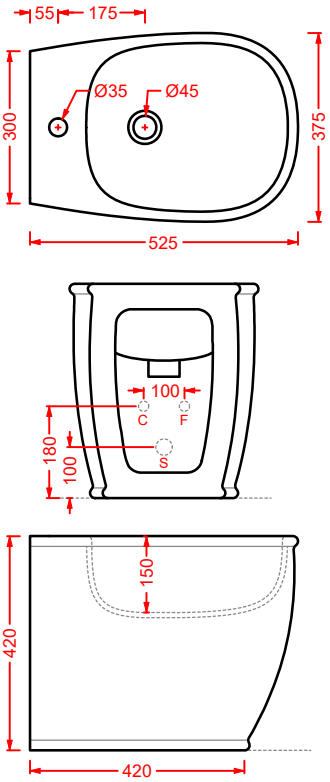

ATL001 ATELIER
lavabo tondo appoggio ∅44
round countertop washbasin ∅44

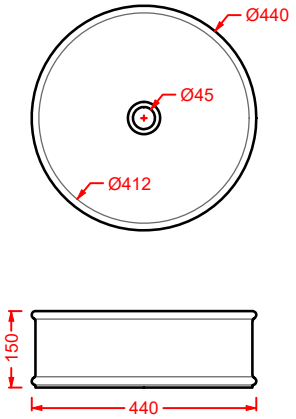

ATL002 ATELIER
lavabo ovale appoggio 60
oval countertop washbasin 60

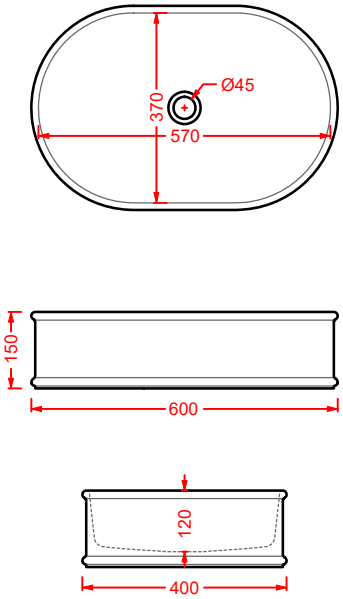

ATL003 ATELIER
lavabo sospeso 65
wall-hung washbasin 65

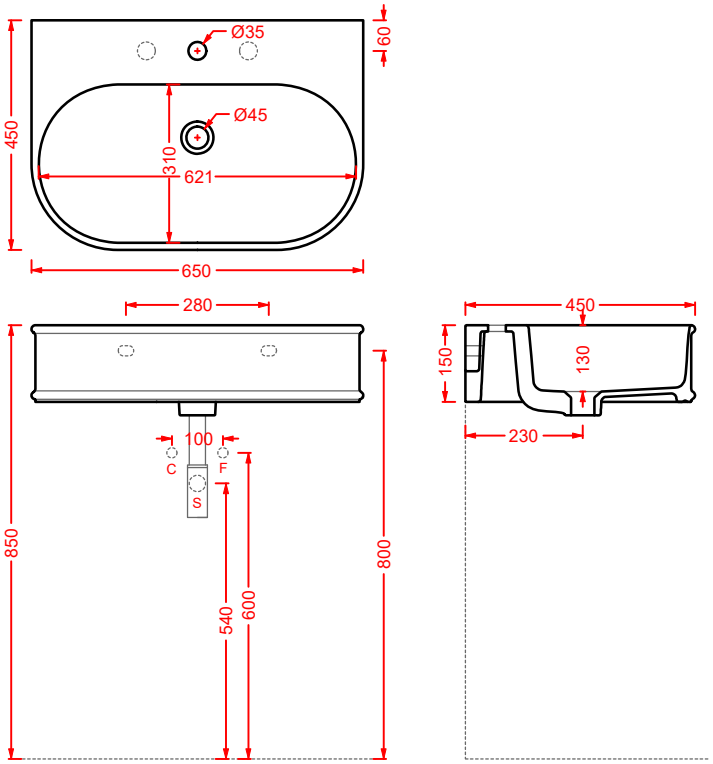

JAZZ

Designed by Meneghello Paolelli Associati

JZB001
JZV001 +
JZA006

JZL004
JZB002
JZC003
JZV002 +
JZA006

JZB001
JZV001 +
JZA006

JZB002
JZV002 +
JZA006

JZL004
JZC003

JAZZ/**VARIATIONS**

Cartelle colori alle pagg. 480-487.
Color charts at pages 480-487.

colori - colors...

CLASSIC

bianco lucido
glossy white
cod. 01

bianco matt
matt white
cod. 05

nero matt
matt black
cod. 17

JAZZ/**OVERVIEW**

	colore	codice	kg	pz. pallet Italia	pz. pallet Export
JAZZ | 36 x 54		**JZV001 01; 00**	23	12	20
vaso sospeso + kit di fissaggio		**JZV001 05; 00**	23	12	20
wall-hung WC + fitting system kit		**JZV001 17; 00**	23	12	20
staffe di fissaggio per sospesi fischer *fitting system kit for wall-hung*		**ACA016**	4	-	-

JAZZ | 36 x 54		**JZB001 01; 00**	19	6	9
bidet sospeso 1 foro + kit di fissaggio		**JZB001 05; 00**	19	6	9
wall-hung bidet 1 hole + fitting system kit		**JZB001 17; 00**	19	6	9
sifone ridotto - *reduced siphon*		**ACA021**	1	-	-
staffe di fissaggio per sospesi fischer *fitting system kit for wall-hung*		**ACA016**	4	-	-

JAZZ | 36 x 54		**JZV002 01; 00**	25	10	20
vaso terra filomuro + kit di fissaggio + raccordo di scarico		**JZV002 05; 00**	25	10	20
back to wall WC + fitting system kit + pipe		**JZV002 17; 00**	25	10	20

	colore	codice	kg	pz. pallet Italia	pz. pallet Export
JAZZ | 36 x 54		**JZB002 01; 00**	24	10	20
bidet terra filomuro 1 foro + kit di fissaggio		**JZB002 05; 00**	24	10	20
back to wall bidet 1 hole *+ fitting system kit*		**JZB002 17; 00**	24	10	20

JAZZ | 36 x 69		**JZV003 01; 00**	34	6	9
vaso monoblocco filomuro + kit di fissggio + raccordo di scarico		**JZV003 05; 00**	34	6	9
close-coupled back to wall WC *+ fitting system + pipe*		**JZV003 17; 00**	34	6	9

JAZZ | 34 x 53		**JZC001 01; 00**	12	6	9
cassetta monoblocco		**JZC001 05; 00**	12	6	9
ceramic cistern		**JZC001 17; 00**	12	6	9
cisterna in pvc con dispositivo di scarico doppio flusso geberit cromo *geberit plastic cistern with waste system double flow chrome*		**ACA006 71**	5	-	-

	colore	codice	kg	pz. pallet Italia	pz. pallet Export
JAZZ		**JZA006 01; 71**	3,7	-	-
seduta per WC frizionata, cerniera cromo		**JZA006 05; 71**	3,7	-	-
soft-close WC seat, chrome hinge		**JZA006 17; 71**	3,7	-	-

JAZZ | 60 x 40		**JZL002 01; 00**	9	20	40
lavabo appoggio		**JZL002 05; 00**	9	20	40
countertop washbasin		**JZL002 17; 00**	9	20	40

JAZZ | 70 x 49		**JZL004 01; 00**	17	12	20
lavabo 1 foro (predisposto 3 fori) sospeso/da colonna + kit di fissaggio		**JZL004 05; 00**	17	12	20
wall-hung/for column washbasin 1 hole with arrangement for 3 holes + fitting system		**JZL004 17; 00**	17	12	20

JAZZ | 23 x 23 h 70		**JZC003 01; 00**	12	14	27
colonna per lavabo 70		**JZC003 03; 00**	12	14	27
column for washbasin 70		**JZC003 17; 00**	12	14	27

	colore	codice	kg	pz. pallet Italia	pz. pallet Export
piletta universale lavabo up & down con tappo in ceramica *up & down universal drain with ceramic cover for washbasins*		**ACA036**	0,3	-	-
		ACA038 05; 00	0,3	-	-
		ACA038 17; 00	0,3	-	-

piletta universale lavabo up & down *up & down drain for washbasin*	**ACA032**	0,3	-	-

JAZZ / **EXTRA COLLECTION**

scopri altri prodotti da abbinare alla collezione...
find other products to match the collection...

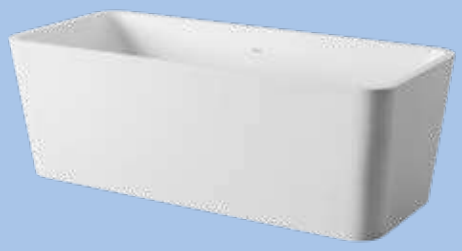

ACW004 SQUARE | **pag. 122**
vasca freestanding in Livingtec
freestanding bathtub in Livingtec
180 x 80

VICTORIA | **pag. 460**
accessori in ceramica
ceramic accessories

CIVITAS | **pag. 458**
accessori in metallo
metallic accessories

CORNICI COLLECTION | **pag. 108**
specchi con cornice
framed mirrors

ARCHI COLLECTION | **pag. 102**
specchi con retroilluminazione led
retro LED mirrors

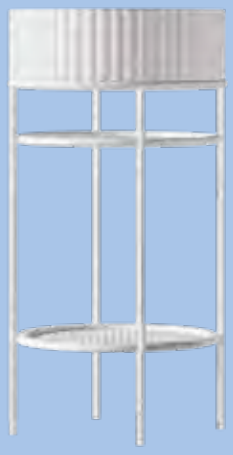

ACA058/OSL010
VOGUE + MILLERIGHE | **pag. 30**
strutture per lavabi + Millerighe
structures for washbasins + Millerighe

JZV001 JAZZ
vaso sospeso
wall-hung WC

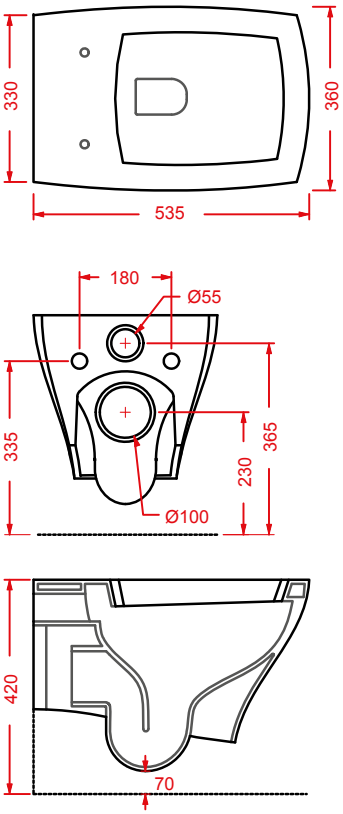

JZB001 JAZZ
bidet sospeso
wall-hung bidet

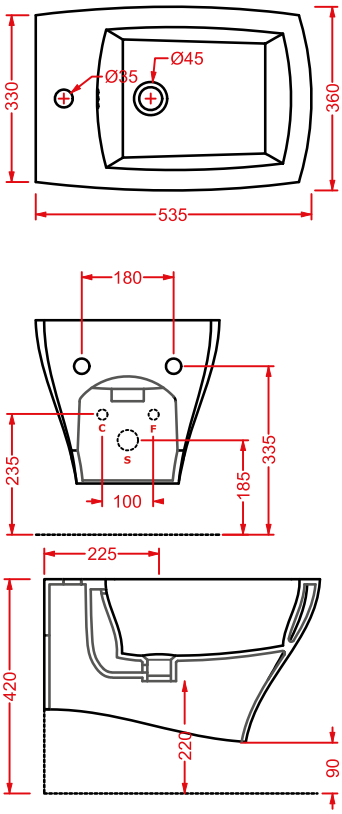

JZB002 JAZZ
bidet terra filomuro
back to wall bidet

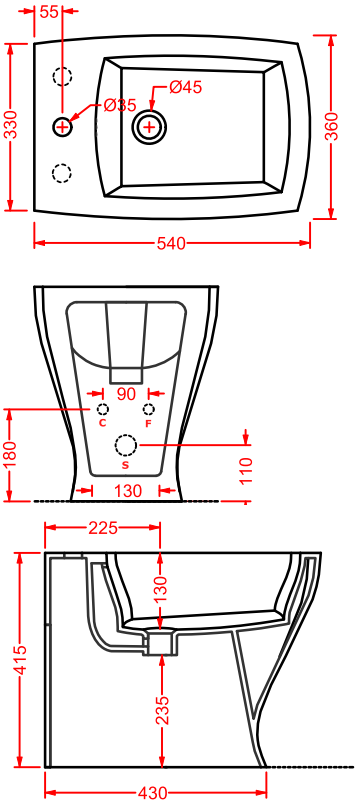

JZV003 + JZC001 JAZZ
vaso monoblocco + cassetta monoblocco
close-coupled WC + ceramic cistern

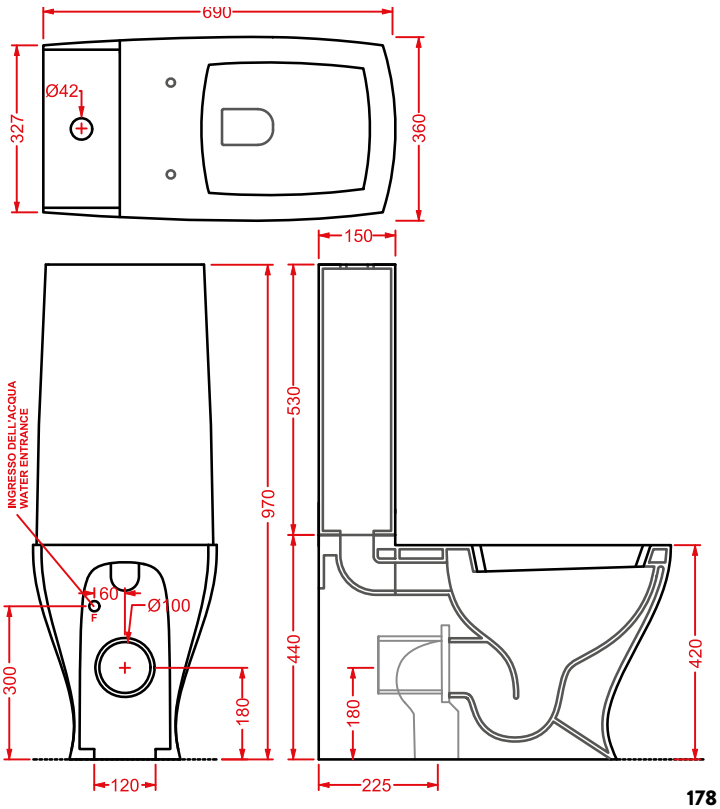

JZV002 JAZZ
vaso terra filomuro
back to wall WC

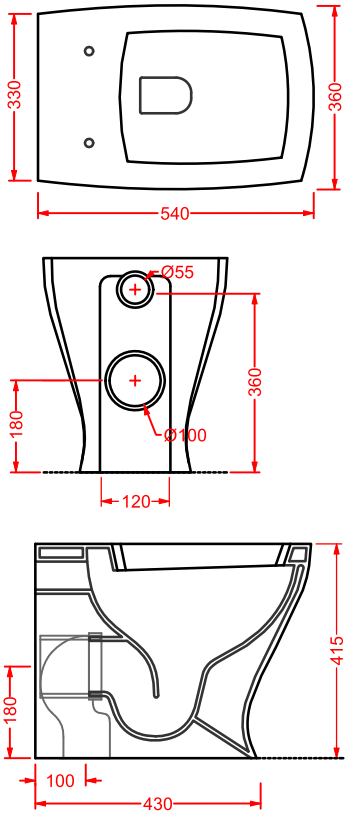

JZL002 JAZZ

lavabo appoggio 60

countertop washbasin 60

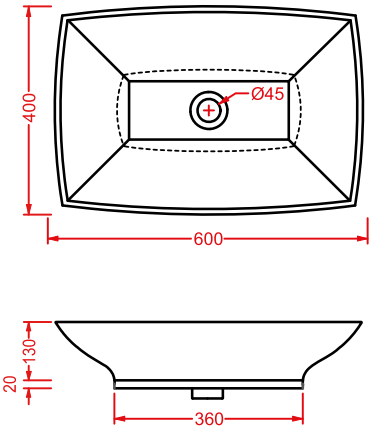

JZL004 + JZC003 JAZZ

lavabo sospeso/da colonna 70 + colonna

wall-hung/for column basin 70 + column

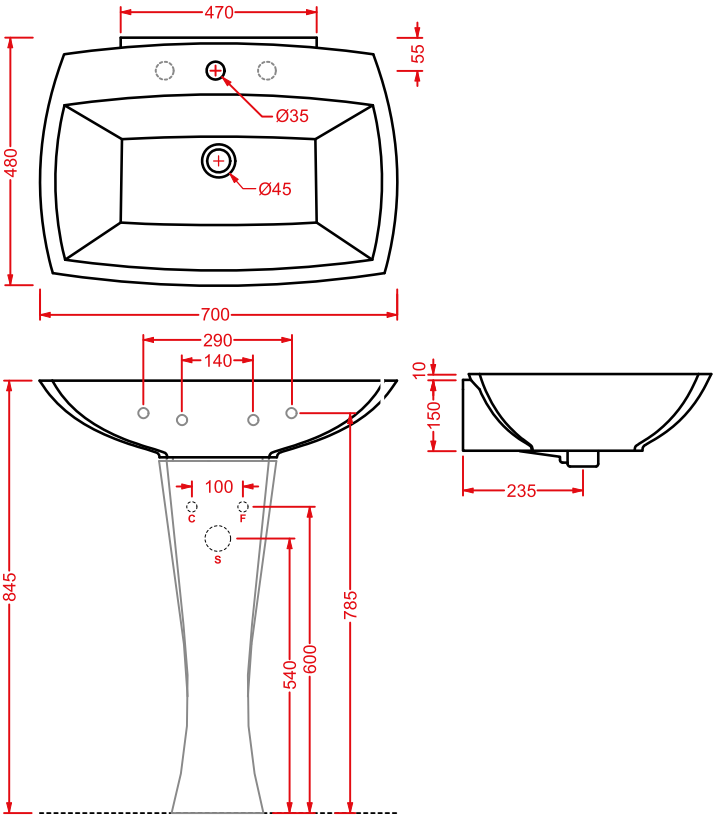

CIVITAS

Designed by Meneghello Paolelli Associati

Civitas ridisegna il modello della colonna classica, icona architettonica portante, dandone una versione dal design raffinato e contemporaneo, applicato alla ceramica sanitaria. Curve e superfici ben proporzionate definiscono lo spazio in verticale. La base di forma ottagonale è caratterizzata da fasce sagomate lisce con funzione decorativa a sostegno della colonna in ceramica, vero elemento caratterizzante la collezione, su cui è appoggiato il morbido catino ovale. Un progetto ispirato ai valori della memoria e della tradizione, per una collezione senza tempo.

Civitas restyles the conception of the classical column, supporting architectural icon, by refining it and making it much more contemporary compared to what is known in the ceramic field. Balanced lines and surfaces define the vertical space. The octagonal base is characterized by smooth, shaped lines decorating the ceramic column which is the hallmark of this collection topped with a smooth oval basin. Past values and tradition are at the base of this evergreen collection.

CIL002
CIB002
CIV002 +
CIA010
CIA009

CIC007
CIL001
CIV002 +
CIA010
CIC001
CIB002

CIL002
CIA012
CIA006

CIV001 +
CIA010
CIB001
CIC004
CIC005

CIA011
CIC003
CIL002
CIC002

CIVITAS/**VARIATIONS**

Cartelle colori alle pagg. 480-487.
Color charts at pages 480-487.

colori e finiture - colors and finishes...

CLASSIC

bianco lucido
glossy white
cod. 01

nero lucido
glossy black
cod. 03

ACQUARELLI
Opachi / *Matt*

grigio
grey
cod. 34

azzurro
blue
cod. 32

rosa
pink
cod. 33

verde
green
cod. 35

champagne
champagne
cod. 02

METALS

cromato
chrome
cod. 71

oro rosa
pink gold
cod. 77

oro
gold
cod. 73

CIVITAS/**OVERVIEW**

	colore	codice	kg	pz. pallet Italia	pz. pallet Export
CIVITAS | 36 x 54		**CIV001 01;00**	21	12	20
vaso sospeso + kit di fissaggio		**CIV001 03;00**	21	12	20
wall-hung WC + fitting system kit	ACQUARELLI	**CIV001 34;00**	21	12	20
		CIV001 32;00	21	12	20
		CIV001 33;00	21	12	20
		CIV001 35;00	21	12	20
		CIV001 02;00	21	12	20

CIVITAS | 36 x 54		**CIB001 01;00**	18	12	20
bidet sospeso + kit di fissaggio solo 1 foro		**CIB001 03;00**	18	12	20
wall-hung WC + fitting system kit just 1 hole	ACQUARELLI	**CIB001 34;00**	18	12	20
		CIB001 32;00	18	12	20
		CIB001 33;00	18	12	20
		CIB001 35;00	18	12	20
		CIB001 02;00	18	12	20
sifone ridotto - *reduced siphon*		**ACA021**	1	-	-
staffe di fissaggio per sospesi fischer *fitting system kit for wall-hung*		**ACA016**	4	-	-

CIVITAS | 36 x 54

vaso terra scarico "S"
+ kit di fissaggio

WC with floor drain
+ fitting system kit

colore	codice	kg	pz. pallet Italia	pz. pallet Export
	CIV002 01;00	19	10	20
	CIV002 03;00	19	10	20
ACQUARELLI	**CIV002 34;00**	19	10	20
ACQUARELLI	**CIV002 32;00**	19	10	20
ACQUARELLI	**CIV002 33;00**	19	10	20
ACQUARELLI	**CIV002 35;00**	19	10	20
ACQUARELLI	**CIV002 02;00**	19	10	20

CIVITAS | 36 x 54

vaso terra scarico "P"
+ kit di fissaggio

WC with wall drain
+ fitting system kit

colore	codice	kg	pz. pallet Italia	pz. pallet Export
	CIV003 01;00	19	10	20
	CIV003 03;00	19	10	20
ACQUARELLI	**CIV003 34;00**	19	10	20
ACQUARELLI	**CIV003 32;00**	19	10	20
ACQUARELLI	**CIV003 33;00**	19	10	20
ACQUARELLI	**CIV003 35;00**	19	10	20
ACQUARELLI	**CIV003 02;00**	19	10	20

CIVITAS | 36 x 54

bidet terra 1 foro (predisposto tre fori) + kit di fissaggio

floor bidet 1 hole with arrangement for 3 holes + fitting system kit

colore	codice	kg	pz. pallet Italia	pz. pallet Export
	CIB002 01;00	18	10	20
	CIB002 03;00	18	10	20
ACQUARELLI	**CIB002 34;00**	18	10	20
ACQUARELLI	**CIB002 32;00**	18	10	20
ACQUARELLI	**CIB002 33;00**	18	10	20
ACQUARELLI	**CIB002 35;00**	18	10	20
ACQUARELLI	**CIB002 02;00**	18	10	20

CIVITAS | 36 x 54

vaso monoblocco con scarico universale + kit di fissaggio

WC with universal drain + fitting system kit

colore	codice	kg	pz. pallet Italia	pz. pallet Export
	CIV004 01;00	22	8	12
	CIV004 03;00	22	8	12
ACQUARELLI	**CIV004 34;00**	22	8	12
ACQUARELLI	**CIV004 32;00**	22	8	12
ACQUARELLI	**CIV004 33;00**	22	8	12
ACQUARELLI	**CIV004 35;00**	22	8	12
ACQUARELLI	**CIV004 02;00**	22	8	12

CIVITAS | 44 x 39

cassetta monoblocco
con coperchio

ceramic cistern with cover

colore	codice	kg	pz. pallet Italia	pz. pallet Export
	CIC009 01;00	14	-	-
	CIC009 03;00	14	-	-
ACQUARELLI	**CIC009 34;00**	14	-	-
ACQUARELLI	**CIC009 32;00**	14	-	-
ACQUARELLI	**CIC009 33;00**	14	-	-
ACQUARELLI	**CIC009 35;00**	14	-	-
ACQUARELLI	**CIC009 02;00**	14	-	-

meccanismo di scarico universale
con pulsante doppio flusso, cromo,
oro rosa, oro

double flow discharge with button,
standard valve mechanism, chrome,
rose gold, gold

codice	kg	pz. pallet Italia	pz. pallet Export
HEA010 71	1	-	-
HEA010 77	1	-	-
HEA010 73	1	-	-

CIVITAS | 44 x 39

cassetta a zaino con coperchio,
predisposizione per maniglia

low level ceramic cistern with cover
pre-arranged for handle

codice	kg	pz. pallet Italia	pz. pallet Export
CIC007 01;00	14	-	-
CIC007 03;00	14	-	-
CIC007 34;00	14	-	-
CIC007 32;00	14	-	-
CIC007 33;00	14	-	-
CIC007 35;00	14	-	-
CIC007 02;00	14	-	-

meccanismo scarico con maniglia
frontale e tubo esterno di scarico
in cromo, oro rosa, oro

flushing system with front handle
and flush pipe in chrome, rose gold,
gold

codice	kg	pz. pallet Italia	pz. pallet Export
HEA013 71	1	-	-
HEA013 77	1	-	-
HEA013 73	1	-	-

CIVITAS | 44 x 39

cassetta alta con coperchio

high ceramic cistern with cover

	colore	codice	kg	pz. pallet Italia	pz. pallet Export
		CIC006 01;00	14	-	-
		CIC006 03;00	14	-	-
ACQUARELLI		**CIC006 34;00**	14	-	-
ACQUARELLI		**CIC006 32;00**	14	-	-
ACQUARELLI		**CIC006 33;00**	14	-	-
ACQUARELLI		**CIC006 35;00**	14	-	-
ACQUARELLI		**CIC006 02;00**	14	-	-

meccanismo di scarico con maniglia in ceramica, catenella e tubo esterno cromo, oro rosa, oro

flushing system, with ceramic pull, chain and flush pipe in chrome, rose gold, gold

	codice	kg	pz. pallet Italia	pz. pallet Export
	HEA006 71	1	-	-
	HEA006 77	1	-	-
	HEA006 73	1	-	-

pomello ceramica per meccanismo di scarico HEA013/HEA006

ceramic knob for flushing system HEA013/HEA006

	codice	kg	pz. pallet Italia	pz. pallet Export
	ACA063 01;00	-	-	-
	ACA063 03;00	-	-	-
ACQUARELLI	**ACA063 34;00**	-	-	-
ACQUARELLI	**ACA063 32;00**	-	-	-
ACQUARELLI	**ACA063 33;00**	-	-	-
ACQUARELLI	**ACA063 35;00**	-	-	-
ACQUARELLI	**ACA063 02;00**	-	-	-

CIVITAS

		colore	codice	kg	pz. pallet Italia	pz. pallet Export
seduta per WC frizionata, cerniera cromo *soft-close WC seat, chrome hinge*			**CIA010 01; 71**	3	-	-
			CIA010 03; 71	3	-	-
	ACQUARELLI		**CIA010 34; 71**	3	-	-
			CIA010 32; 71	3	-	-
			CIA010 33; 71	3	-	-
			CIA010 35; 71	3	-	-
			CIA010 02; 71	3	-	-
seduta per WC frizionata, cerniera oro rosa *soft-close WC seat, rose gold hinge*			**CIA010 01; 77**	3	-	-
			CIA010 03; 77	3	-	-
	ACQUARELLI		**CIA010 34; 77**	3	-	-
			CIA010 32; 77	3	-	-
			CIA010 33; 77	3	-	-
			CIA010 35; 77	3	-	-
			CIA010 02; 77	3	-	-
seduta per WC frizionata, cerniera oro *soft-close WC seat, gold hinge*			**CIA010 01; 73**	3	-	-
			CIA010 03; 73	3	-	-
	ACQUARELLI		**CIA010 34; 73**	3	-	-
			CIA010 32; 73	3	-	-
			CIA010 33; 73	3	-	-
			CIA010 35; 73	3	-	-
			CIA010 02; 73	3	-	-

CIVITAS | 68 x 50

lavabo sospeso/da colonna 1 foro (predisposto 3 fori) + kit di fissaggio

wall-hung/for column washbasin 1 hole with arrangements for 3 holes + fitting system kit

ACQUARELLI

colore	codice	kg	pz. pallet Italia	pz. pallet Export
	CIL001 01;00	24	12	16
	CIL001 03;00	24	12	16
	CIL001 34;00	24	12	16
	CIL001 32;00	24	12	16
	CIL001 33;00	24	12	16
	CIL001 35;00	24	12	16
	CIL001 02;00	24	12	16

CIVITAS

colonna per lavabo 68

column for washbasin 68

ACQUARELLI

colore	codice	kg	pz. pallet Italia	pz. pallet Export
	CIC001 01;00	12	14	27
	CIC001 03;00	12	14	27
	CIC001 34;00	12	14	27
	CIC001 32;00	12	14	27
	CIC001 33;00	12	14	27
	CIC001 35;00	12	14	27
	CIC001 02;00	12	14	27

	colore	codice	kg	pz. pallet Italia	pz. pallet Export
CIVITAS | 90 x 50		**CIL002 01;00**	40	8	9
consolle 1 foro (predisposto tre fori) + kit di fissaggio		**CIL002 03;00**	40	8	9
consolle 1 hole with arrangement for 3 holes + fitting system kit	ACQUARELLI	**CIL002 34;00**	40	8	9
		CIL002 32;00	40	8	9
		CIL002 33;00	40	8	9
		CIL002 35;00	40	8	9
		CIL002 02;00	40	8	9
sifone cilindrico - *siphon*		**ACA022**	1	-	-

CIVITAS		**CIC002 01;00**	13	-	-
coppia gambe ceramica		**CIC002 03;00**	13	-	-
pair of ceramic legs	ACQUARELLI	**CIC002 34;00**	13	-	-
		CIC002 32;00	13	-	-
		CIC002 33;00	13	-	-
		CIC002 35;00	13	-	-
		CIC002 02;00	13	-	-

	colore	codice	kg	pz. pallet Italia	pz. pallet Export
CIVITAS		**CIA008 71**	14	-	-
struttura Tonda per consolle 90, cromo, oro rosa, oro + griglia		**CIA008 77**	14	-	-
Tonda structure for consolle 90, chrome, rose gold, gold + grate shelf		**CIA008 73**	14	-	-

CIVITAS		**CIA009 71**	14	-	-
struttura Tonda per consolle 90, cromo, oro rosa, oro + vetro		**CIA009 77**	14	-	-
Tonda structure for consolle 90, chrome, rose gold, gold + glass		**CIA009 73**	14	-	-

CIVITAS		**CIA001 71**	12	-	-
struttura Quadra per lavabo 68, cromo, oro rosa, oro		**CIA001 77**	12	-	-
Quadra structure for washbasin 68, chrome, rose gold, gold		**CIA001 73**	12	-	-

CIVITAS		**CIA002 71**	14	-	-
struttura Quadra per lavabo 68, cromo, oro rosa, oro + griglia		**CIA002 77**	14	-	-
Quadra structure for washbasin 68, chrome, rose gold, gold + grate shelf		**CIA002 73**	14	-	-

	colore	codice	kg	pz. pallet Italia	pz. pallet Export
CIVITAS		**CIA003 71**	14	-	-
struttura Quadra per lavabo 68, cromo, oro rosa, oro + vetro		**CIA003 77**	14	-	-
Quadra structure for washbasin 68, chrome, rose gold, gold + glass		**CIA003 73**	14	-	-

CIVITAS		**CIA004 71**	14	-	-
struttura Quadra per consolle 90, cromo, oro rosa, oro		**CIA004 77**	14	-	-
Quadra structure for consolle 90, chrome, rose gold, gold		**CIA004 73**	14	-	-

CIVITAS		**CIA005 71**	16	-	-
struttura Quadra per consolle 90, cromo, oro rosa, oro + griglia		**CIA005 77**	16	-	-
Quadra structure for consolle 90, chrome, rose gold, gold + grate shelf		**CIA005 73**	16	-	-

CIVITAS		**CIA006 71**	16	-	-
struttura Quadra per consolle 90, cromo, oro rosa, oro + vetro		**CIA006 77**	16	-	-
Quadra structure for consolle 90, chrome, rose gold, gold + glass		**CIA006 73**	16	-	-

	colore	codice	kg	pz. pallet Italia	pz. pallet Export
CIVITAS | Ø 90		**CIA011**	6	-	-

specchio a filo lucido
con pianta ottagonale

octagonal mirror

	colore	codice	kg	pz. pallet Italia	pz. pallet Export
piletta universale lavabo up & down tappo in ceramica		**ACA036**	0,3	-	-
		ACA038 03;00	0,3	-	-
ACQUARELLI		**ACA038 34;00**	0,3	-	-
		ACA038 32;00	0,3	-	-
		ACA038 33;00	0,3	-	-
		ACA038 35;00	0,3	-	-
		ACA038 02;00	0,3	-	-

up & down universal drain with ceramic cover for washbasins

piletta universale lavabo up & down	**ACA032**	0,3	-	-

up & down drain for washbasin

CIVITAS / **EXTRA COLLECTION**

scopri altri prodotti da abbinare alla collezione...
find other products to match the collection...

ACA058 + OSL009
VOGUE + ROMBO | **pag. 30**
strutture per lavabi + Millerighe
structures for washbasins + Millerighe

CIVITAS | **pag. 456**
accessori in ceramica
ceramic accessories

CIVITAS | **pag. 458**
accessori in metallo
metallic accessories

CIA011 CIVITAS | **pag. 112**
specchio a filo lucido ottagonale
octagonal mirror
Ø 90

CORNICI COLLECTION | **pag. 108**
specchi con cornice
framed mirrors

ACW003 NEO | **pag. 120**
vasca freestanding in Livingtec
freestanding bathtub in Livingtec
180 x 85

CIV001 CIVITAS
vaso sospeso
wall-hung WC

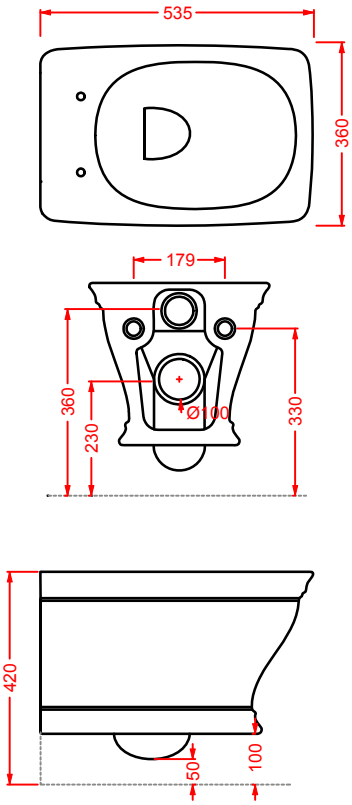

CIB001 CIVITAS
bidet sospeso
wall-hung bidet

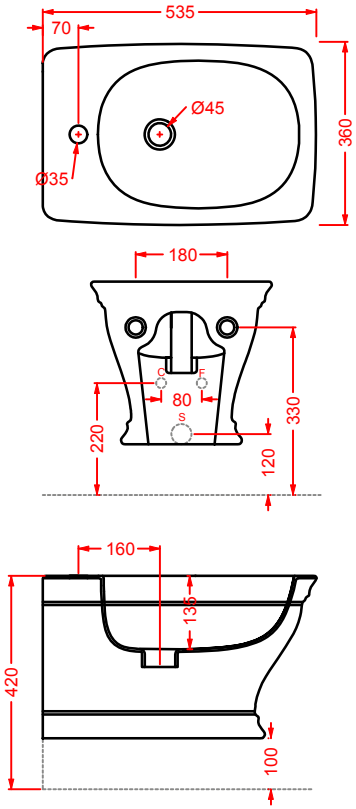

CIV002 (S)/CIV003 (P) CIVITAS
vaso terra scarico S e P
WC with floor drain and wall drain

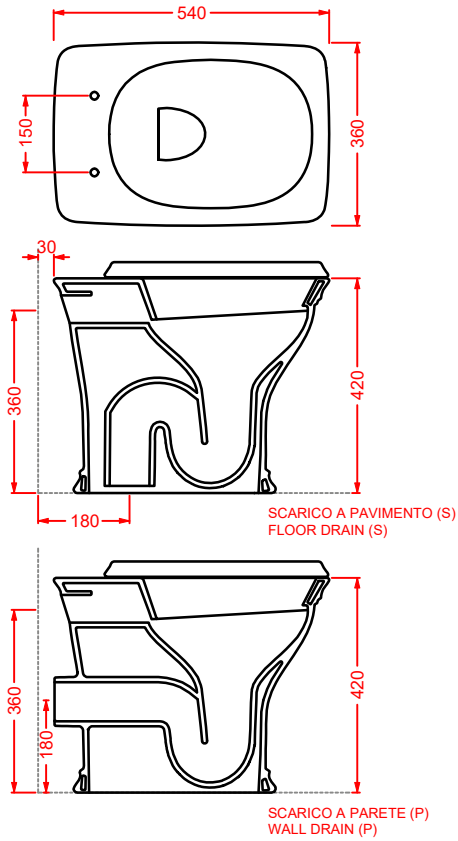

CIB002 CIVITAS
bidet terra
floor bidet

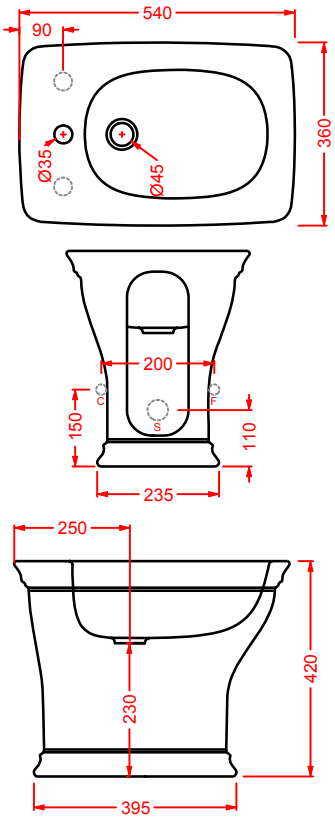

CIV004 + CIC009 CIVITAS
vaso monoblocco S + cassetta monoblocco
close-coupled WC (S) + ceramic cistern

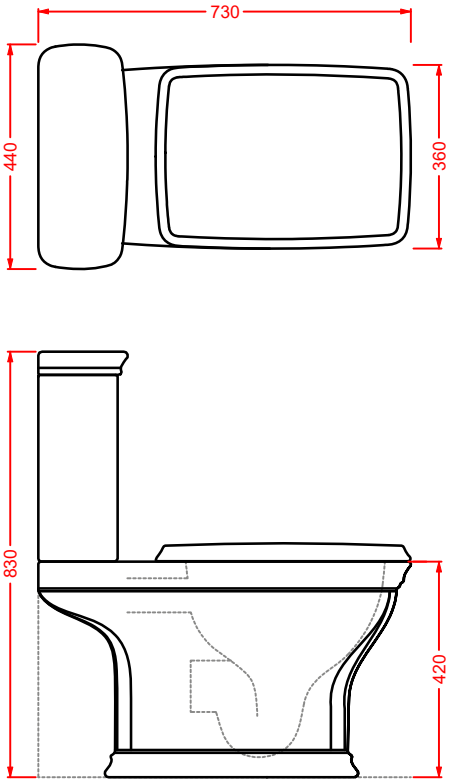

CIV002 + CIC006 CIVITAS

vaso terra S + cassetta alta + coperchio

WC (S)+ high ceramic cistern + cover

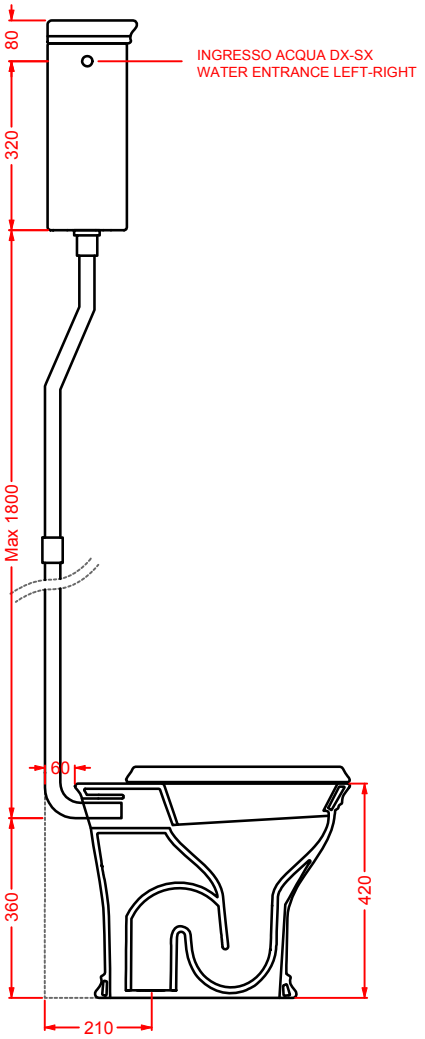

CIV002 + CIC007 CIVITAS

vaso terra S + cassetta zaino + coperchio

WC (S)+ low level ceramic cistern + cov.

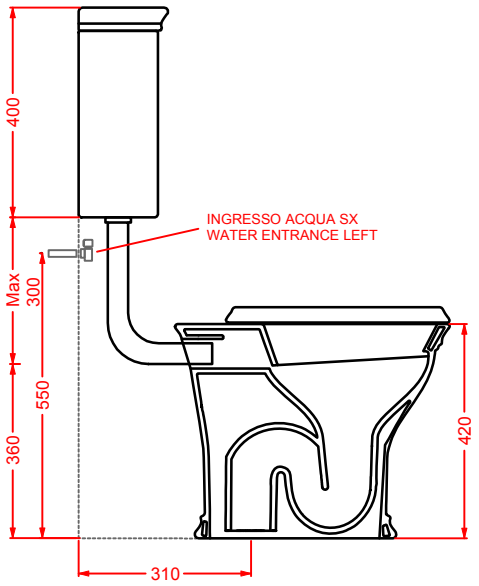

CIL001 + CIC001 CIVITAS

lavabo sospeso/da colonna + colonna

wall-hung/for column washbasin + column

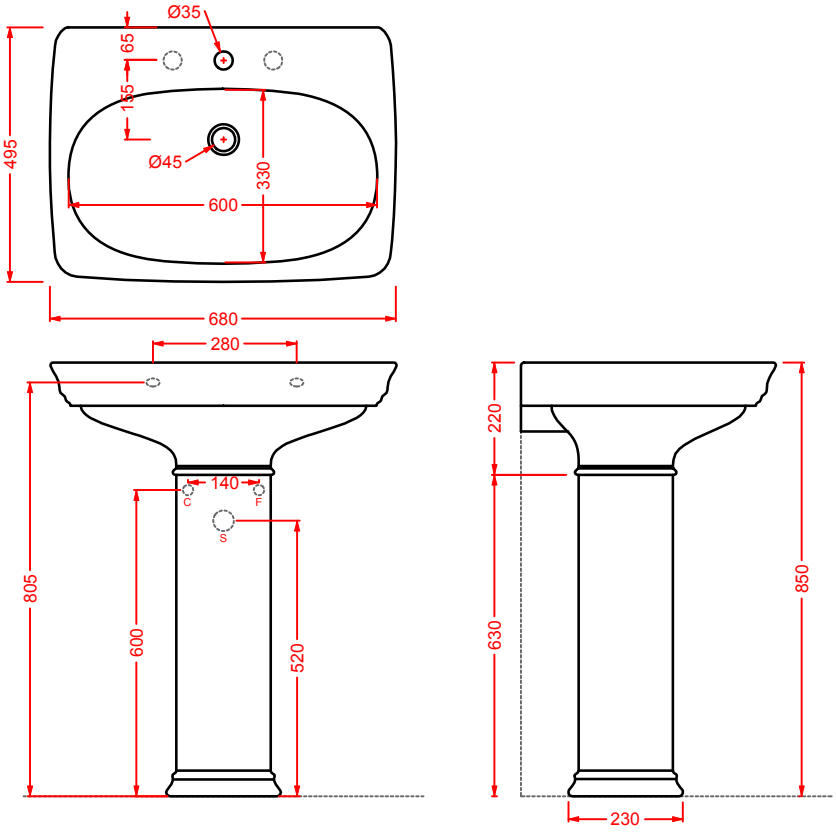

CIL002 + CIC002 CIVITAS

consolle 90 + coppia gambe ceramica

consolle 90 + pair of ceramic legs

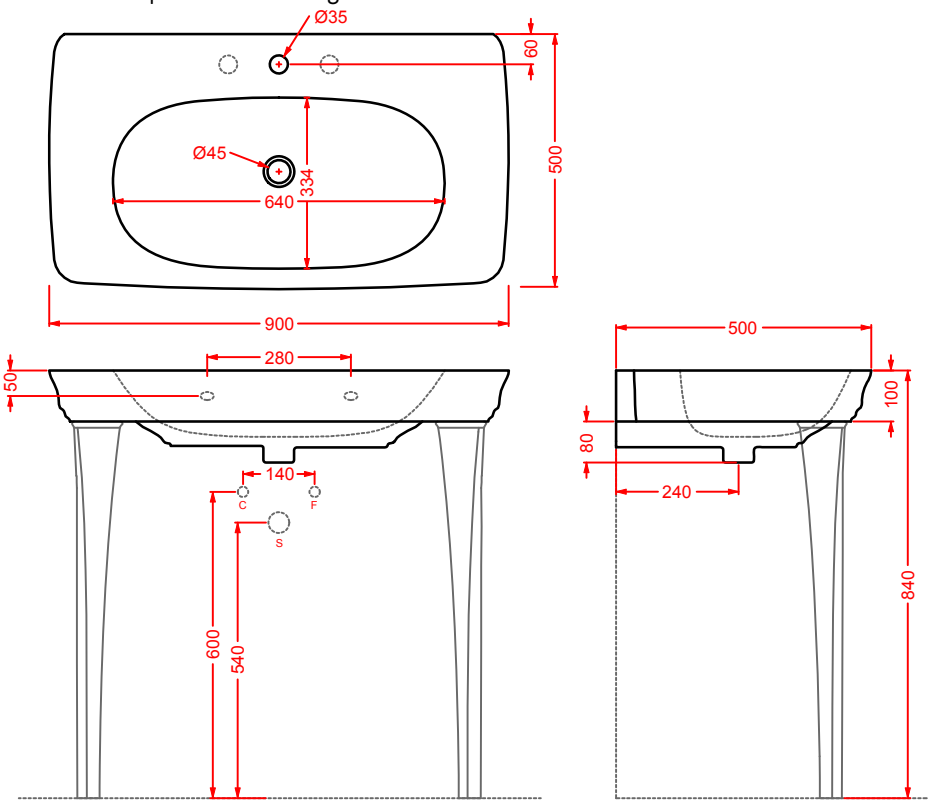

CIL002 + CIA007/CIA008/CIA009 CIVITAS

consolle 90 + struttura Tonda per consolle 90 (+griglia/vetro)

consolle 90 + Tonda structure for consolle 90 (+grate shelf/glass)

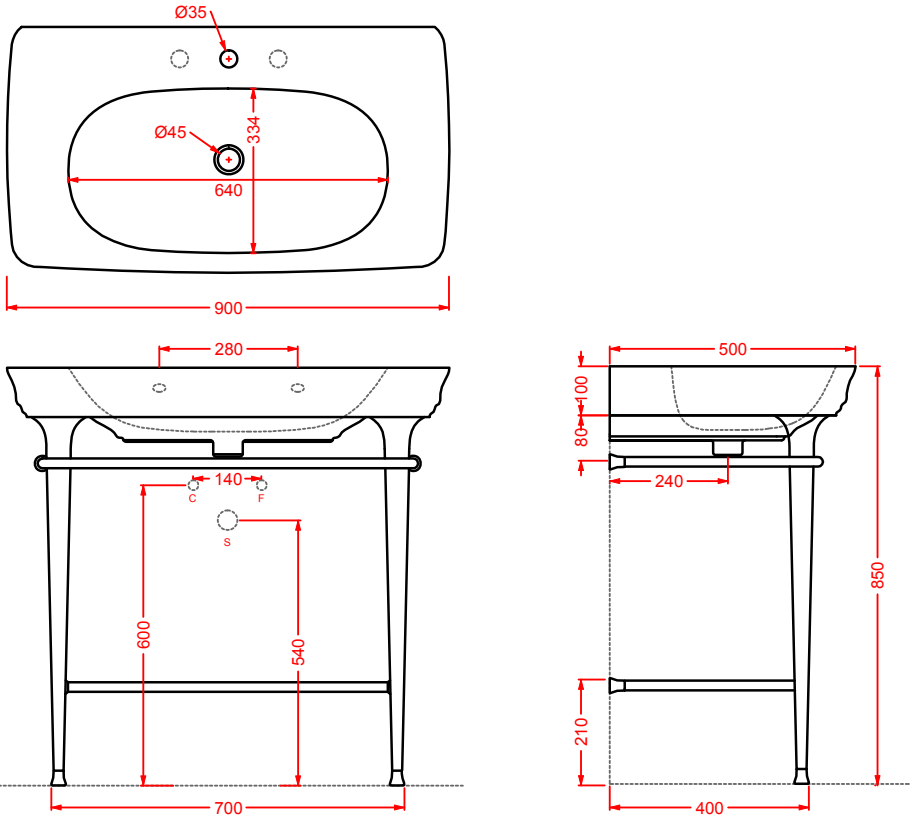

CIL001 + CIA001/CIA002/CIA003 CIVITAS

lavabo 68 + struttura Quadra per lavabo 68 (+griglia/vetro)

washbasin 68 + Quadra structure for washbasin 68 (+grate shelf/glass)

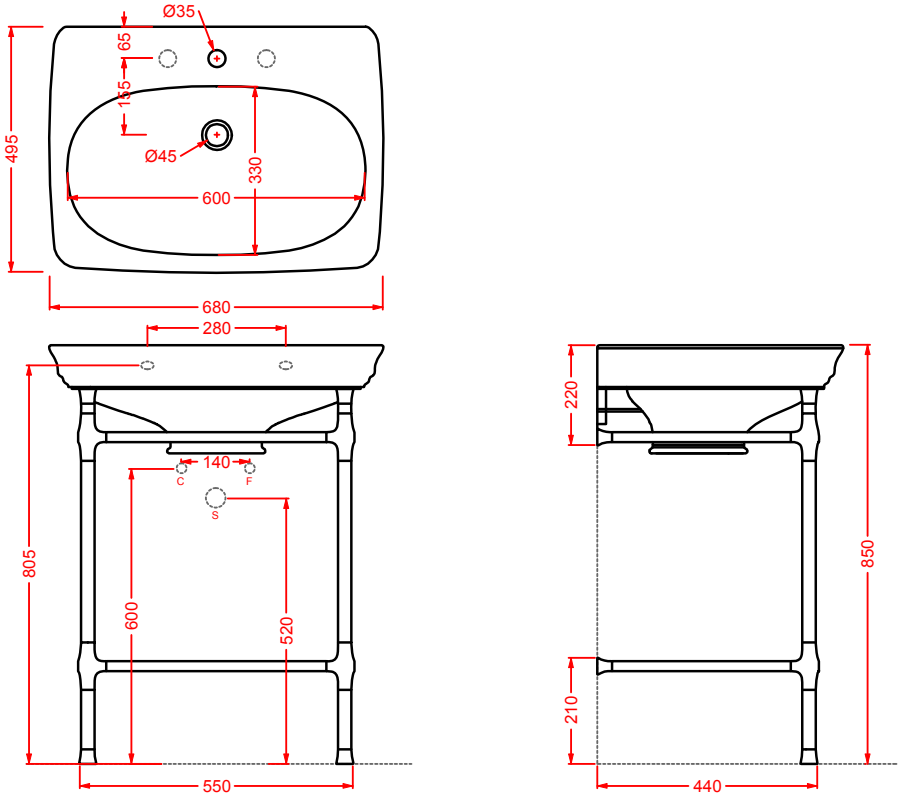

CIL002 + CIA004/CIA005/CIA006 CIVITAS

consolle 90 + struttura Quadra per consolle 90 (+griglia/vetro)

consolle 90 + Quadra structure for consolle 90 (+grate shelf/glass)

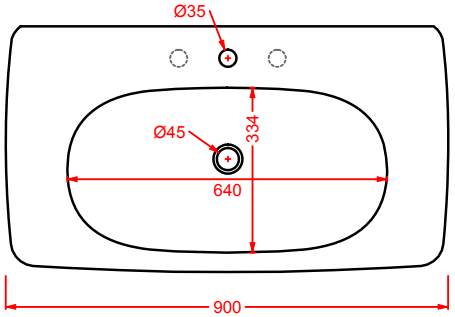

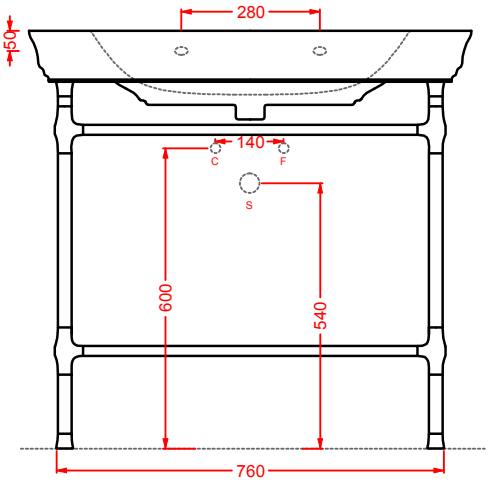

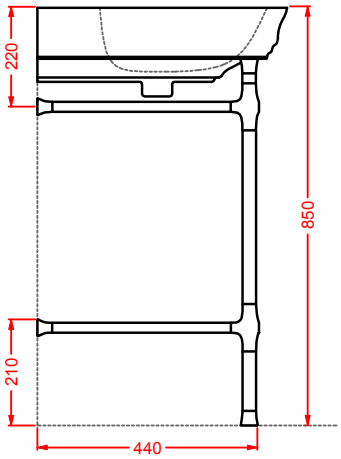

CIA011 CIVITAS

specchio a filo lucido con pianta ottagonale

octagonal mirror

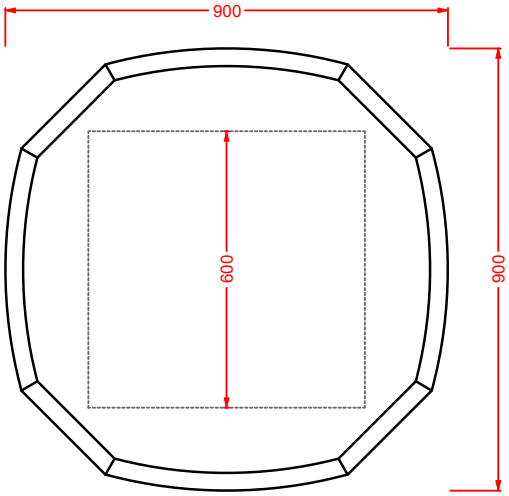

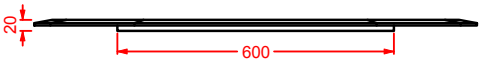

HERMITAGE

Designed by Meneghello Paolelli Associati

HEV002 +
HEA005
HEB002
HEV002

HEL005

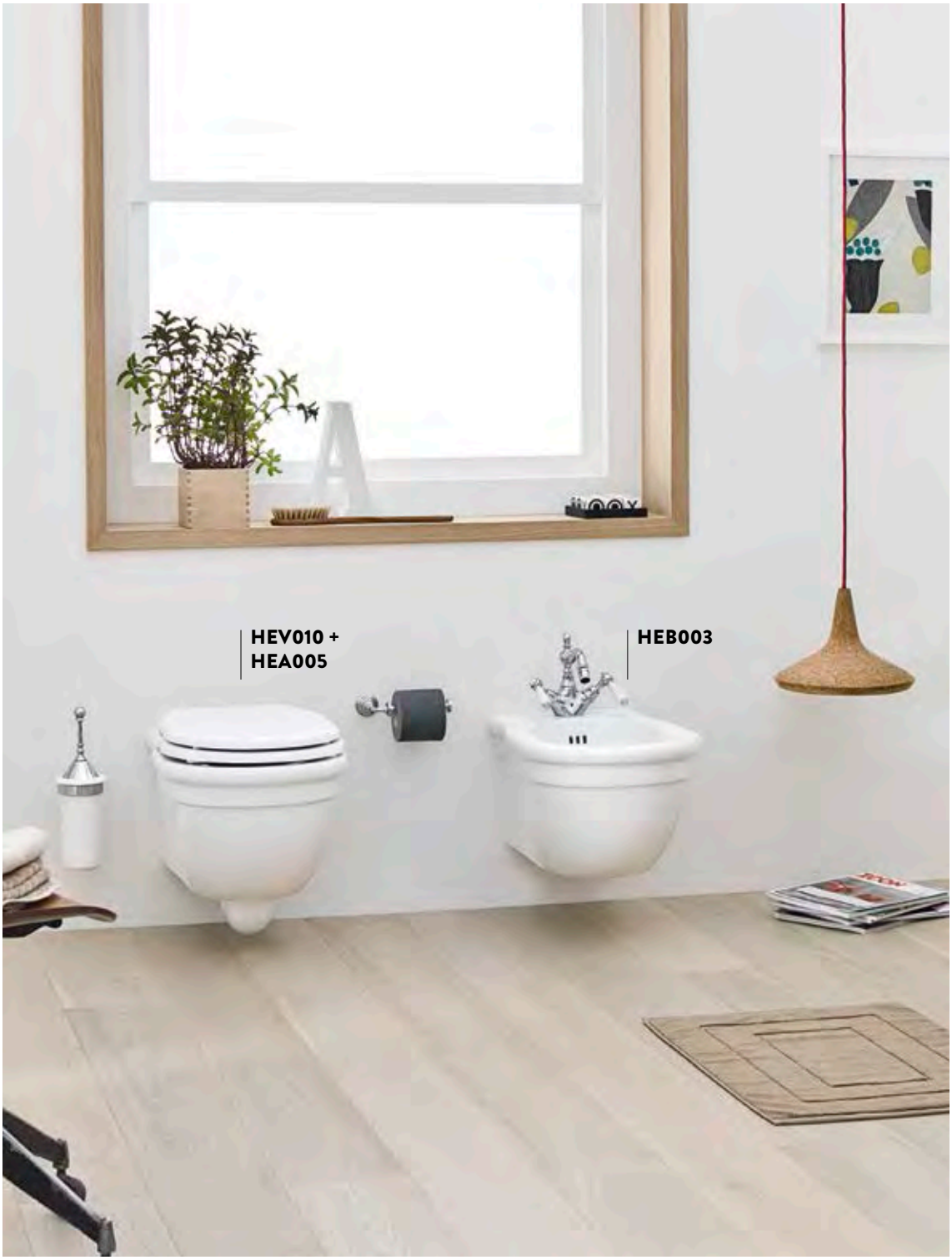
HEV010 +
HEA005
HEB003

HERMITAGE/**VARIATIONS**

Cartelle colori alle pagg. 480-487.
Color charts at pages 480-487.

CLASSIC

bianco lucido
glossy white
cod. 01

nero lucido
glossy black
cod. 03

METALS

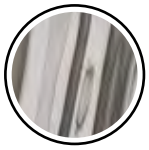

cromo
chrome
cod. 71

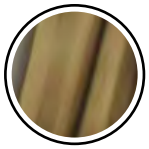

bronzo
bronze
cod. 72

oro
gold
cod. 73

HERMITAGE/**OVERVIEW**

	colore	codice	kg	pz. pallet Italia	pz. pallet Export
HERMITAGE | 36 x 55	○	**HEV010 01;00**	21	15	20
vaso sospeso + kit di fissaggio *wall-hung WC + fitting system kit*	●	**HEV010 03;00**	21	15	20

HERMITAGE | 36 x 55	○	**HEB003 01;00**	18	15	20
bidet sospeso + kit di fissaggio solo 1 foro *wall-hung bidet + fitting system kit* *just 1 hole*	●	**HEB003 03;00**	18	15	20
sifone ridotto - *reduced siphon*		**ACA021**	1	-	-
staffe di fissaggio per sospesi fischer *fitting system kit for wall-hung*		**ACA016**	4	-	-

HERMITAGE | 36 x 55	○	**HEV002 01;00**	19	15	20
vaso terra scarico "S" + kit di fissaggio *WC with floor drain* *+ fitting system kit*	●	**HEV002 03;00**	19	15	20
vaso terra scarico "P" + kit di fissaggio	○	**HEV003 01;00**	19	15	20
WC with wall drain + fitting system kit	●	**HEV003 03;00**	19	15	20

	colore	codice	kg	pz. pallet Italia	pz. pallet Export
HERMITAGE | 36 x 55	○	**HEB002 01;00**	18	15	20
bidet terra 1 foro (predisposto tre fori) + kit di fissaggio *floor bidet 1 hole with arrangement for 3 holes + fitting system kit*	●	**HEB002 03;00**	18	15	20

HERMITAGE | 36 x 55	○	**HEV005 01;00**	22	10	20
vaso terra filomuro + kit di fissaggio + raccordo di scarico *back to wall WC + fitting system kit + pipe*	●	**HEV005 03;00**	22	10	20

HERMITAGE | 36 x 55	○	**HEB001 01;00**	19	10	20
bidet terra filomuro + kit di fissaggio solo 1 foro *back to wall bidet + fitting system kit just 1 hole*	●	**HEB001 03;00**	19	10	20

	colore	codice	kg	pz. pallet Italia	pz. pallet Export
HERMITAGE | 36 x 71		**HEV004 01;00**	22	8	12
vaso monoblocco con scarico P + kit di fissaggio *close-coupled Wc with wall drain + fitting system kit*		**HEV004 03;00**	22	8	12
vaso monoblocco con scarico S + kit di fissaggio *close-coupled Wc with floor drain + fitting system kit*		**HEV008 01;00**	22	8	12
		HEV008 03;00	22	8	12

HERMITAGE | 42 x 41		**HEC001 01;00**	14	-	-
cassetta monoblocco *ceramic cistern*		**HEC001 03;00**	14	-	-
meccanismo di scarico universale con pulsante doppio flusso, cromo, bronzo, oro *double flow discharge with button, standard valve mechanism, chrome, rose gold, gold*		**HEA010 71**	5	-	-
		HEA010 72	5	-	-
		HEA010 73	5	-	-

HERMITAGE | 36 x 71		**HEV006 01;00**	34	6	9
vaso monoblocco filomuro + kit di fissaggio + raccordo di scarico *back to wall close-coupled WC + fitting system kit + pipe*		**HEV006 03;00**	34	6	9

	colore	codice	kg	pz. pallet Italia	pz. pallet Export
HERMITAGE | 36 x 55		**HEC009 01; 00**	11	15	20
cassetta monoblocco filomuro con coperchio *ceramic cistern*		**HEC009 03; 00**	11	-	-
cisterna in pvc con dispositivo di scarico doppio flusso geberit, in cromo, bronzo, oro *geberit plastic cistern with waste system double flow, in chrome, bronze, gold*		**ACA006 71**	5	-	-
		ACA006 72	5	-	-
		ACA006 73	5	-	-
HERMITAGE | 36 x 55		**HEC004 01; 00**	14	-	-
cassetta alta con coperchio *high ceramic cistern with cover*		**HEC004 03; 00**	14	-	-
batteria scarico, maniglia in ceramica con catenella e tubo scarico esterno, in cromo, bronzo, oro *flushing system, with ceramic pull, chain and flush pipe, in chrome, bronze, gold*		**HEA006 71**	1,5	-	-
		HEA006 72	1,5	-	-
		HEA006 73	1,5	-	-
pomello ceramica per meccanismo di scarico HEA013/HEA006 *ceramic knob for flushing system HEA013/HEA006*		**ACA063 01; 00**	-	-	-
		ACA063 03; 00	-	-	-

	colore	codice	kg	pz. pallet Italia	pz. pallet Export
HERMITAGE | 42 x 41		**HEC005 01; 00**	14	-	-
cassetta a zaino con coperchio predisposizione per maniglia *low level ceramic cistern with cover pre-arranged for handle*		**HEC005 03; 00**	14	-	-
meccanismo scarico con maniglia in ceramica frontale e tubo esterno di scarico, in cromo, bronzo, oro *flushing system with front ceramic handle and flush pipe, in chrome, bronze, gold*		**HEA013 71**	-	-	-
		HEA013 72	-	-	-
		HEA013 73	-	-	-

HERMITAGE | 42 x 41		**HEC006 01; 00**	14	-	-
cassetta a zaino con coperchio predisposizione per pulsante *low level ceramic cistern with cover pre-arranged for button*		**HEC006 03; 00**	14	-	-
meccanismo scarico con pulsante e tubo esterno di scarico, in cromo, bronzo, oro *flushing system with button and flush pipe, in chrome, bronze, gold*		**HEA014 71**	-	-	-
		HEA014 72	-	-	-
		HEA014 73	-	-	-

HERMITAGE		**HEA005 01; 71**	3,5	-	-
seduta per WC frizionata, cerniera cromo *soft-close WC seat, chrome hinge*		**HEA005 03; 71**	3,5	-	-
seduta per WC frizionata, cerniera bronzo *soft-close WC seat, bronze hinge*		**HEA005 01; 72**	3,5	-	-
		HEA005 03; 72	3,5	-	-
seduta per WC frizionata, cerniera oro *soft-close WC seat, gold hinge*		**HEA005 01; 73**	3,5	-	-
		HEA005 03; 73	3,5	-	-

	colore	codice	kg	pz. pallet Italia	pz. pallet Export
seduta per WC in noce massello frizionata, cerniera cromo *soft-close walnut wood WC seat, chrome hinge*		**HEA004 71**	3,5	-	-
seduta per WC in noce massello frizionata, cerniera bronzo *soft-close walnut wood WC seat, chrome hinge*		**HEA004 72**	3,5	-	-
seduta per WC in noce massello frizionata, cerniera oro *soft-close walnut wood WC seat, gold hinge*		**HEA004 73**	3,5	-	-

HERMITAGE | 68 x 55		**HEL002 01; 00**	24	12	16
lavabo 1 foro (predisposto tre fori) + kit di fissaggio *washbasin 1 hole with arrangement for 3 holes + fitting system kit*		**HEL002 03; 00**	22	12	16

HERMITAGE		**HEC002 01; 00**	12	14	27
colonna per lavabo 68 *column for washbasin 68*		**HEC002 03; 00**	12	14	27

	colore	codice	kg	pz. pallet Italia	pz. pallet Export
HERMITAGE | 92 x 58		**HEL005 01; 00**	41	8	9
consolle 1 foro (predisposto tre fori) + kit di fissaggio *consolle 1 hole with arrangement for 3 holes + fitting system kit*		**HEL005 03; 00**	41	8	9
sifone cilindrico - *siphon*		**ACA022**	1	-	-

HERMITAGE | 112 x 63		**HEL004 01; 00**	49	6	7
consolle 1 foro (predisposto tre fori) + kit di fissaggio *consolle 1 hole with arrangement for 3 holes + fitting system kit*		**HEL004 03; 00**	49	7	7
sifone cilindrico - *siphon*		**ACA022**	1	-	-

HERMITAGE		**HEC003 01; 00**	6,5	120	120
coppia gambe ceramica *pair of ceramic legs*		**HEC003 03; 00**	6,5	120	120

HERMITAGE		**HEA015 71**	10	-	-
struttura per lavabo 68, cromo, bronzo, oro *structure for washbasin 68 chrome, bronze, gold*		**HEA015 72**	10	-	-
		HEA015 73	10	-	-

	colore	codice	kg	pz. pallet Italia	pz. pallet Export
HERMITAGE		**HEA016 71**	12	-	-
struttura per lavabo 92 cromo, bronzo, oro *structure for washbasin 92* *chrome, bronze, gold*		**HEA016 72**	12	-	-
		HEA016 73	12	-	-

HERMITAGE		**HEA017 71**	13	-	-
struttura per lavabo 112 cromo, bronzo, oro *structure for washbasin 112* *chrome, bronze, gold*		**HEA017 72**	13	-	-
		HEA017 73	13	-	-

HERMITAGE | 170 x 80 h 72		**HEW001 76**	40	-	-
vasca bianca con accessori metallici cromo, bronzo, oro *white bathtub with metal accessories* *chrome, bronze, gold*		**HEW001 71**	40	-	-
		HEW001 72	40	-	-
		HEW001 73	40	-	-

piletta universale lavabo up & down tappo in ceramica *up & down universal drain with* *ceramic cover for washbasins*		**ACA036**	0,3	-	-
		ACA038 03;00	0,3	-	-

piletta universale lavabo up & down *up & down drain for washbasin*		**ACA032**	0,3	-	-

HERMITAGE/**EXTRA COLLECTION**

scopri altri prodotti da abbinare alla collezione...
find other products to match the collection...

HEW001 HERMITAGE | **pag. 216**
vasca bianca con accessori metallici
white bathtub with metal accessories
170 x 80

VICTORIA | **pag. 460**
accessori in ceramica
ceramic accessories

CIVITAS | **pag. 458**
accessori in metallo
metallic accessories

CIA011 CIVITAS | **pag. 112**
specchio a filo lucido ottagonale
octagonal mirror
Ø 90

CORNICI COLLECTION | **pag. 108**
specchi con cornice
framed mirrors

ACW003 NEO | **pag. 120**
vasca freestanding in Livingtec
freestanding bathtub in Livingtec
180 x 85

HEV010 HERMITAGE
vaso sospeso
wall-hung WC

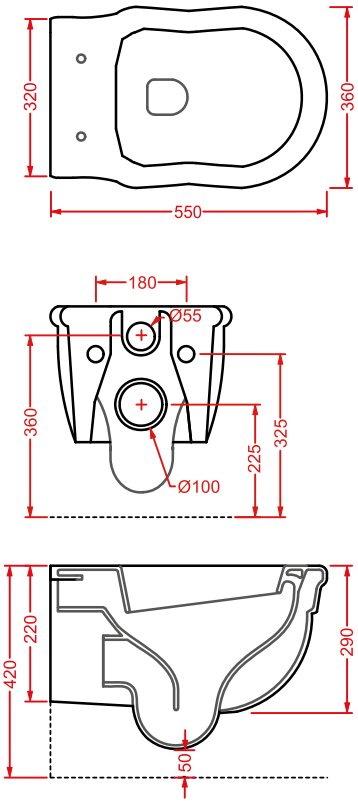

HEB003 HERMITAGE
bidet sospeso
wall-hung bidet

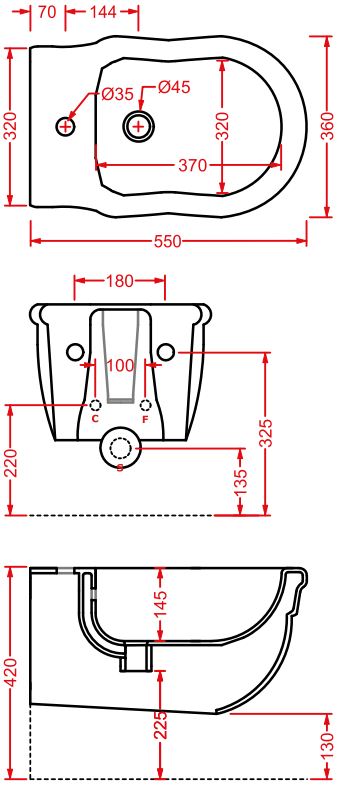

HEV002 (S)/HEV003 (P) HERMITAGE
vaso terra scarico S e P
WC with floor drain and wall drain

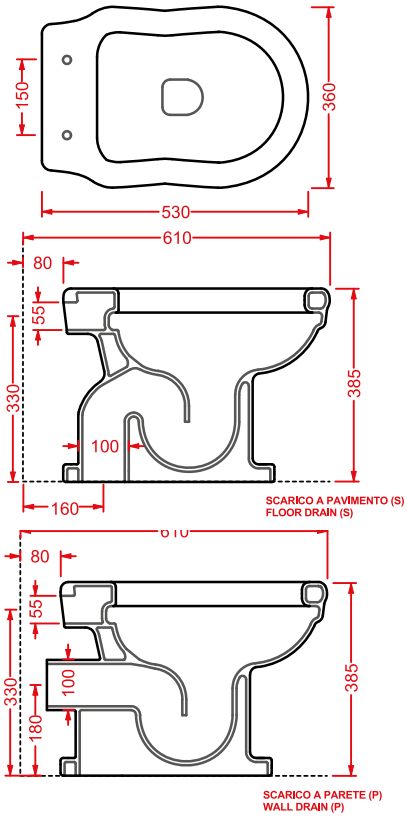

HEB002 HERMITAGE
bidet terra
floor bidet

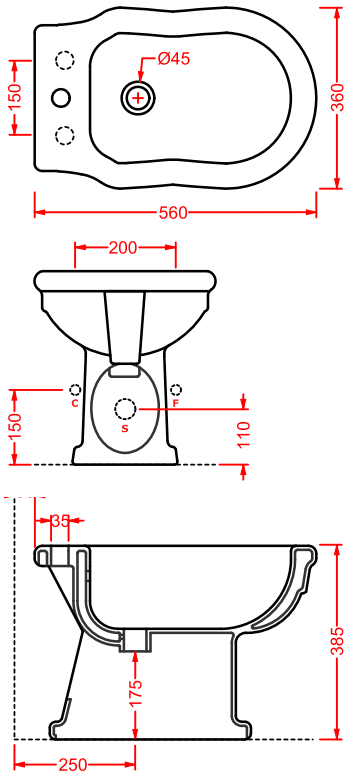

HEV004 + HEC001 HERMITAGE
vaso monoblocco P + cassetta monoblocco
close-coupled WC (P) + ceramic cistern

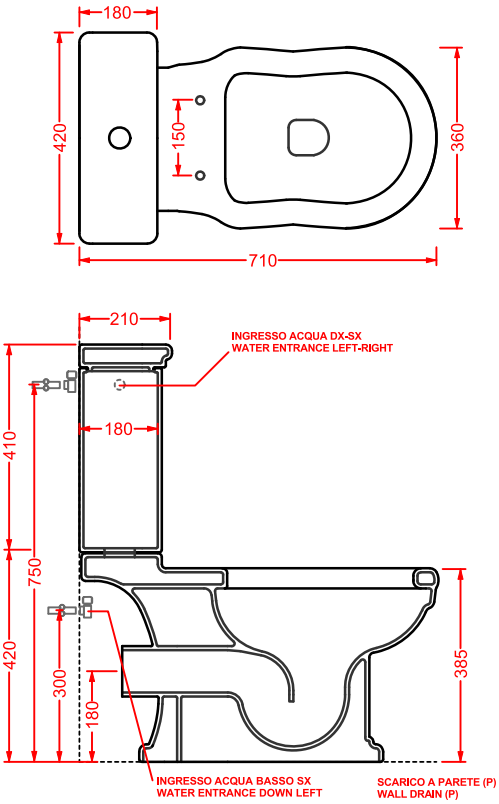

HEV008 + HEC001 HERMITAGE
vaso monoblocco S + cassetta monoblocco
close-coupled WC (S) + ceramic cistern

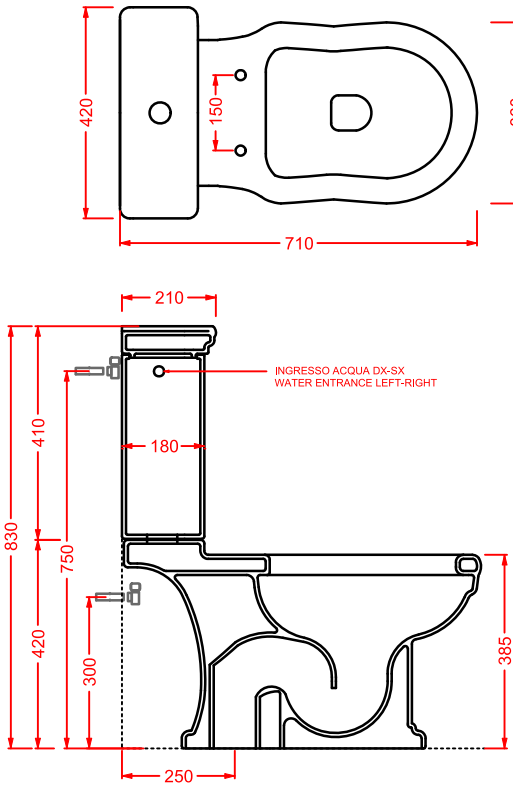

HEV002 + HEC004 HERMITAGE
vaso terra S con cassetta alta + coperchio
WC (S) + high ceramic cistern + cover

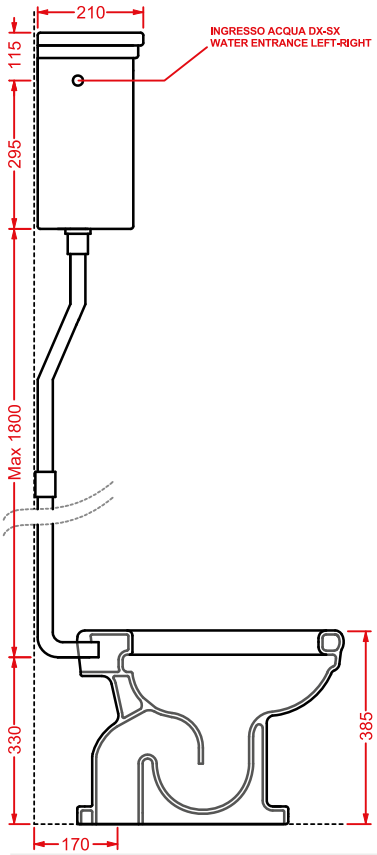

HEV002 + HEC005 HERMITAGE
vaso terra S + cassetta zaino + coperchio
WC (S)+ low level ceramic cistern + cov.

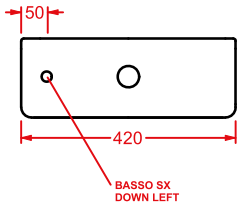

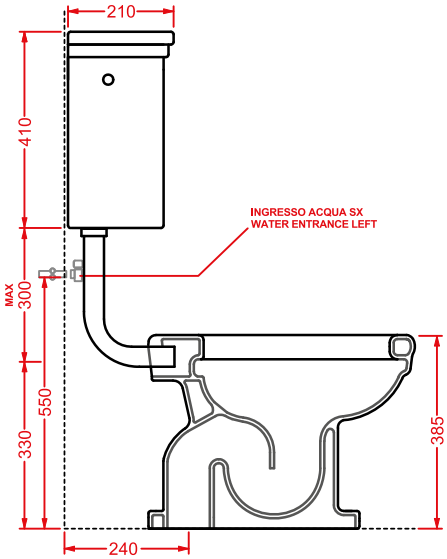

HEV005
vaso terra filomuro
back to wall WC

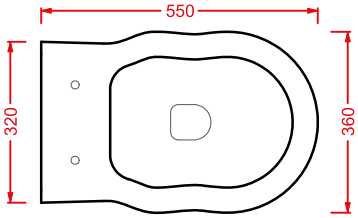

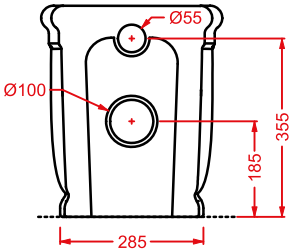

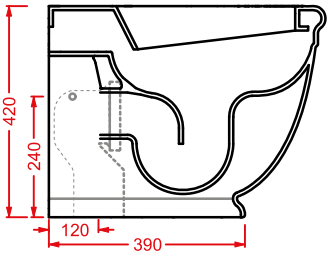

HEB001 HERMITAGE
bidet terra filomuro
back to wall bidet

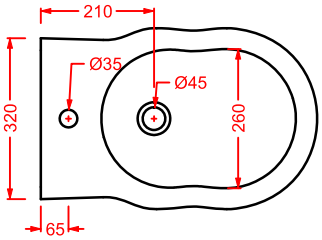

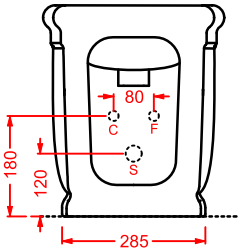

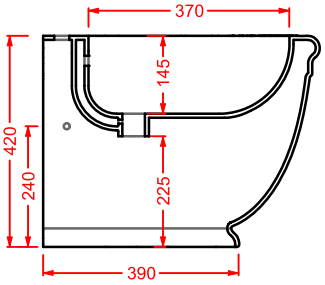

HEV006 HERMITAGE
vaso monoblocco filo muro
back to wall close-coupled WC

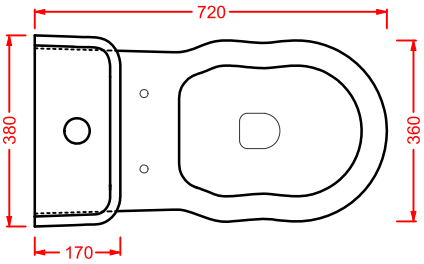

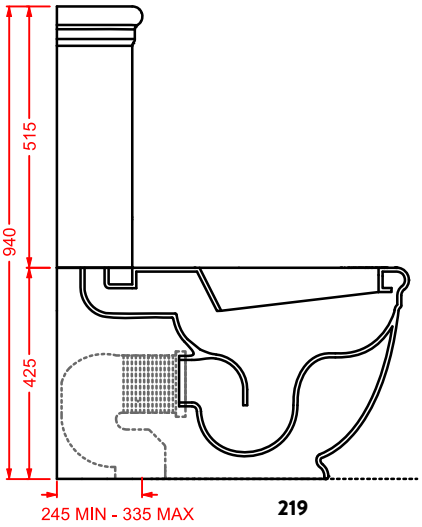

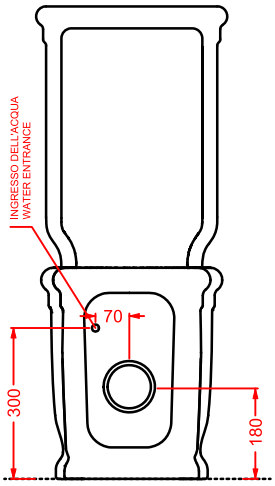

HEL005 + HEC003 HERMITAGE
consolle 92 + gambe ceramica
consolle 92 + ceramic legs

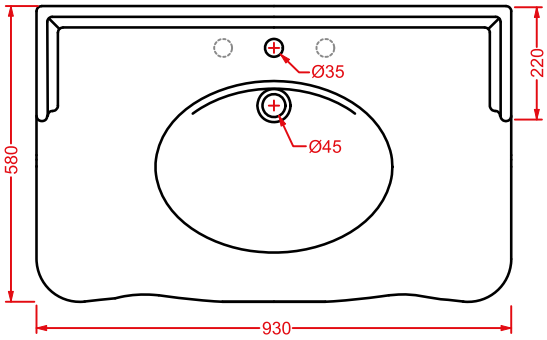

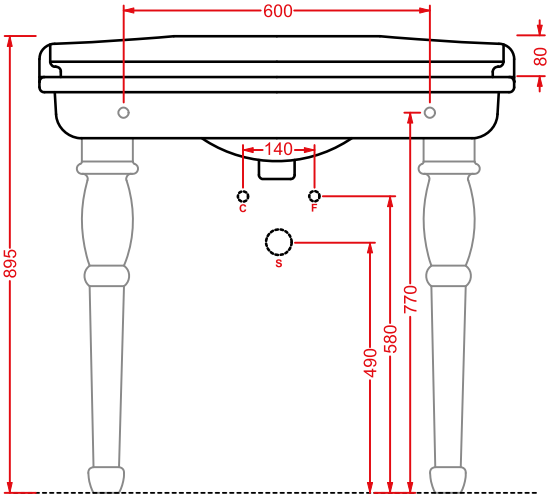

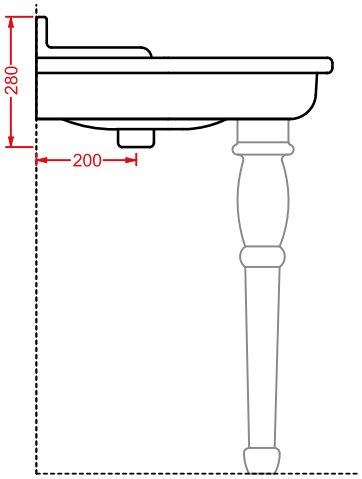

HEA016 HERMITAGE
struttura cromata consolle 92
chromed structure consolle 92

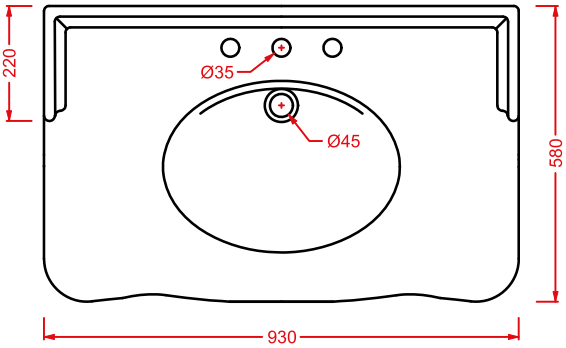

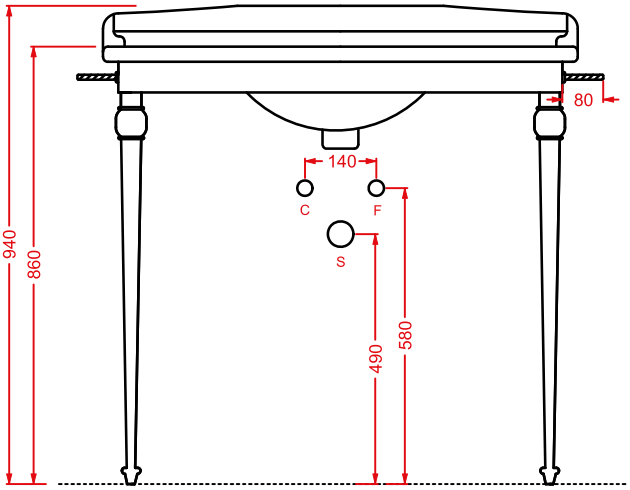

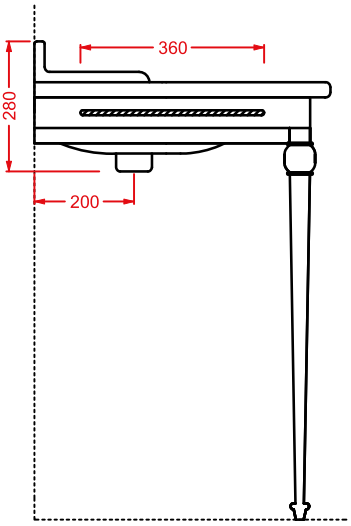

HEL002 + HEC002 HERMITAGE
lavabo 68 + colonna
washbasin 68 + column

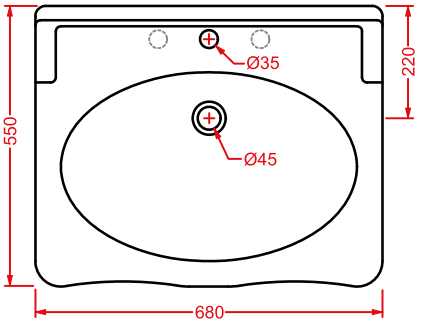

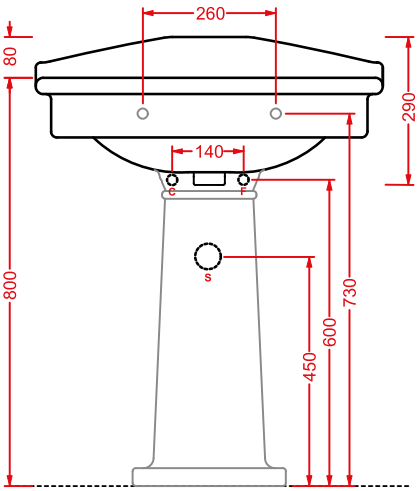

HEA015 HERMITAGE
struttura cromata lavabo 68
chromed structure washbasin 68

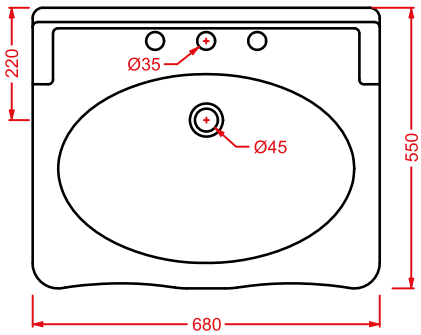

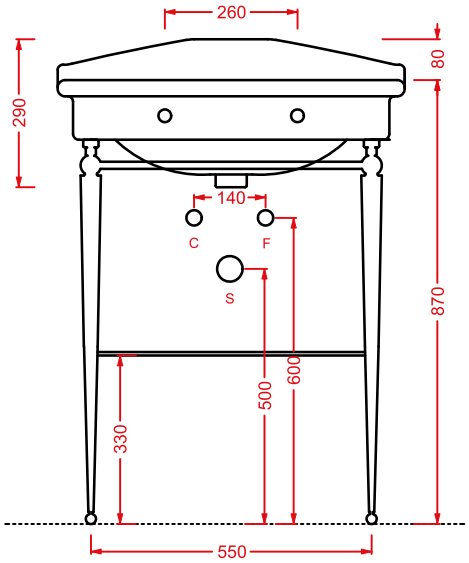

HEA017 HERMITAGE
struttura cromata consolle 112
chromed structure consolle 112

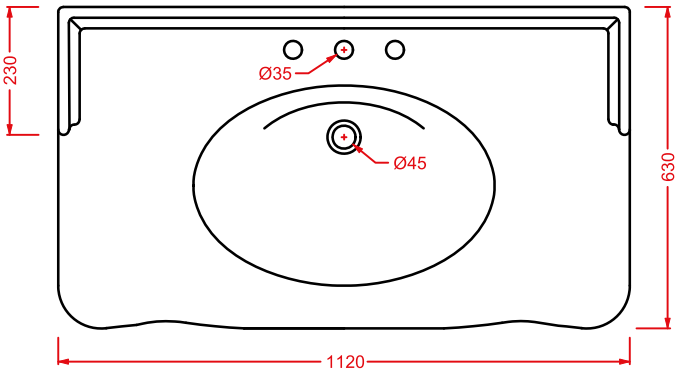

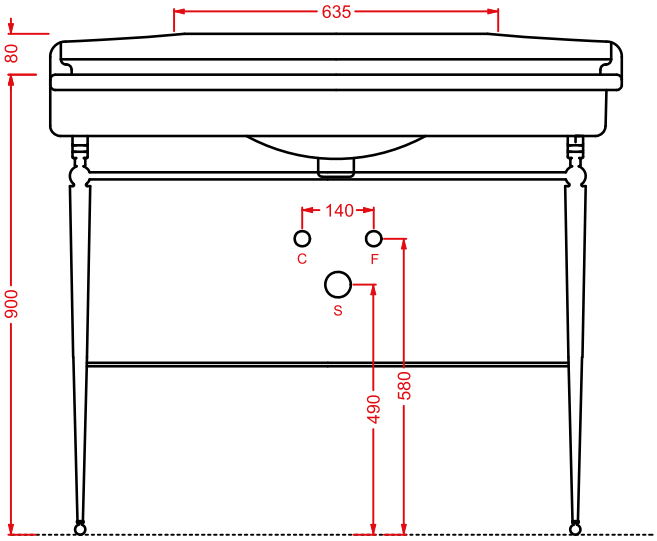

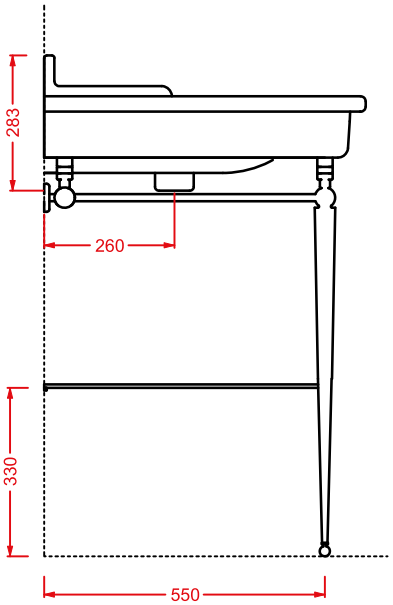

HEL004 + HEC003 HERMITAGE
consolle 112 + gambe ceramica
consolle 112 + ceramic legs

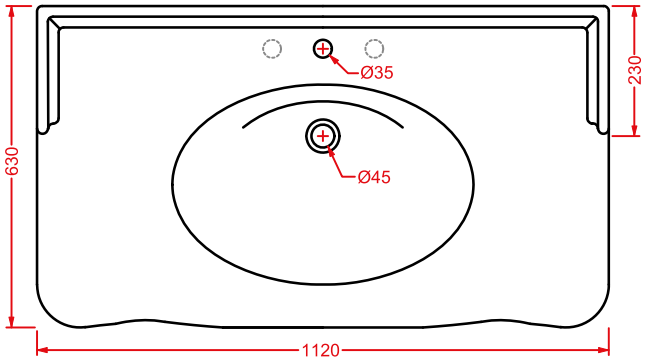

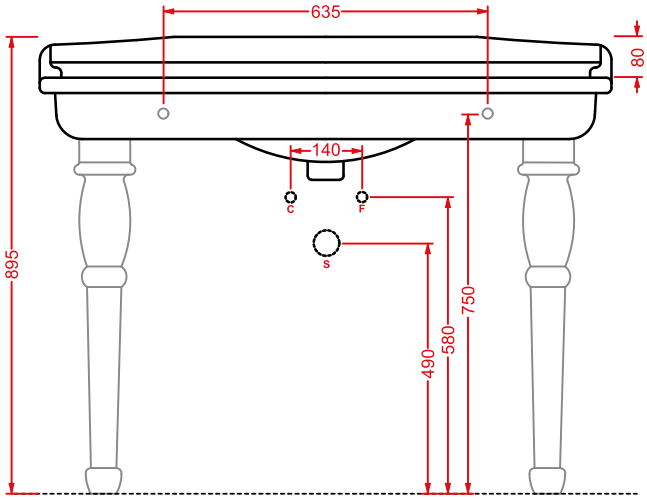

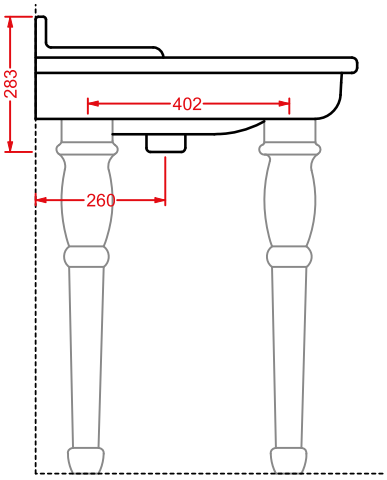

HEW001 HERMITAGE

vasca bianca

white bathtub

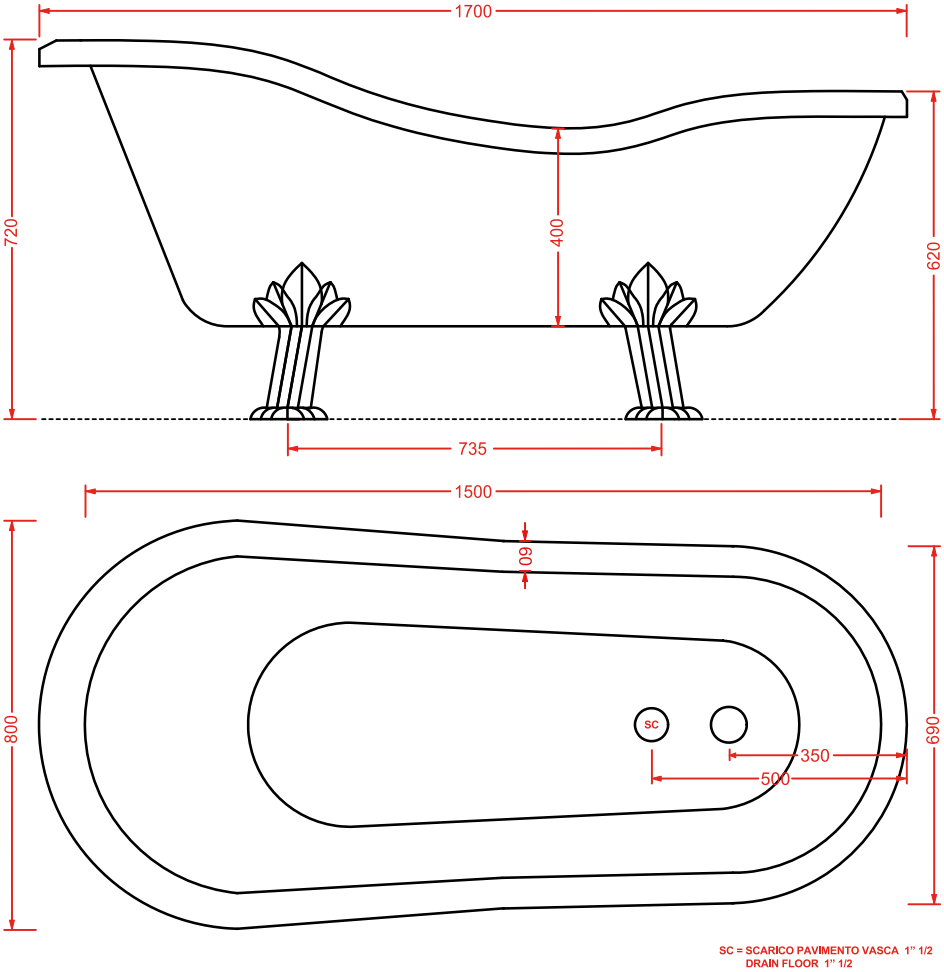

A16

Designed by Meneghello Paolelli Associati

ASB001
ASV003 +
ASA001

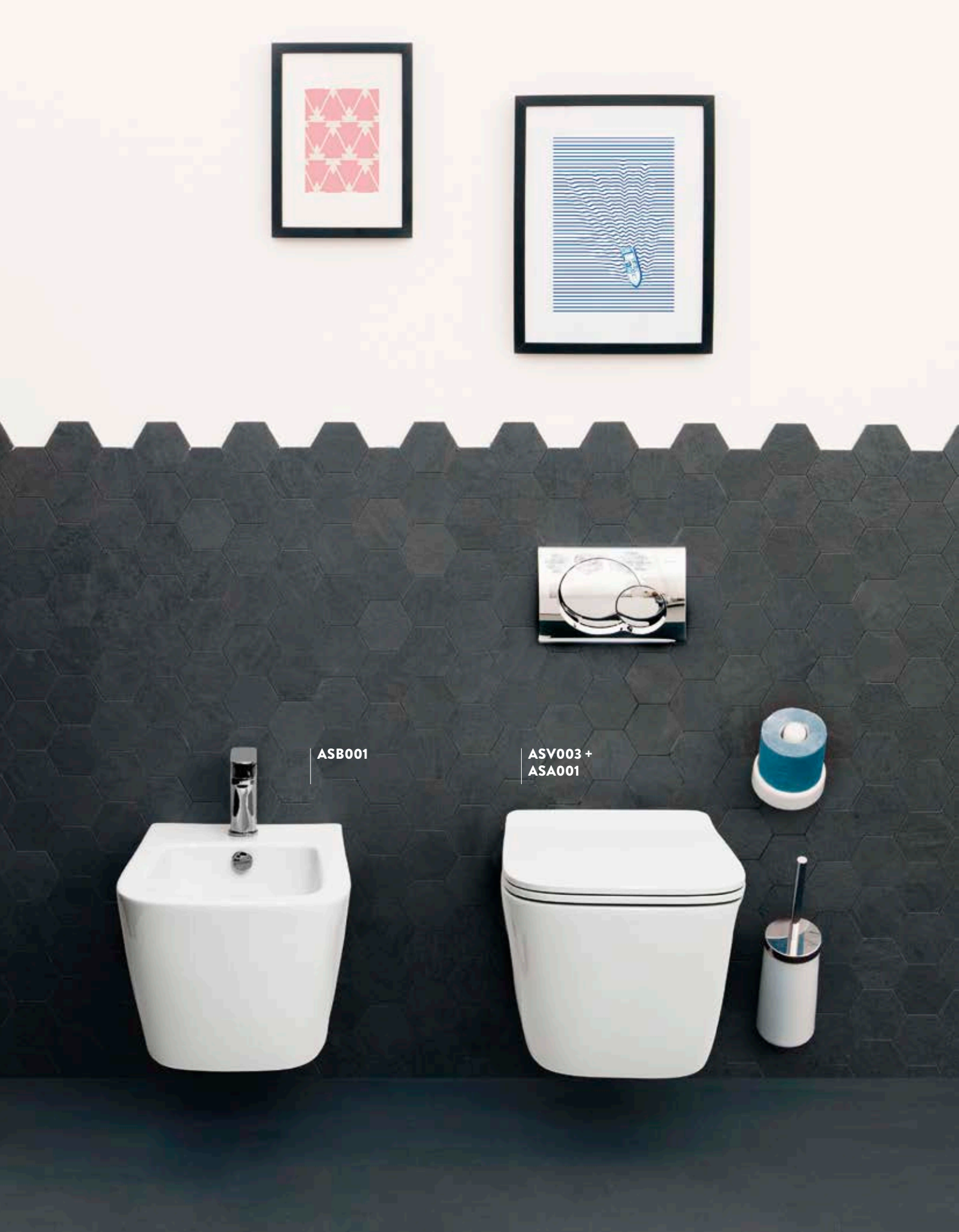
ASB001
ASV003 +
ASA001

ASV003 +
ASA001
ASB001

ASB002
ASV004 +
ASA001

A16 / **VARIATIONS**

Cartelle colori alle pagg. 480-487.
Color charts at pages 480-487.

colori e finiture - colors and finishes...

CLASSIC

bianco lucido
glossy white
cod. 01

bianco matt
matt white
cod. 05

nero matt
matt black
cod. 17

POP COLORS
Opachi / *Matt*

giallo zinco
zync yellow
cod. 12

arancio cammeo
orange cameo
cod. 13

blu zaffiro
blue sapphire
cod. 16

grigio oliva
grey olive
cod. 15

NATURAL TONES
Opachi / *Matt*

blu notte
blue notte
cod. 36

blu denim
blue denim
cod. 37

blu avio
blue avio
cod. 38

marrone cocoa
brown cocoa
cod. 39

marrone tortora
brown tortora
cod. 40

marrone matera
brown matera
cod. 41

verde petrolio
green petrolio
cod. 42

verde foresta
green foresta
cod. 43

verde salvia
green salvia
cod. 44

A16 / **THE. RIMLESS**

THE. RIMLESS

prestazioni ottimizzate e maggiore igiene grazie al nuovo sistema Rimless
better performance and a more efficient cleaning system thanks to the Rimless feature

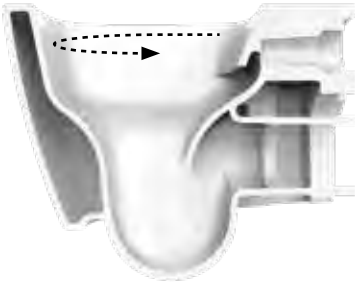

eliminazione della Brida
elimination of the Rim

flusso a vortice d'acqua
vortex flushing system

ottimizzazione del lavaggio
optimized washing

A16 / **NEW HIDDEN FIXING SYSTEM**

nuovo sistema di fissaggio a scomparsa
new hidden fixing system

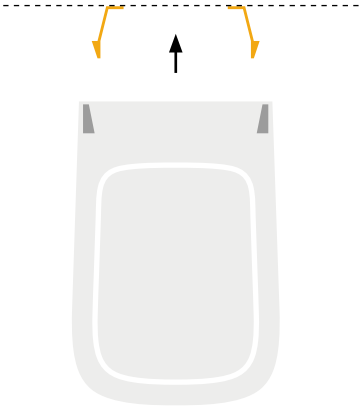

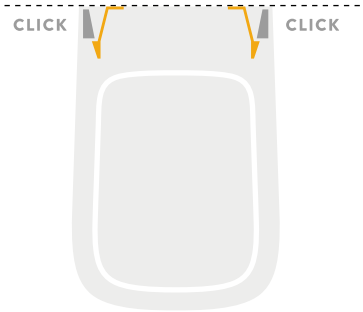

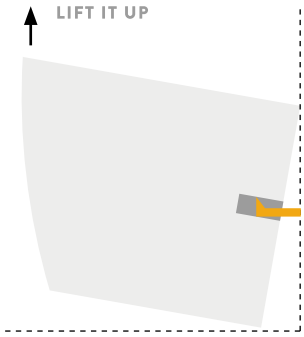

A16 / **OVERVIEW**

A16 | 36 x 52

vaso sospeso Senza Brida
+ kit di fissaggio

wall-hung Rimless WC
+ fitting system kit

	colore	codice	kg	pz. pallet Italia	pz. pallet Export
		ASV003 01; 00	20	12	20
		ASV003 05; 00	20	12	20
		ASV003 17; 00	20	12	20
POP COLORS		**ASV003 12; 00**	20	12	20
POP COLORS		**ASV003 13; 00**	20	12	20
POP COLORS		**ASV003 16; 00**	20	12	20
POP COLORS		**ASV003 15; 00**	20	12	20
NATURAL TONES		**ASV003 36; 00**	20	12	20
NATURAL TONES		**ASV003 37; 00**	20	12	20
NATURAL TONES		**ASV003 38; 00**	20	12	20
NATURAL TONES		**ASV003 39; 00**	20	12	20
NATURAL TONES		**ASV003 40; 00**	20	12	20
NATURAL TONES		**ASV003 41; 00**	20	12	20
NATURAL TONES		**ASV003 42; 00**	20	12	20
NATURAL TONES		**ASV003 43; 00**	20	12	20
NATURAL TONES		**ASV003 44; 00**	20	12	20

riduttore di flusso di scarico per WC *plug for reducing water flow*	**ACA064**	-	-	-
staffe di fissaggio per sospesi fischer *fitting system kit for wall-hung*	**ACA016**	4	-	-

A16 | 36 x 52

bidet sospeso 1 foro
+ kit di fissaggio

wall-hung bidet 1 hole
+ fitting system kit

	colore	codice	kg	pz. pallet Italia	pz. pallet Export
		ASB001 01; 00	20	12	20
		ASB001 05; 00	20	12	20
		ASB001 17; 00	20	12	20
POP COLORS		**ASB001 12; 00**	20	12	20
POP COLORS		**ASB001 13; 00**	20	12	20
POP COLORS		**ASB001 16; 00**	20	12	20
POP COLORS		**ASB001 15; 00**	20	12	20
NATURAL TONES		**ASB001 36; 00**	20	12	20
NATURAL TONES		**ASB001 37; 00**	20	12	20
NATURAL TONES		**ASB001 38; 00**	20	12	20
NATURAL TONES		**ASB001 39; 00**	20	12	20
NATURAL TONES		**ASB001 40; 00**	20	12	20
NATURAL TONES		**ASB001 41; 00**	20	12	20
NATURAL TONES		**ASB001 42; 00**	20	12	20
NATURAL TONES		**ASB001 43; 00**	20	12	20
NATURAL TONES		**ASB001 44; 00**	20	12	20

sifone ridotto - *reduced siphon*	**ACA021**	1	-	-
staffe di fissaggio per sospesi fischer *fitting system kit for wall-hung*	**ACA016**	4	-	-

A16 | 36 x 52

vaso terra filomuro Senza Brida
+ kit di fissaggio + raccordo
di scarico

back to wall Rimless WC
+ fitting system kit + pipe

	colore	codice	kg	pz. pallet Italia	pz. pallet Export
		ASV004 01; 00	23	12	20
		ASV004 05; 00	23	12	20
		ASV004 17; 00	23	12	20
POP COLORS		**ASV004 12; 00**	23	12	20
POP COLORS		**ASV004 13; 00**	23	12	20
POP COLORS		**ASV004 16; 00**	23	12	20
POP COLORS		**ASV004 15; 00**	23	12	20
NATURAL TONES		**ASV004 36; 00**	23	12	20
NATURAL TONES		**ASV004 37; 00**	23	12	20
NATURAL TONES		**ASV004 38; 00**	23	12	20
NATURAL TONES		**ASV004 39; 00**	23	12	20
NATURAL TONES		**ASV004 40; 00**	23	12	20
NATURAL TONES		**ASV004 41; 00**	23	12	20
NATURAL TONES		**ASV004 42; 00**	23	12	20
NATURAL TONES		**ASV004 43; 00**	23	12	20
NATURAL TONES		**ASV004 44; 00**	23	12	20

riduttore di flusso di scarico per WC *plug for reducing water flow*	**ACA064**	-	-	-

A16 | 36 x 52

bidet terra filomuro 1 foro
+ kit di fissaggio

back to wall bidet 1 hole
+ fitting system kit

	colore	codice	kg	pz. pallet Italia	pz. pallet Export
		ASB002 01; 00	23	10	20
		ASB002 05; 00	23	10	20
		ASB002 17; 00	23	10	20
POP COLORS		**ASB002 12; 00**	23	10	20
POP COLORS		**ASB002 13; 00**	23	10	20
POP COLORS		**ASB002 16; 00**	23	10	20
POP COLORS		**ASB002 15; 00**	23	10	20
NATURAL TONES		**ASB002 36; 00**	23	10	20
NATURAL TONES		**ASB002 37; 00**	23	10	20
NATURAL TONES		**ASB002 38; 00**	23	10	20
NATURAL TONES		**ASB002 39; 00**	23	10	20
NATURAL TONES		**ASB002 40; 00**	23	10	20
NATURAL TONES		**ASB002 41; 00**	23	10	20
NATURAL TONES		**ASB002 42; 00**	23	10	20
NATURAL TONES		**ASB002 43; 00**	23	10	20
NATURAL TONES		**ASB002 44; 00**	23	10	20

	colore	codice	kg	pz. pallet Italia	pz. pallet Export
A16 MINI | 36 x 45		**ASV005 01; 00**	18	12	20
vaso sospeso Senza Brida + kit di fissaggio *wall-hung Rimless WC* *+ fitting system kit*		**ASV005 05; 00**	18	12	20
		ASV005 17; 00	18	12	20
riduttore di flusso di scarico per WC *plug for reducing water flow*		**ACA064**	-	-	-
staffe di fissaggio per sospesi fischer *fitting system kit for wall-hung*		**ACA016**	4	-	-

A16 MINI | 36 x 45		**ASB003 01; 00**	18	12	20
bidet sospeso + kit di fissaggio solo 1 foro *wall-hung bidet* *+ fitting system kit just 1 hole*		**ASB003 05; 00**	18	12	20
		ASB003 17; 00	18	12	20
sifone ridotto - *reduced siphon*		**ACA021**	1	-	-
staffe di fissaggio per sospesi fischer *fitting system kit for wall-hung*		**ACA016**	4	-	-

A16

seduta per WC frizionata Slim
sgancio rapido

easy take off soft-close
Slim seat

	colore	codice	kg	pz. pallet Italia	pz. pallet Export
		ASA001 01; 71	3	-	-
		ASA001 05; 71	3	-	-
		ASA001 17; 71	3	-	-
POP COLORS		**ASA001 12; 71**	3	-	-
POP COLORS		**ASA001 13; 71**	3	-	-
POP COLORS		**ASA001 16; 71**	3	-	-
POP COLORS		**ASA001 15; 71**	3	-	-
NATURAL TONES		**ASA001 36; 71**	3	-	-
NATURAL TONES		**ASA001 37; 71**	3	-	-
NATURAL TONES		**ASA001 38; 71**	3	-	-
NATURAL TONES		**ASA001 39; 71**	3	-	-
NATURAL TONES		**ASA001 40; 71**	3	-	-
NATURAL TONES		**ASA001 41; 71**	3	-	-
NATURAL TONES		**ASA001 42; 71**	3	-	-
NATURAL TONES		**ASA001 43; 71**	3	-	-
NATURAL TONES		**ASA001 44; 71**	3	-	-

A16 MINI

seduta per WC frizionata Slim
sgancio rapido

easy take off soft-close
Slim seat

	ASA002 01; 71	3	-	-
	ASA002 05; 71	3	-	-
	ASA002 17; 71	3	-	-

piletta universale up & down
con tappo in ceramica

up & down universal drain
with ceramic cover

	colore	codice	kg	pz. pallet Italia	pz. pallet Export
		ACA036	0,3	-	-
		ACA038 05; 00	0,3	-	-
		ACA038 17; 00	0,3	-	-
POP COLORS		**ACA038 12; 00**	0,3	-	-
POP COLORS		**ACA038 13; 00**	0,3	-	-
POP COLORS		**ACA038 16; 00**	0,3	-	-
POP COLORS		**ACA038 15; 00**	0,3	-	-
NATURAL TONES		**ACA038 36; 00**	0,3	-	-
NATURAL TONES		**ACA038 37; 00**	0,3	-	-
NATURAL TONES		**ACA038 38; 00**	0,3	-	-
NATURAL TONES		**ACA038 39; 00**	0,3	-	-
NATURAL TONES		**ACA038 40; 00**	0,3	-	-
NATURAL TONES		**ACA038 41; 00**	0,3	-	-
NATURAL TONES		**ACA038 42; 00**	0,3	-	-
NATURAL TONES		**ACA038 43; 00**	0,3	-	-
NATURAL TONES		**ACA038 44; 00**	0,3	-	-

piletta universale lavabo up & down *up & down drain for washbasin*	**ACA032**	0,3	-	-

A16 / **EXTRA COLLECTION**

scopri altri prodotti da abbinare alla collezione...
find other products to match the collection...

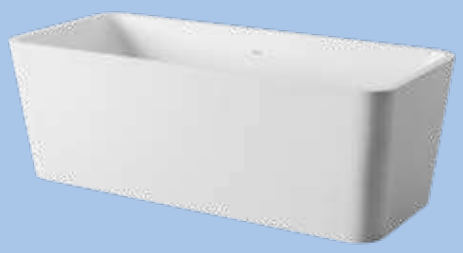

ACW004 SQUARE | **pag. 122**
vasca freestanding in Livingtec
freestanding bathtub in Livingtec
180 x 80

POST IT | **pag. 448**
accessori in ceramica
ceramic accessories

FLAIR | **pag. 58**
strutture per lavabi Cartesio
structures for Cartesio washbasins

ACS004 STONE | **pag. 112**
set di tre specchi
three mirrors set
71 x 68 - 44 x 42 - 34 x 31

FUORI SCALA | **pag. 40**
strutture per lavabi Fuori Scala
structures for Fuori Scala washbasins

LF006 LA FONTANA 2.0 | **pag. 99**
colonna Tecnoril
Tecnoril column
21 x 46 h 197

ASV003 A16
vaso sospeso Senza Brida
wall-hung Rimless WC

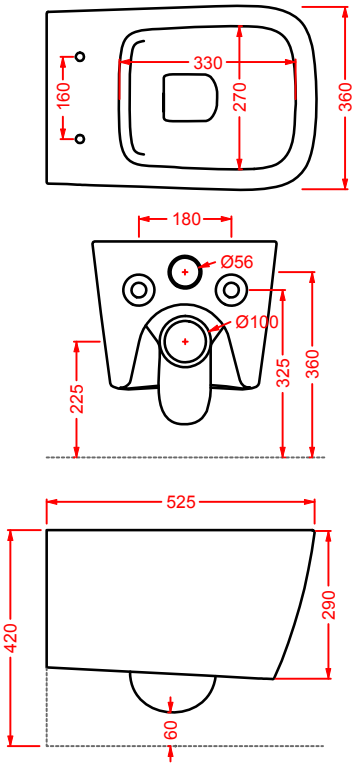

ASB001 A16
bidet sospeso
wall-hung bidet

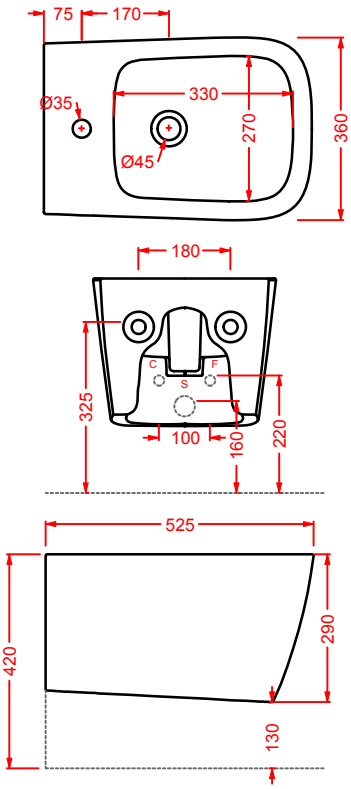

ASV004 A16
vaso terra filomuro Senza Brida
back to wall Rimless WC

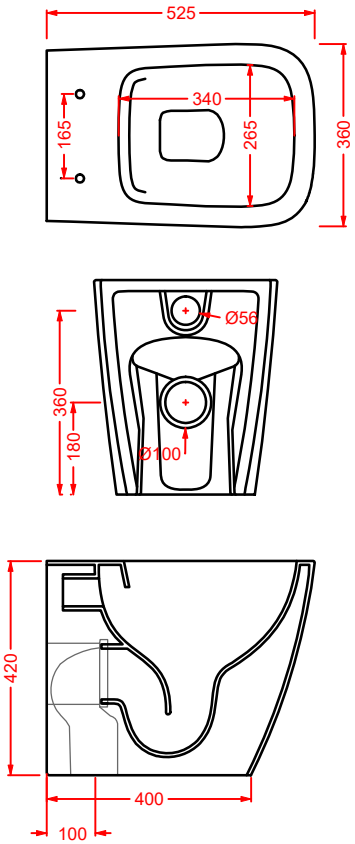

ASB002 A16
bidet terra filomuro
back to wall bidet

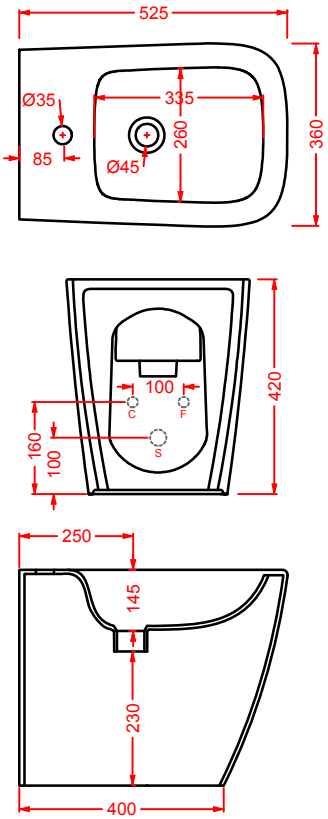

ASV005 A16 MINI
vaso sospeso Senza Brida
wall-hung Rimless WC

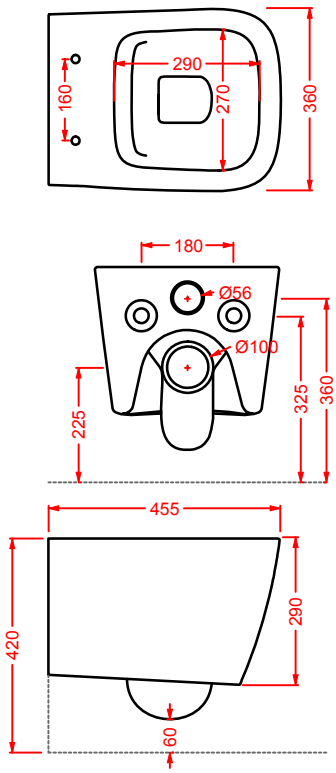

ASB003 A16 MINI
bidet sospeso
wall-hung bidet

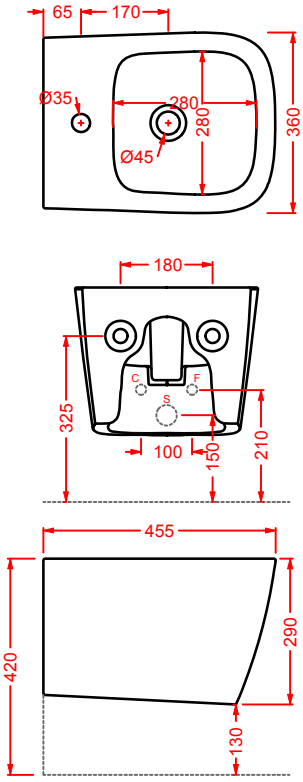

FILE 2.0

Designed by Meneghello Paolelli Associati

FLB001
FLV004 +
FLA014

FLB001
verde salvia
green salvia
FLV004 + FLA014
verde salvia
green salvia

FLB001
FLV004 +
FLA014

FILE 2.0/**VARIATIONS**

Cartelle colori alle pagg. 480-487.
Color charts at pages 480-487.

colori - colors...

CLASSIC

bianco lucido
glossy white
cod. 01

bianco matt
matt white
cod. 05

nero matt
matt black
cod. 17

POP COLORS
Opachi / *Matt*

giallo zinco
zync yellow
cod. 12

arancio cammeo
orange cameo
cod. 13

blu zaffiro
blue sapphire
cod. 16

grigio oliva
grey olive
cod. 15

NATURAL TONES
Opachi / *Matt*

blu notte
blue notte
cod. 36

blu denim
blue denim
cod. 37

blu avio
blue avio
cod. 38

marrone cocoa
brown cocoa
cod. 39

marrone tortora
brown tortora
cod. 40

marrone matera
brown matera
cod. 41

verde petrolio
green petrolio
cod. 42

verde foresta
green foresta
cod. 43

verde salvia
green salvia
cod. 44

FILE 2.0/**THE. RIMLESS**

THE. RIMLESS

prestazioni ottimizzate e maggiore igiene grazie al nuovo sistema Rimless
better performance and a more efficient cleaning system thanks to the Rimless feature

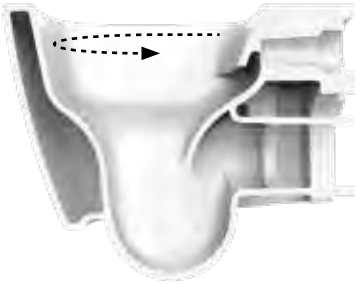

eliminazione della Brida
elimination of the Rim

flusso a vortice d'acqua
vortex flushing system

ottimizzazione del lavaggio
optimized washing

FILE 2.0/**ADJUSTABLE FLUSH SYSTEM**

SCARICO TRASLATO

vaso filomuro scarico traslato
back to wall WC adjustable flush

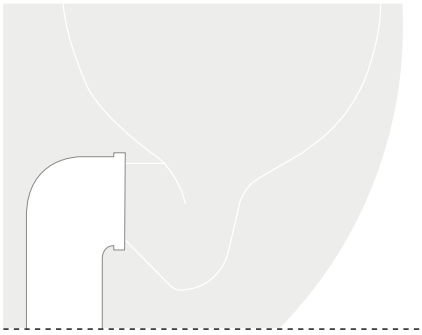

CURVA 90° REGOLABILE
ADJUSTABLE 90° ELBOW

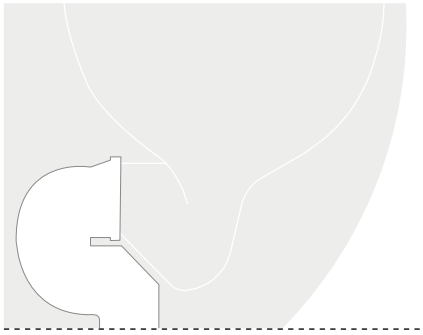

CURVA TECNICA TRASLATA
ADJUSTABLE PIPE

FILE 2.0/**OVERVIEW**

FILE 2.0 | 36 x 52

vaso sospeso Senza Brida
+ kit di fissaggio

wall-hung Rimless WC + fitting system kit

	colore	codice	kg	pz. pallet Italia	pz. pallet Export
		FLV004 01; 30	21	12	20
		FLV004 05; 30	21	12	20
		FLV004 17; 30	21	12	20
POP COLORS		**FLV004 12; 00**	21	12	20
POP COLORS		**FLV004 13; 00**	21	12	20
POP COLORS		**FLV004 16; 00**	21	12	20
POP COLORS		**FLV004 15; 00**	21	12	20
NATURAL TONES		**FLV004 36; 00**	21	12	20
NATURAL TONES		**FLV004 37; 00**	21	12	20
NATURAL TONES		**FLV004 38; 00**	21	12	20
NATURAL TONES		**FLV004 39; 00**	21	12	20
NATURAL TONES		**FLV004 40; 00**	21	12	20
NATURAL TONES		**FLV004 41; 00**	21	12	20
NATURAL TONES		**FLV004 42; 00**	21	12	20
NATURAL TONES		**FLV004 43; 00**	21	12	20
NATURAL TONES		**FLV004 44; 00**	21	12	20

staffe di fissaggio per sospesi fischer *fitting system kit for wall-hung*	**ACA016**	4	-	-
riduttore di flusso di scarico per WC *plug for reducing water flow*	**ACA064**	-	-	-

FILE 2.0 | 36 x 52

bidet sospeso solo 1 foro
+ kit di fissaggio

wall-hung bidet just 1 hole
+ fitting system kit

	colore	codice	kg	pz. pallet Italia	pz. pallet Export
		FLB001 01; 30	17	12	20
		FLB001 05; 30	17	12	20
		FLB001 17; 30	17	12	20
POP COLORS		**FLB001 12; 00**	17	12	20
POP COLORS		**FLB001 13; 00**	17	12	20
POP COLORS		**FLB001 16; 00**	17	12	20
POP COLORS		**FLB001 15; 00**	17	12	20
NATURAL TONES		**FLB001 36; 00**	17	12	20
NATURAL TONES		**FLB001 37; 00**	17	12	20
NATURAL TONES		**FLB001 38; 00**	17	12	20
NATURAL TONES		**FLB001 39; 00**	17	12	20
NATURAL TONES		**FLB001 40; 00**	17	12	20
NATURAL TONES		**FLB001 41; 00**	17	12	20
NATURAL TONES		**FLB001 42; 00**	17	12	20
NATURAL TONES		**FLB001 43; 00**	17	12	20
NATURAL TONES		**FLB001 44; 00**	17	12	20

sifone ridotto - *reduced siphon*	**ACA021**	1	-	-

staffe di fissaggio per sospesi fischer *fitting system kit for wall-hung*	**ACA016**	4	-	-

FILE 2.0 | 36 x 52

vaso terra filomuro Senza Brida traslato + kit di fissaggio, curve tecniche non incluse

back to wall Rimless Wc adjustable flush + fitting system kit, traps not included

	colore	codice	kg	pz. pallet Italia	pz. pallet Export
		FLV005 01; 30	26	10	20
		FLV005 05; 30	26	10	20
		FLV005 17; 30	26	10	20
POP COLORS		**FLV005 12; 00**	26	10	20
POP COLORS		**FLV005 13; 00**	26	10	20
POP COLORS		**FLV005 16; 00**	26	10	20
POP COLORS		**FLV005 15; 00**	26	10	20
NATURAL TONES		**FLV005 36; 00**	26	10	20
NATURAL TONES		**FLV005 37; 00**	26	10	20
NATURAL TONES		**FLV005 38; 00**	26	10	20
NATURAL TONES		**FLV005 39; 00**	26	10	20
NATURAL TONES		**FLV005 40; 00**	26	10	20
NATURAL TONES		**FLV005 41; 00**	26	10	20
NATURAL TONES		**FLV005 42; 00**	26	10	20
NATURAL TONES		**FLV005 43; 00**	26	10	20
NATURAL TONES		**FLV005 44; 00**	26	10	20

riduttore di flusso di scarico per WC *plug for reducing water flow*	**ACA064**	-	-	-

FILE 2.0 | 36 x 52

bidet terra filomuro solo 1 foro
+ kit di fissaggio

back to wall bidet just 1 hole
+ fitting system kit

	colore	codice	kg	pz. pallet Italia	pz. pallet Export
		FLB002 01; 30	21	10	20
		FLB002 05; 30	21	10	20
		FLB002 17; 30	21	10	20
POP COLORS		**FLB002 12; 00**	21	10	20
POP COLORS		**FLB002 13; 00**	21	10	20
POP COLORS		**FLB002 16; 00**	21	10	20
POP COLORS		**FLB002 15; 00**	21	10	20
NATURAL TONES		**FLB002 36; 00**	21	10	20
NATURAL TONES		**FLB002 37; 00**	21	10	20
NATURAL TONES		**FLB002 38; 00**	21	10	20
NATURAL TONES		**FLB002 39; 00**	21	10	20
NATURAL TONES		**FLB002 40; 00**	21	10	20
NATURAL TONES		**FLB002 41; 00**	21	10	20
NATURAL TONES		**FLB002 42; 00**	21	10	20
NATURAL TONES		**FLB002 43; 00**	21	10	20
NATURAL TONES		**FLB002 44; 00**	21	10	20

sifone ridotto - *reduced siphon*	**ACA021**	1	-	-

FILE 2.0 | 37 x 67

vaso monoblocco + kit di fissaggio + raccordo di scarico

close-coupled WC + fitting system kit + pipe

	colore	codice	kg	pz. pallet Italia	pz. pallet Export
		FLV003 01; 00	31	6	9
		FLV003 05; 00	31	6	9
		FLV003 17; 00	31	6	9
POP COLORS		**FLV003 12; 00**	31	6	9
POP COLORS		**FLV003 13; 00**	31	6	9
POP COLORS		**FLV003 16; 00**	31	6	9
POP COLORS		**FLV003 15; 00**	31	6	9
NATURAL TONES		**FLV003 36; 00**	31	6	9
NATURAL TONES		**FLV003 37; 00**	31	6	9
NATURAL TONES		**FLV003 38; 00**	31	6	9
NATURAL TONES		**FLV003 39; 00**	31	6	9
NATURAL TONES		**FLV003 40; 00**	31	6	9
NATURAL TONES		**FLV003 41; 00**	31	6	9
NATURAL TONES		**FLV003 42; 00**	31	6	9
NATURAL TONES		**FLV003 43; 00**	31	6	9
NATURAL TONES		**FLV003 44; 00**	31	6	9

FILE 2.0 | 32 x 50

cassetta monoblocco

ceramic cistern

	colore	codice	kg	pz. pallet Italia	pz. pallet Export
		FLC001 01; 00	12	-	-
		FLC001 05; 00	12	-	-
		FLC001 17; 00	12	-	-
POP COLORS		**FLC001 12; 00**	12	-	-
POP COLORS		**FLC001 13; 00**	12	-	-
POP COLORS		**FLC001 16; 00**	12	-	-
POP COLORS		**FLC001 15; 00**	12	-	-
NATURAL TONES		**FLC001 36; 00**	12	-	-
NATURAL TONES		**FLC001 37; 00**	12	-	-
NATURAL TONES		**FLC001 38; 00**	12	-	-
NATURAL TONES		**FLC001 39; 00**	12	-	-
NATURAL TONES		**FLC001 40; 00**	12	-	-
NATURAL TONES		**FLC001 41; 00**	12	-	-
NATURAL TONES		**FLC001 42; 00**	12	-	-
NATURAL TONES		**FLC001 43; 00**	12	-	-
NATURAL TONES		**FLC001 44; 00**	12	-	-

meccanismo di scarico doppio flusso per FLC001 *waste system double flow for FLC001*	**FLA001**	5	-	-

FILE 2.0

seduta per WC frizionata

soft-close WC seat

	colore	codice	kg	pz. pallet Italia	pz. pallet Export
		FLA002 01	3	-	-
		FLA002 05	3	-	-
		FLA002 17	3	-	-
POP COLORS		**FLA002 12**	3	-	-
POP COLORS		**FLA002 13**	3	-	-
POP COLORS		**FLA002 16**	3	-	-
POP COLORS		**FLA002 15**	3	-	-
NATURAL TONES		**FLA002 36**	3	-	-
NATURAL TONES		**FLA002 37**	3	-	-
NATURAL TONES		**FLA002 38**	3	-	-
NATURAL TONES		**FLA002 39**	3	-	-
NATURAL TONES		**FLA002 40**	3	-	-
NATURAL TONES		**FLA002 41**	3	-	-
NATURAL TONES		**FLA002 42**	3	-	-
NATURAL TONES		**FLA002 43**	3	-	-
NATURAL TONES		**FLA002 44**	3	-	-

FILE 2.0

seduta Slim per WC frizionata
a sgancio rapido

easy take off soft-close
Slim WC seat

	colore	codice	kg	pz. pallet Italia	pz. pallet Export
		FLA014 01	3	-	-
		FLA014 05	3	-	-
		FLA014 17	3	-	-
POP COLORS		**FLA014 12**	3	-	-
POP COLORS		**FLA014 13**	3	-	-
POP COLORS		**FLA014 16**	3	-	-
POP COLORS		**FLA014 15**	3	-	-
NATURAL TONES		**FLA014 36**	3	-	-
NATURAL TONES		**FLA014 37**	3	-	-
NATURAL TONES		**FLA014 38**	3	-	-
NATURAL TONES		**FLA014 39**	3	-	-
NATURAL TONES		**FLA014 40**	3	-	-
NATURAL TONES		**FLA014 41**	3	-	-
NATURAL TONES		**FLA014 42**	3	-	-
NATURAL TONES		**FLA014 43**	3	-	-
NATURAL TONES		**FLA014 44**	3	-	-

		colore	codice	kg	pz. pallet Italia	pz. pallet Export
piletta universale lavabo up & down tappo in ceramica *up & down universal drain with ceramic cover for washbasins*			**ACA036**	0,3	-	-
			ACA038 05; 00	0,3	-	-
			ACA038 17; 00	0,3	-	-
	POP COLORS		**ACA038 12; 00**	0,3	-	-
			ACA038 13; 00	0,3	-	-
			ACA038 16; 00	0,3	-	-
			ACA038 15; 00	0,3	-	-
	NATURAL TONES		**ACA038 36; 00**	0,3	-	-
			ACA038 37; 00	0,3	-	-
			ACA038 38; 00	0,3	-	-
			ACA038 39; 00	0,3	-	-
			ACA038 40; 00	0,3	-	-
			ACA038 41; 00	0,3	-	-
			ACA038 42; 00	0,3	-	-
			ACA038 43; 00	0,3	-	-
			ACA038 44; 00	0,3	-	-

piletta universale lavabo up & down *up & down drain for washbasin*	**ACA032**	0,3	-	-

curva tecnica 90° regolabile da 7 a 14 cm per File 2.0 *adjustable 90° elbow from 7 to 14 cm for* File 2.0	**ACA033**	1	-	-

	colore	codice	kg	pz. pallet Italia	pz. pallet Export
curva tecnica traslata regolabile da 15,5 a 20 cm per File 2.0 *adjustable pipe from 15,5 to 20 cm for* File 2.0		**ACA034**	1	-	-

cannotto traslato per modifica ingresso acqua +/- 2 cm *adjustable pipe for water inlet change +/-2 cm*		**ACA035**	0,2	-	-

FILE 2.0/**EXTRA COLLECTION**

scopri altri prodotti da abbinare alla collezione...
find other products to match the collection...

ACW002 HOOP | **pag. 121**
vasca freestanding in Livingtec
freestanding bathtub in Livingtec
169 x 87

POST IT | **pag. 448**
accessori in ceramica
ceramic accessories

ARCHI COLLECTION | **pag. 102**
specchi con retroilluminazione a led
retro LED mirrors

ACS004 STONE | **pag. 112**
set di tre specchi
three mirrors set
71 x 68 - 44 x 42 - 34 x 31

FUORI SCALA | **pag. 40**
strutture per lavabi Fuori Scala
structures for Fuori Scala washbasins

FLAIR | **pag. 58**
strutture per lavabi Cartesio
structures for Cartesio washbasins

FLV004 FILE 2.0
vaso sospeso Senza Brida
wall-hung Rimless WC

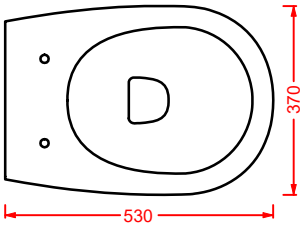

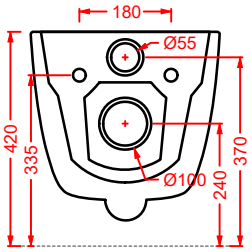

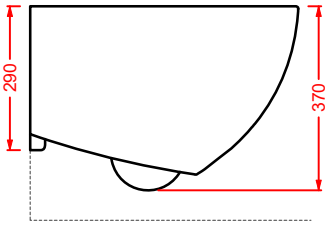

FLB001 FILE 2.0
bidet sospeso
wall-hung bidet

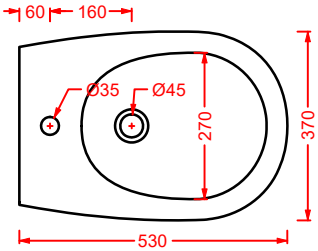

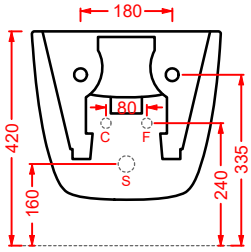

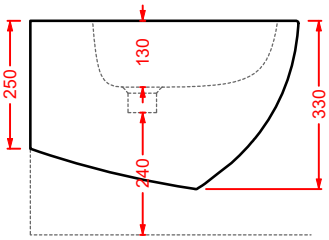

FLV005 FILE 2.0
vaso terra filomuro Senza Brida sc. traslato
back to wall Rimless WC adjustable flush

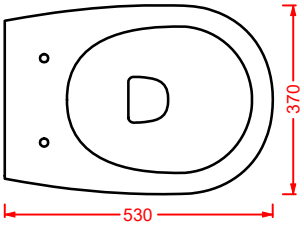

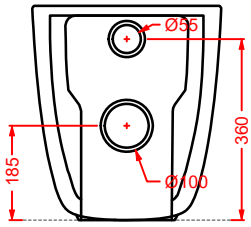

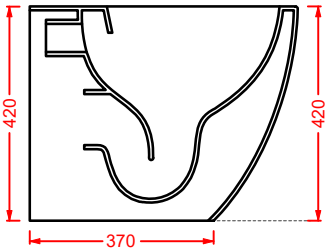

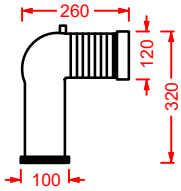

ART ACA033
CURVA 90° REGOLABILE
DA 7 A 14 CM

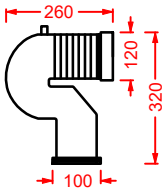

ART ACA034
CURVA TECNICA TRASLATA
REGOLABILE DA 15.5 A 20 CM

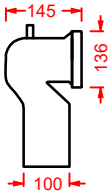

ART ACA005
CURVA TECNICA
SCARICO FISSO 15 CM

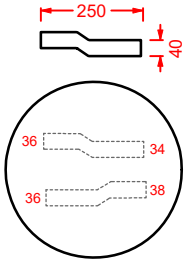

ART ACA035
CANNOTTO TRASLATO PER MOI
INGRESSO ACQUA +/- 2 CM

FLB002 FILE 2.0
bidet terra filomuro
back to wall bidet

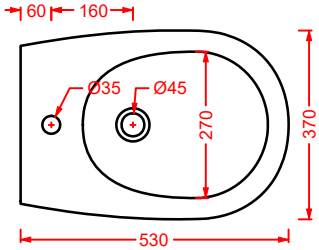

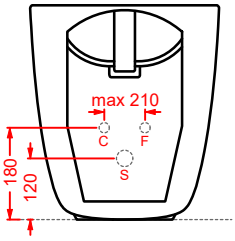

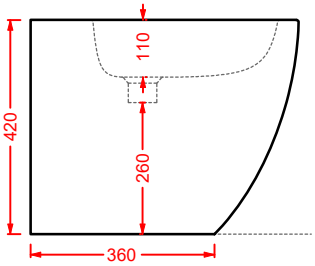

FLV003 + FLC001 FILE 2.0

vaso monoblocco + cassetta monoblocco

close-coupled WC + ceramic cistern

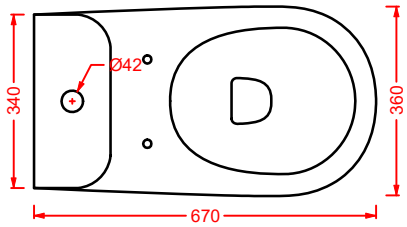

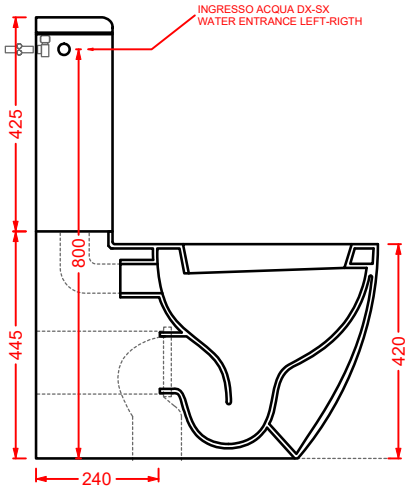

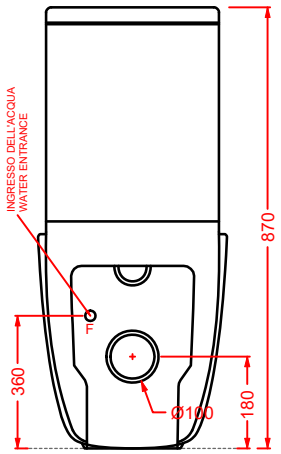

STEP

STEP/**OVERVIEW**

	colore	codice	kg	pz. pallet Italia	pz. pallet Export
STEP | 36 x 51 vaso terra filomuro + kit di fissaggio + raccordo di scarico *back to wall WC + fitting system kit + pipe*		**STV002 01; 00**	26	12	20
STEP | 36 x 51 bidet terra filomuro 1 foro + kit di fissaggio *back to wall bidet 1 hole + fitting system kit*	◯	**STB002 01; 00**	26	12	20
STEP seduta frizionata Slim *soft-close Slim seat*	◯	**STA002 01; 71**	3	-	-

STEP / **EXTRA COLLECTION**

scopri altri prodotti da abbinare alla collezione...
find other products to match the collection...

ACW002 HOOP | **pag. 121**
vasca freestanding in Livingtec
freestanding bathtub in Livingtec
169 x 87

POST IT | **pag. 448**
accessori in ceramica
ceramic accessories

FLAIR | **pag. 58**
strutture per lavabi Cartesio
structures for Cartesio washbasins

ACS004 STONE | **pag. 112**
set di tre specchi
three mirrors set
71 x 68 - 44 x 42 - 34 x 31

FUORI SCALA | **pag. 40**
strutture per lavabi Fuori Scala
structures for Fuori Scala washbasins

LF006 LA FONTANA 2.0 | **pag. 99**
colonna Tecnoril
Tecnoril column
21 x 46 h 197

STV002 STEP
vaso terra filomuro
back to wall WC

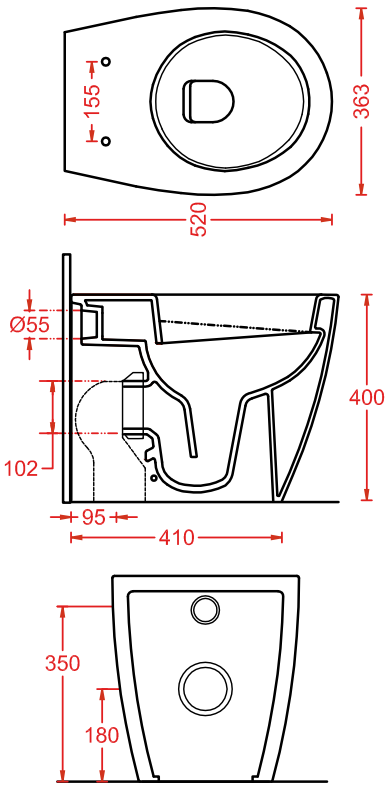

STB002 STEP
bidet terra filomuro
back to wall bidet

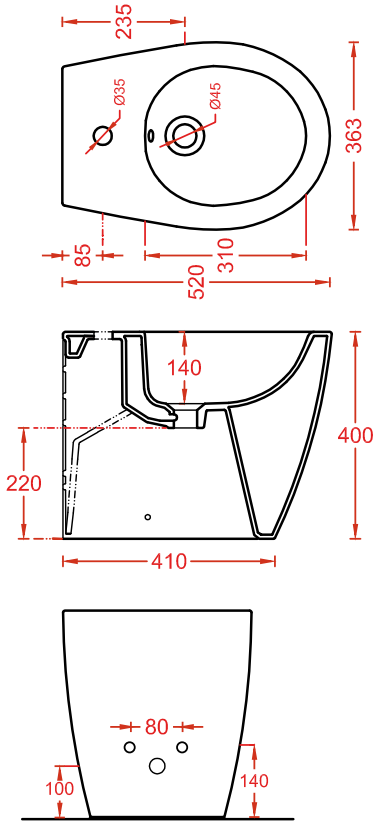

TEN

Designed by Meneghello Paolelli Associati

TEB004
TEV006 +
TEA011

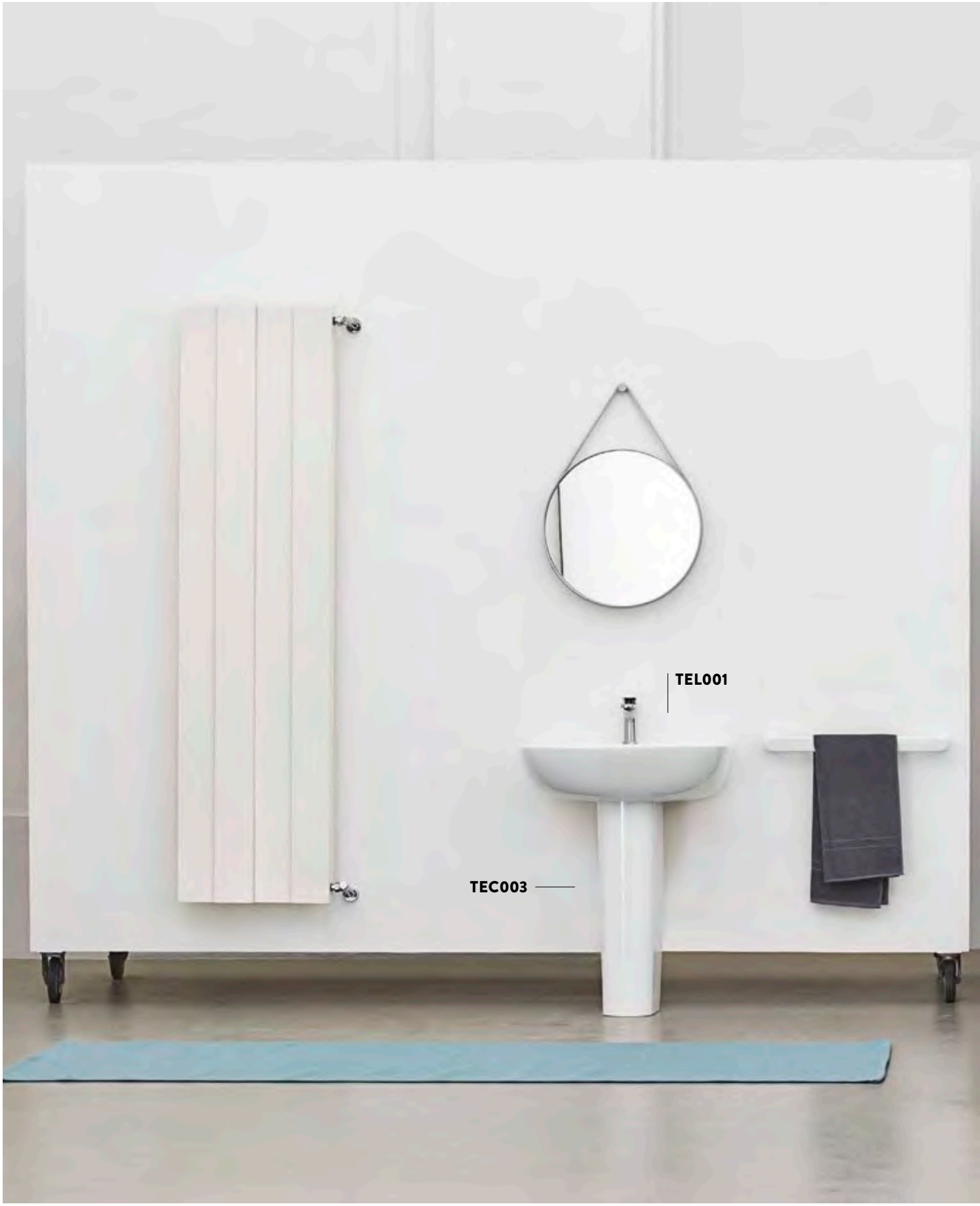
TEL001
TEC003

TEB001
TEV007 +
TEA005

TEL001
TEB004
TEV006 +
TEA005

TEL001

TEN / **VARIATIONS**

Cartelle colori alle pagg. 480-487.
Color charts at pages 480-487.

colori - colors...

CLASSIC

bianco lucido
glossy white
cod. 01

bianco matt
matt white
cod. 05

nero matt
matt black
cod. 17

NATURAL TONES

Opachi / *Matt*

blu notte
blue notte
cod. 36

blu denim
blue denim
cod. 37

blu avio
blue avio
cod. 38

marrone cocoa
brown cocoa
cod. 39

marrone tortora
brown tortora
cod. 40

marrone matera
brown matera
cod. 41

verde petrolio
green petrolio
cod. 42

verde foresta
green foresta
cod. 43

verde salvia
green salvia
cod. 44

TEN / **THE. RIMLESS**

THE.
RIMLESS

prestazioni ottimizzate e maggiore igiene grazie al nuovo sistema Rimless
better performance and a more efficient cleaning system thanks to the Rimless feature

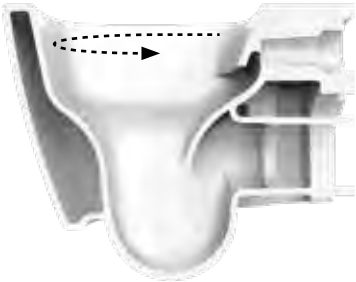

eliminazione della Brida
elimination of the Rim

flusso a vortice d'acqua
vortex flushing system

ottimizzazione del lavaggio
optimized washing

TEN / **OVERVIEW**

	colore	codice	kg	pz. pallet Italia	pz. pallet Export
TEN 4.0 | 36 x 52		**TEV006 01; 00**	20	12	20
vaso sospeso Senza Brida, fissaggi inclusi		**TEV006 05; 00**	20	12	20
wall-hung Rimless Wc, fitting system kit included		**TEV006 17; 00**	20	12	20
	NATURAL TONES	**TEV006 36; 00**	20	12	20
	NATURAL TONES	**TEV006 37; 00**	20	12	20
	NATURAL TONES	**TEV006 38; 00**	20	12	20
	NATURAL TONES	**TEV006 39; 00**	20	12	20
	NATURAL TONES	**TEV006 40; 00**	20	12	20
	NATURAL TONES	**TEV006 41; 00**	20	12	20
	NATURAL TONES	**TEV006 42; 00**	20	12	20
	NATURAL TONES	**TEV006 43; 00**	20	12	20
	NATURAL TONES	**TEV006 44; 00**	20	12	20
riduttore di flusso di scarico per WC *plug for reducing water flow*		**ACA064**	-	-	-
staffe di fissaggio per sospesi fischer *fitting system kit for wall-hung*		**ACA016**	4	-	-
piletta universale lavabo up & down *up & down drain for washbasin*		**ACA032**	0,3	-	-

TEN 4.0 | 36 x 52

bidet sospeso + kit di fissaggio
solo 1 foro

wall-hung bidet + fitting system kit
just 1 hole

colore	codice	kg	pz. pallet Italia	pz. pallet Export
	TEB004 01; 00	20	12	20
	TEB004 05; 00	20	12	20
	TEB004 17; 00	20	12	20
NATURAL TONES	**TEB004 36; 00**	20	12	20
NATURAL TONES	**TEB004 37; 00**	20	12	20
NATURAL TONES	**TEB004 38; 00**	20	12	20
NATURAL TONES	**TEB004 39; 00**	20	12	20
NATURAL TONES	**TEB004 40; 00**	20	12	20
NATURAL TONES	**TEB004 41; 00**	20	12	20
NATURAL TONES	**TEB004 42; 00**	20	12	20
NATURAL TONES	**TEB004 43; 00**	20	12	20
NATURAL TONES	**TEB004 44; 00**	20	12	20
sifone ridotto - *reduced siphon*	**ACA021**	1	-	-
staffe di fissaggio per sospesi fischer *fitting system kit for wall-hung*	**ACA016**	4	-	-

	colore	codice	kg	pz. pallet Italia	pz. pallet Export
TEN | 36 x 52		**TEV001 01; 00**	26	10	20
vaso terra scarico "S", fissaggi non inclusi *"S" trap floor WC, fitting system not included*					
fissaggio laterale sanitari *fitting system for sanitaryware*		**ACA020**	0,3	-	-

	colore	codice	kg	pz. pallet Italia	pz. pallet Export
TEN | 36 x 52		**TEB003 01; 00**	24	10	20
bidet terra *floor bidet*					
fissaggio laterale sanitari *fitting system for sanitaryware*		**ACA020**	0,3	-	-

DISPONIBILE A MARZO 2021
AVAILABLE IN MARCH 2021

TEN 4.0 | 36 x 52

vaso terra filomuro Senza Brida,
kit di fissaggio non incluso

back to wall Rimless Wc,
fitting system kit not included

colore	codice	kg	pz. pallet Italia	pz. pallet Export
	TEV007 01; 00	29	10	20
	TEV007 05; 00	29	10	20
	TEV007 17; 00	29	10	20
NATURAL TONES	**TEV007 36; 00**	29	10	20
NATURAL TONES	**TEV007 37; 00**	29	10	20
NATURAL TONES	**TEV007 38; 00**	29	10	20
NATURAL TONES	**TEV007 39; 00**	29	10	20
NATURAL TONES	**TEV007 40; 00**	29	10	20
NATURAL TONES	**TEV007 41; 00**	29	10	20
NATURAL TONES	**TEV007 42; 00**	29	10	20
NATURAL TONES	**TEV007 43; 00**	29	10	20
NATURAL TONES	**TEV007 44; 00**	29	10	20

fissaggio laterale orinatoio e sanitari *fitting system for urinal and sanitaryware*	**ACA020**	0,3	-	-
curva tecnica S *elbow at floor S*	**ACA005**	0,3	-	-
raccordo a parete P *pipe at wall P*	**ACA004**	0,3	-	-

TEN 4.0 | 36 x 52

bidet terra filomuro, kit di fissaggio non incluso solo 1 foro

back to wall bidet, fitting system kit not included just 1 hole

colore	codice	kg	pz. pallet Italia	pz. pallet Export
	TEB001 01; 00	24	10	20
	TEB001 05; 00	24	10	20
	TEB001 17; 00	24	10	20
NATURAL TONES	**TEB001 36; 00**	24	10	20
NATURAL TONES	**TEB001 37; 00**	24	10	20
NATURAL TONES	**TEB001 38; 00**	24	10	20
NATURAL TONES	**TEB001 39; 00**	24	10	20
NATURAL TONES	**TEB001 40; 00**	24	10	20
NATURAL TONES	**TEB001 41; 00**	24	10	20
NATURAL TONES	**TEB001 42; 00**	24	10	20
NATURAL TONES	**TEB001 43; 00**	24	10	20
NATURAL TONES	**TEB001 44; 00**	24	10	20

fissaggio laterale orinatoio e sanitari *fitting system for urinal and sanitaryware*	**ACA020**	0,3	-	-

	colore	codice	kg	pz. pallet Italia	pz. pallet Export
TEN | 45 x 23		**TEC001 01; 00**	5	-	-
cassetta alta universale					
universal high ceramic cistern					

TEN		**TEA002**	3	-	-
seduta per Wc non frizionata					
standard Wc seat					

TEN		**TEA005**	3	-	-
seduta Slim per Wc frizionata		**TEA011 05**	3	-	-
soft-close Slim Wc seat		**TEA011 17**	3	-	-
	NATURAL TONES	**TEA011 36**	3	-	-
		TEA011 37	3	-	-
		TEA011 38	3	-	-
		TEA011 39	3	-	-
		TEA011 40	3	-	-
		TEA011 41	3	-	-
		TEA011 42	3	-	-
		TEA011 43	3	-	-
		TEA011 44	3	-	-

	colore	codice	kg	pz. pallet Italia	pz. pallet Export
TEN | 65 x 51		**TEL001 01; 00**	3	18	24
lavabo 1 foro sospeso/da colonna *wall-hung/for column 1 hole washbasin*					
tasselli per fissaggio lavabi sospesi *fitting system kit for wall-hung washbasins*		**ACA007**	0,3	-	-

TEN | 36 x 67		**TEC003 01; 00**	14	8	12
colonna - *column*					

TEN | 32 x 50		**TEC004 01; 00**	7	-	-
semicolonna - *semi column*					

TEN / **EXTRA COLLECTION**

scopri altri prodotti da abbinare alla collezione...
find other products to match the collection...

ACA058/OSL009
VOGUE + ROMBO | **pag. 30**
strutture per lavabi + Millerighe
structures for washbasins + Millerighe

POST IT | **pag. 448**
accessori in ceramica
ceramic accessories

SCACCHI | **pag. 438**
piatti doccia
shower trays

CIA011 CIVITAS | **pag. 112**
specchio a filo lucido ottagonale
octagonal mirror
Ø 90

ACS004 STONE | **pag. 112**
set di tre specchi
three mirrors set
71 x 68 - 44 x 42 - 34 x 31

FLAIR | **pag. 58**
strutture per lavabi Cartesio
structures for Cartesio washbasins

TEV006 TEN 4.0
vaso sospeso
wall-hung WC

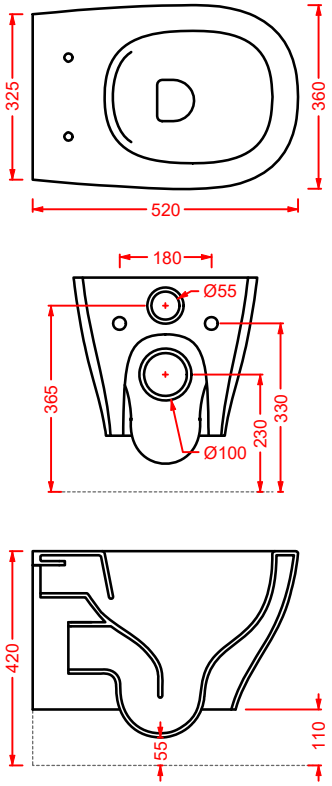

TEB004 TEN 4.0
bidet sospeso
wall-hung bidet

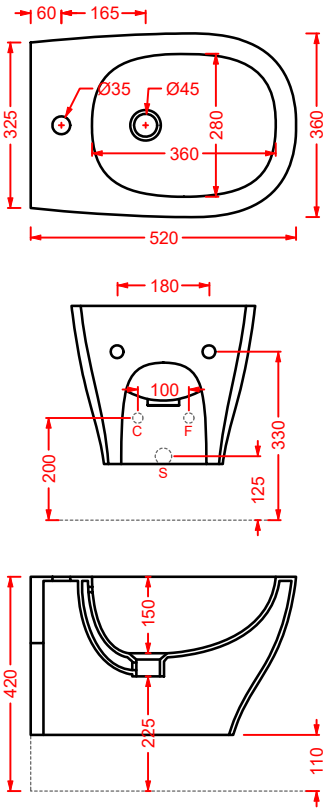

TEV002 TEN
vaso terra filomuro
back to wall WC

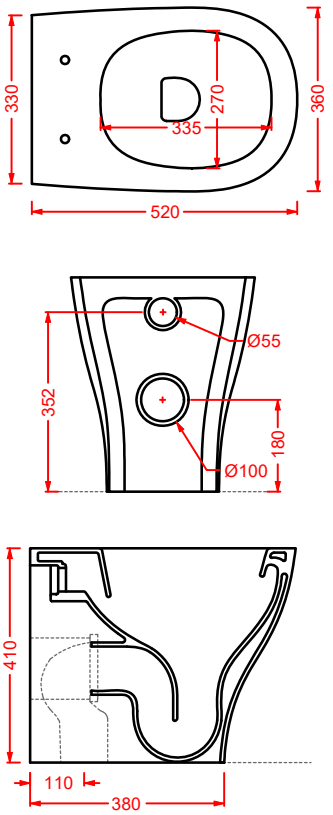

TEB001 TEN
bidet terra filomuro
back to wall bidet

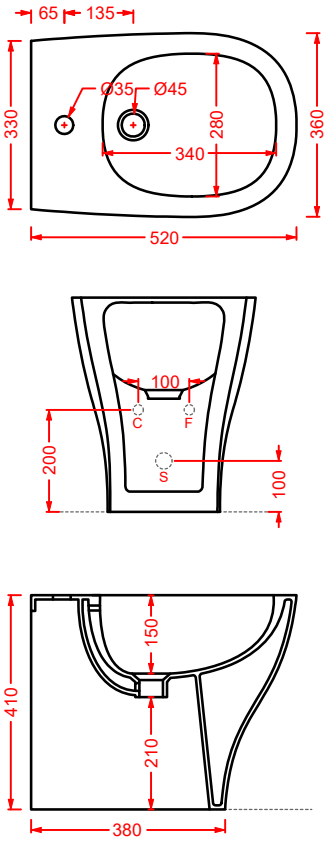

TEV001 TEN
vaso terra scarico "S"
"S" trap floor WC

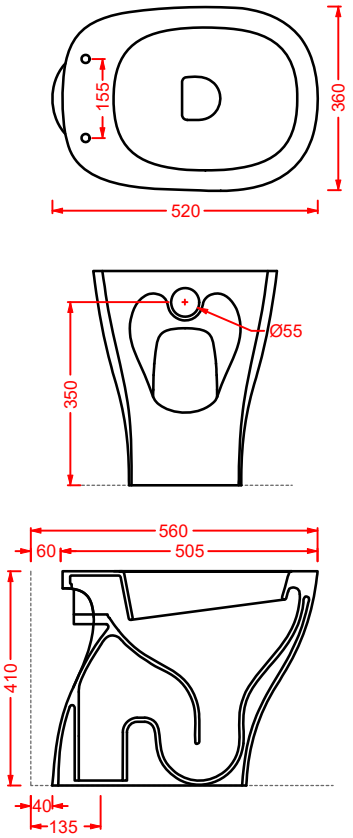

TEB003 TEN
bidet terra
floor bidet

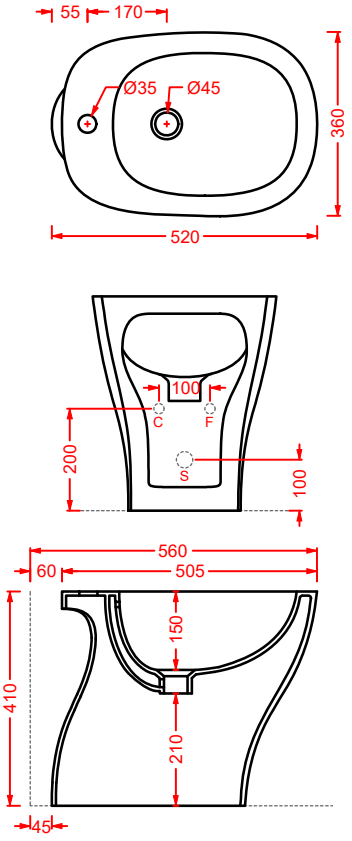

TEC001 TEN
cassetta alta universale
universal high ceramic cistern

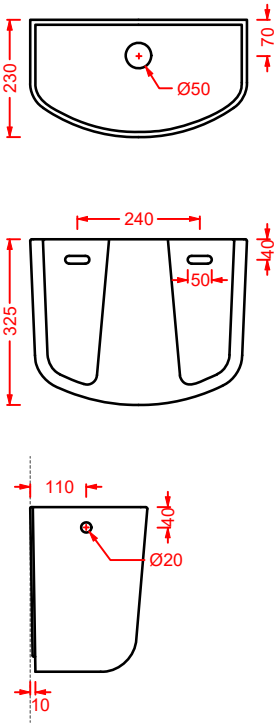

TEL001 + TEC003 TEN
lavabo sospeso/da colonna + colonna
wall-hung/for column washbasin + column

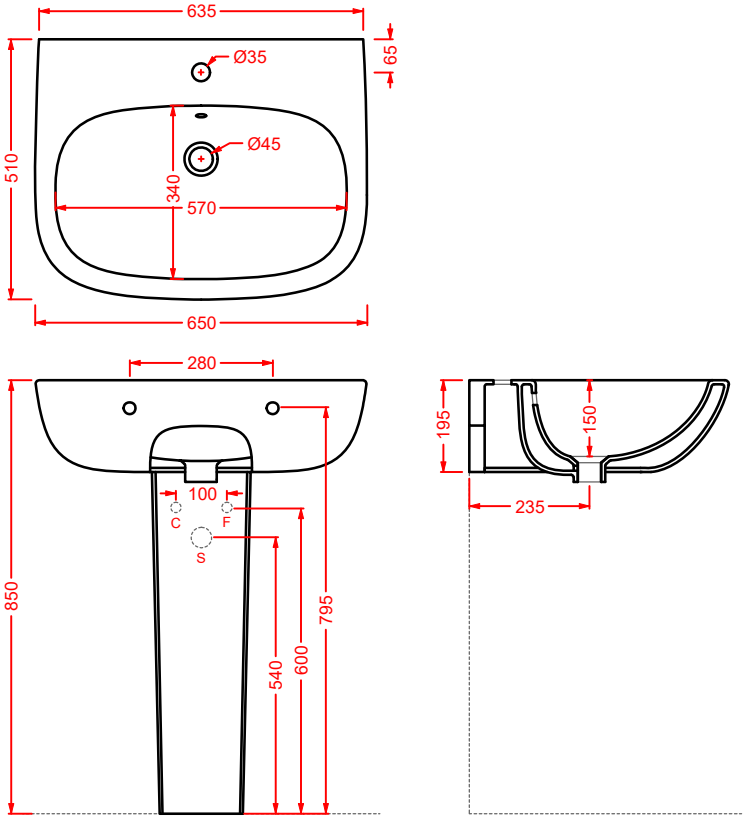

TEL001 + TEC004 TEN
lavabo sospeso/da colonna + semicolonna
wall-hung/for column washbasin + semi column

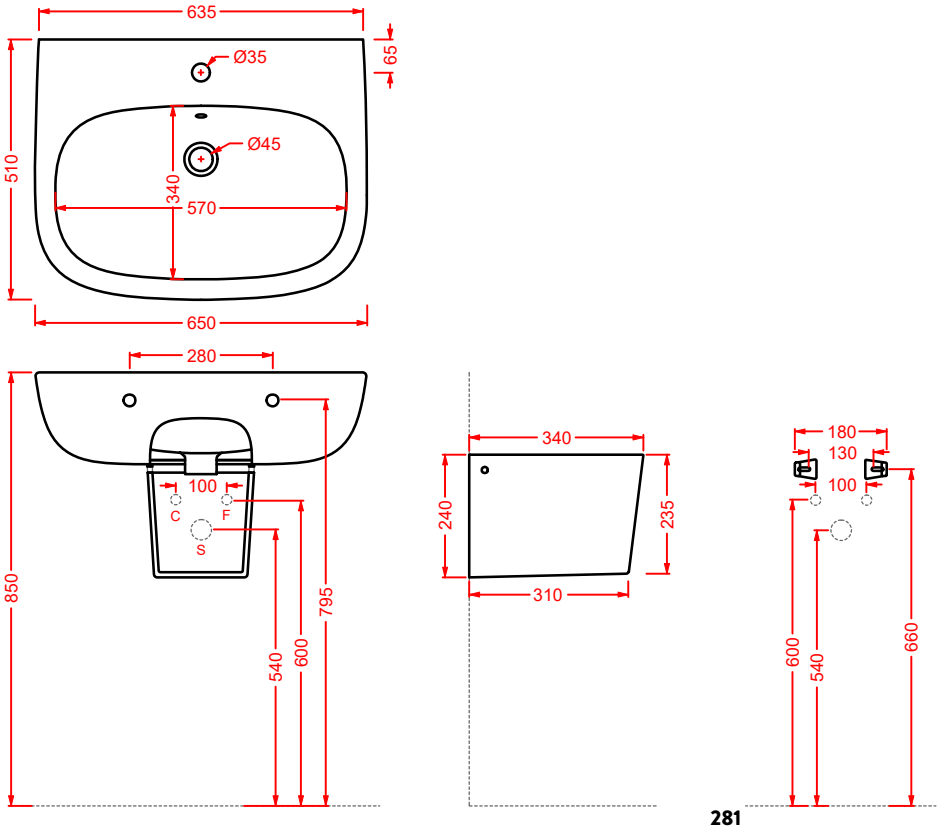

SMARTY 2.0

SMB002
SMV002 +
SMA001

SMARTY 2.0/**VARIATIONS**

Cartelle colori alle pagg. 480-487.
Color charts at pages 480-487.

colori - colors...

CLASSIC

bianco lucido
glossy white
cod. 01

SMARTY 2.0/**THE. RIMLESS**

THE. RIMLESS

prestazioni ottimizzate e maggiore igiene grazie al nuovo sistema Rimless
better performance and a more efficient cleaning system thanks to the Rimless feature

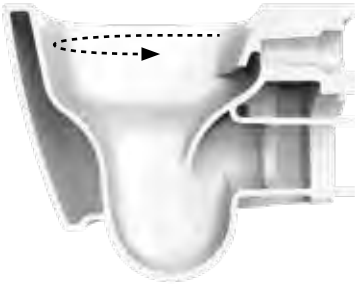

eliminazione della Brida
elimination of the Rim

flusso a vortice d'acqua
vortex flushing system

ottimizzazione del lavaggio
optimized washing

SMARTY 2.0/**OVERVIEW**

	colore	codice	kg	pz. pallet Italia	pz. pallet Export
SMARTY 2.0 | 37 x 50 vaso sospeso Senza Brida, kit di fissaggio non incluso *wall-hung Rimless Wc, fitting system kit not included*		**SMV001 01; 00**	23	12	20
staffe di fissaggio per sospesi fischer *fitting system kit for wall-hung*		**ACA016**	4	-	-

SMARTY 2.0 | 35 x 50 bidet sospeso 1 foro, kit di fissaggio non incluso *wall-hung bidet 1 hole, fitting system kit not included*		**SMB001 01; 00**	23	12	20
sifone ridotto - *reduced siphon*		**ACA021**	1	-	-
staffe di fissaggio per sospesi fischer *fitting system kit for wall-hung*		**ACA016**	4	-	-

SMARTY 2.0 | 35 x 50 vaso terra filomuro Senza Brida, kit di fissaggio non incluso *back to wall Rimless Wc, fitting system kit not included*		**SMV002 01; 00**	27	10	10

	colore	codice	kg	pz. pallet Italia	pz. pallet Export
SMARTY 2.0 | 35 x 50	◯	**SMB002 01; 00**	27	10	20

bidet terra filomuro 1 foro,
kit di fissaggio

back to wall bidet 1 hole, fitting system kit not included

SMARTY 2.0	◯	**SMA001 01; 71**	3	-	-

seduta per WC frizionata,
cerniera cromo

soft-close WC seat,
chrome hinge

SMARTY 2.0	◯	**SMA002 01; 71**	3	-	-

seduta per WC,
cerniera cromo

standard WC seat,
chrome hinge

SMARTY 2.0 / **EXTRA COLLECTION**

scopri altri prodotti da abbinare alla collezione...
find other products to match the collection...

ACS004 STONE | **pag. 112**
set di tre specchi
three mirrors set
71 x 68 - 44 x 42 - 34 x 31

POST IT | **pag. 448**
accessori in ceramica
ceramic accessories

SCACCHI | **pag. 438**
piatti doccia
shower trays

LF006 LA FONTANA 2.0 | **pag. 99**
colonna Tecnoril
Tecnoril column
21 x 46 h 197

FUORI SCALA | **pag. 40**
strutture per lavabi Fuori Scala
structures for Fuori Scala washbasins

FLAIR | **pag. 58**
strutture per lavabi Cartesio
structures for Cartesio washbasins

SMV001 SMARTY 2.0
vaso sospeso Senza Brida
wall-hung Rimless WC

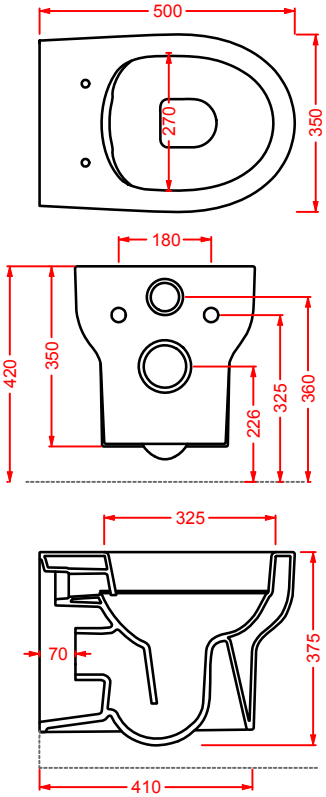

SMB001 SMARTY 2.0
bidet sospeso
wall-hung bidet

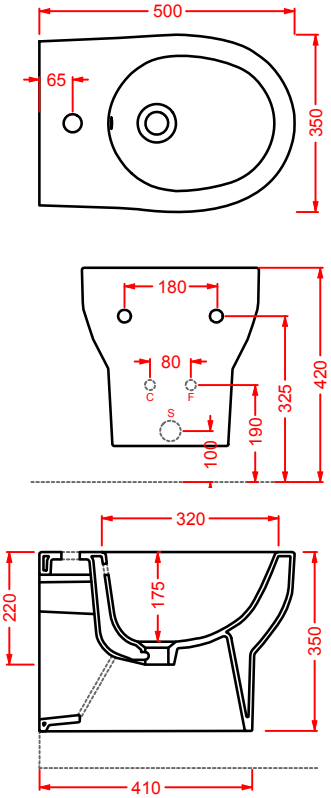

SMV002 SMARTY 2.0
vaso terra filomuro Senza Brida
back to wall Rimless WC

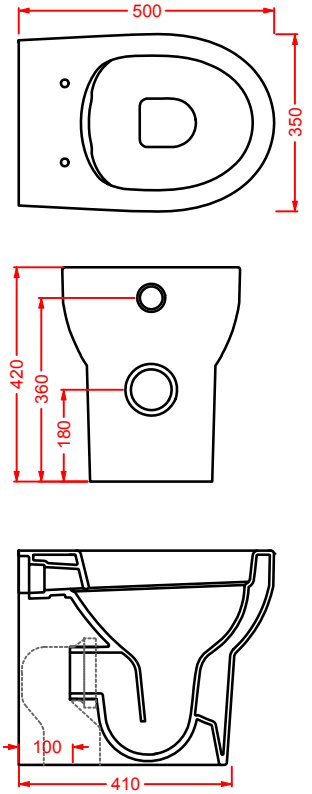

SMB002 SMARTY 2.0
bidet terra filomuro
back to wall bidet

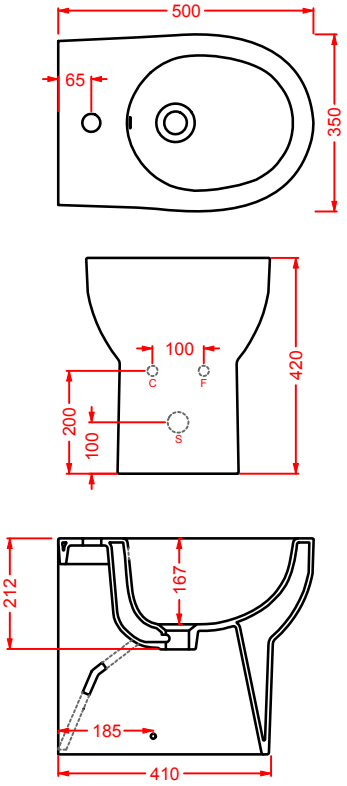

LAVABI
WASHBASINS

FUORI SCALA
ATELIER
COGNAC QUADRO
COGNAC
CARTESIO
SCALINO
GHOST
ROMBO
MILLERIGHE
ESAGONO
QUADRO
LAVAMANI
ALTRI MODELLI/
OTHER MODELS

FUORI SCALA

Designed by Meneghello Paolelli Associati

TFL034
60 x 45

TFL035
80 x 45

Cartelle colori alle pagg. 480-487.
Color charts at pages 480-487.

colori e finiture - colors and finishes...

CLASSIC

bianco lucido
glossy white
cod. 01

bianco matt
matt white
cod. 05

nero matt
matt black
cod. 17

POP COLORS
Opachi / *Matt*

giallo zinco
zync yellow
cod. 12

arancio cammeo
orange cameo
cod. 13

blu zaffiro
blue sapphire
cod. 16

grigio oliva
grey olive
cod. 15

NATURAL TONES
Opachi / *Matt*

blu notte
blue notte
cod. 36

blu denim
blue denim
cod. 37

blu avio
blue avio
cod. 38

marrone cocoa
brown cocoa
cod. 39

marrone tortora
brown tortora
cod. 40

marrone matera
brown matera
cod. 41

verde petrolio
green petrolio
cod. 42

verde foresta
green foresta
cod. 43

verde salvia
green salvia
cod. 44

FUORI SCALA/**OVERVIEW**

FUORI SCALA | Ø 40

lavabo appoggio/incasso/
per struttura dedicata

countertop/drop in/for structure washbasin

	colore	codice	kg	pz. pallet Italia	pz. pallet Export
		TFL032 01; 00	8	20	40
		TFL032 05; 00	8	20	40
		TFL032 17; 00	8	20	40
POP COLORS		**TFL032 12; 00**	8	20	40
POP COLORS		**TFL032 13; 00**	8	20	40
POP COLORS		**TFL032 16; 00**	8	20	40
POP COLORS		**TFL032 15; 00**	8	20	40
NATURAL TONES		**TFL032 36; 00**	8	20	40
NATURAL TONES		**TFL032 37; 00**	8	20	40
NATURAL TONES		**TFL032 38; 00**	8	20	40
NATURAL TONES		**TFL032 39; 00**	8	20	40
NATURAL TONES		**TFL032 40; 00**	8	20	40
NATURAL TONES		**TFL032 41; 00**	8	20	40
NATURAL TONES		**TFL032 42; 00**	8	20	40
NATURAL TONES		**TFL032 43; 00**	8	20	40
NATURAL TONES		**TFL032 44; 00**	8	20	40

FUORI SCALA | 35 x 58

lavabo ovale appoggio/incasso/
per struttura dedicata

oval countertop/drop in/for structure washbasin

	colore	codice	kg	pz. pallet Italia	pz. pallet Export
		TFL033 01; 00	9	20	40
		TFL033 05; 00	9	20	40
		TFL033 17; 00	9	20	40
POP COLORS		**TFL033 12; 00**	9	20	40
POP COLORS		**TFL033 13; 00**	9	20	40
POP COLORS		**TFL033 16; 00**	9	20	40
POP COLORS		**TFL033 15; 00**	9	20	40
NATURAL TONES		**TFL033 36; 00**	9	20	40
NATURAL TONES		**TFL033 37; 00**	9	20	40
NATURAL TONES		**TFL033 38; 00**	9	20	40
NATURAL TONES		**TFL033 39; 00**	9	20	40
NATURAL TONES		**TFL033 40; 00**	9	20	40
NATURAL TONES		**TFL033 41; 00**	9	20	40
NATURAL TONES		**TFL033 42; 00**	9	20	40
NATURAL TONES		**TFL033 43; 00**	9	20	40
NATURAL TONES		**TFL033 44; 00**	9	20	40

FUORI SCALA | 60 x 45

lavabo rettangolare appoggio/ incasso/per struttura dedicata

rectangular countertop/drop in/ for structure washbasin

	colore	codice	kg	pz. pallet Italia	pz. pallet Export
		TFL034 01; 00	14	18	36
		TFL034 05; 00	14	18	36
		TFL034 17; 00	14	18	36
POP COLORS		**TFL034 12; 00**	14	18	36
POP COLORS		**TFL034 13; 00**	14	18	36
POP COLORS		**TFL034 16; 00**	14	18	36
POP COLORS		**TFL034 15; 00**	14	18	36
NATURAL TONES		**TFL034 36; 00**	14	18	36
NATURAL TONES		**TFL034 37; 00**	14	18	36
NATURAL TONES		**TFL034 38; 00**	14	18	36
NATURAL TONES		**TFL034 39; 00**	14	18	36
NATURAL TONES		**TFL034 40; 00**	14	18	36
NATURAL TONES		**TFL034 41; 00**	14	18	36
NATURAL TONES		**TFL034 42; 00**	14	18	36
NATURAL TONES		**TFL034 43; 00**	14	18	36
NATURAL TONES		**TFL034 44; 00**	14	18	36

FUORI SCALA | 80 x 45

lavabo rettangolare appoggio/ incasso/per struttura dedicata

rectangular countertop/drop in/ for structure washbasin

	colore	codice	kg	pz. pallet Italia	pz. pallet Export
		TFL035 01; 00	19	16	32
		TFL035 05; 00	19	16	32
		TFL035 17; 00	19	16	32
POP COLORS		**TFL035 12; 00**	19	16	32
POP COLORS		**TFL035 13; 00**	19	16	32
POP COLORS		**TFL035 16; 00**	19	16	32
POP COLORS		**TFL035 15; 00**	19	16	32
NATURAL TONES		**TFL035 36; 00**	19	16	32
NATURAL TONES		**TFL035 37; 00**	19	16	32
NATURAL TONES		**TFL035 38; 00**	19	16	32
NATURAL TONES		**TFL035 39; 00**	19	16	32
NATURAL TONES		**TFL035 40; 00**	19	16	32
NATURAL TONES		**TFL035 41; 00**	19	16	32
NATURAL TONES		**TFL035 42; 00**	19	16	32
NATURAL TONES		**TFL035 43; 00**	19	16	32
NATURAL TONES		**TFL035 44; 00**	19	16	32

		colore	codice	kg	pz. pallet Italia	pz. pallet Export
piletta universale lavabo up & down tappo in ceramica *up & down universal drain with ceramic cover for washbasins*			**ACA036**	0,3	-	-
			ACA038 05; 00	0,3	-	-
			ACA038 17; 00	0,3	-	-
	POP COLORS		**ACA038 12; 00**	0,3	-	-
			ACA038 13; 00	0,3	-	-
			ACA038 16; 00	0,3	-	-
			ACA038 15; 00	0,3	-	-
	NATURAL TONES		**ACA038 36; 00**	0,3	-	-
			ACA038 37; 00	0,3	-	-
			ACA038 38; 00	0,3	-	-
			ACA038 39; 00	0,3	-	-
			ACA038 40; 00	0,3	-	-
			ACA038 41; 00	0,3	-	-
			ACA038 42; 00	0,3	-	-
			ACA038 43; 00	0,3	-	-
			ACA038 44; 00	0,3	-	-

piletta universale lavabo up & down *up & down drain for washbasin*	**ACA032**	0,3	-	-

piletta universale Pop con troppopieno integrato *Pop universal drain with integral overflow*	**ACA061 71**	0,5	-	-
	ACA061 05	0,5	-	-
	ACA061 17	0,5	-	-

sifone cilindrico - *siphon*	**ACA022**	1	-	-

sifone deluxe - *deluxe siphon*	**ACA060 71**	0,5	-	-
	ACA060 05	0,5	-	-
	ACA060 17	0,5	-	-

TFL032 FUORI SCALA
lavabo Ø40
washbasin Ø40

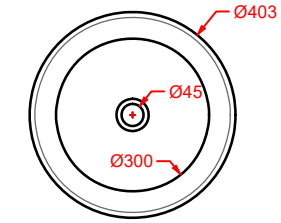

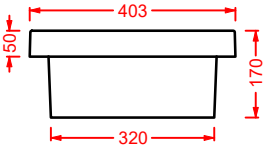

TFL033 FUORI SCALA
lavabo ovale 60
oval washbasin 60

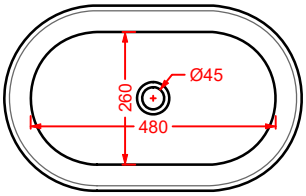

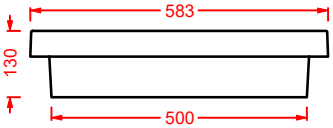

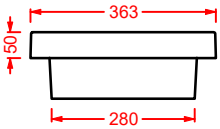

TFL034 FUORI SCALA
lavabo rettangolare 60
rectangular washbasin 60

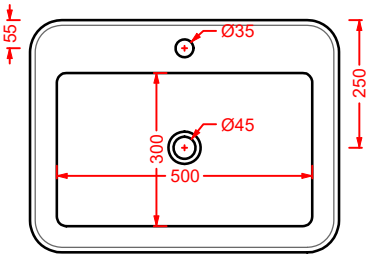

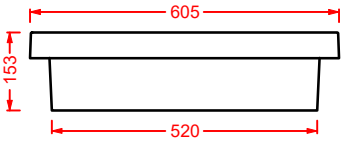

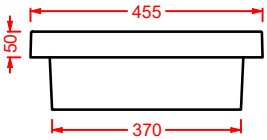

TFL035 FUORI SCALA
lavabo rettangolare 80
rectangular washbasin 80

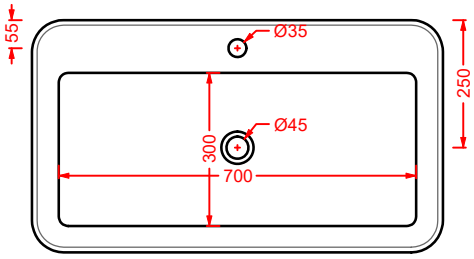

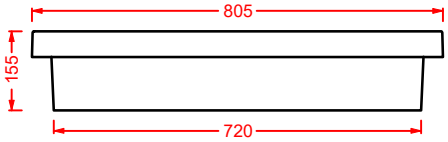

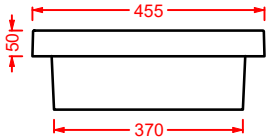

ATELIER

Designed by Meneghello Paolelli Associati

ATL003
65 x 45

ATL002
60 x 40

ATELIER/**VARIATIONS**

Cartelle colori alle pagg. 480-487.
Color charts at pages 480-487.

colori e finiture - colors and finishes...

CLASSIC

bianco lucido
glossy white
cod. 01

bianco matt
matt white
cod. 05

nero matt
matt black
cod. 17

ACQUARELLI
Opachi / *Matt*

grigio
grey
cod. 34

azzurro
blue
cod. 32

rosa
pink
cod. 33

verde
green
cod. 35

champagne
champagne
cod. 02

NATURAL TONES
Opachi / *Matt*

blu notte
blue notte
cod. 36

blu denim
blue denim
cod. 37

blu avio
blue avio
cod. 38

marrone cocoa
brown cocoa
cod. 39

marrone tortora
brown tortora
cod. 40

marrone matera
brown matera
cod. 41

verde petrolio
green petrolio
cod. 42

verde foresta
green foresta
cod. 43

verde salvia
green salvia
cod. 44

ATELIER/**OVERVIEW**

ATELIER | Ø44

lavabo appoggio

countertop washbasin

	colore	codice	kg	pz. pallet Italia	pz. pallet Export
		ATL001 01; 00	9	20	40
		ATL001 05; 00	9	20	40
		ATL001 17; 00	9	20	40
NATURAL TONES		**ATL001 36; 00**	9	20	40
		ATL001 37; 00	9	20	40
		ATL001 38; 00	9	20	40
		ATL001 39; 00	9	20	40
		ATL001 40; 00	9	20	40
		ATL001 41; 00	9	20	40
		ATL001 42; 00	9	20	40
		ATL001 43; 00	9	20	40
		ATL001 44; 00	9	20	40
ACQUARELLI		**ATL001 34; 00**	9	20	40
		ATL001 32; 00	9	20	40
		ATL001 33; 00	9	20	40
		ATL001 35; 00	9	20	40
		ATL001 02; 00	9	20	40

ATELIER | 60 x 40

lavabo appoggio

countertop washbasin

	colore	codice	kg	pz. pallet Italia	pz. pallet Export
		ATL002 01;00	12	18	36
		ATL002 05;00	12	18	36
		ATL002 17;00	12	18	36
NATURAL TONES		**ATL002 36;00**	12	18	36
NATURAL TONES		**ATL002 37;00**	12	18	36
NATURAL TONES		**ATL002 38;00**	12	18	36
NATURAL TONES		**ATL002 39;00**	12	18	36
NATURAL TONES		**ATL002 40;00**	12	18	36
NATURAL TONES		**ATL002 41;00**	12	18	36
NATURAL TONES		**ATL002 42;00**	12	18	36
NATURAL TONES		**ATL002 43;00**	12	18	36
NATURAL TONES		**ATL002 44;00**	12	18	36
ACQUARELLI		**ATL002 34;00**	12	18	36
ACQUARELLI		**ATL002 32;00**	12	18	36
ACQUARELLI		**ATL002 33;00**	12	18	36
ACQUARELLI		**ATL002 35;00**	12	18	36
ACQUARELLI		**ATL002 02;00**	12	18	36

ATELIER | 65 x 45

lavabo sospeso/appoggio 1 foro
(predisposto tre fori)
+ kit di fissaggio

wall-hung/countertop washbasin
1 hole with arrangement for 3 holes
+ fitting system kit

	colore	codice	kg	pz. pallet Italia	pz. pallet Export
		ATL003 01; 00	18	16	32
		ATL003 05; 00	18	16	32
		ATL003 17; 00	18	16	32
NATURAL TONES		**ATL003 36; 00**	18	16	32
NATURAL TONES		**ATL003 37; 00**	18	16	32
NATURAL TONES		**ATL003 38; 00**	18	16	32
NATURAL TONES		**ATL003 39; 00**	18	16	32
NATURAL TONES		**ATL003 40; 00**	18	16	32
NATURAL TONES		**ATL003 41; 00**	18	16	32
NATURAL TONES		**ATL003 42; 00**	18	16	32
NATURAL TONES		**ATL003 43; 00**	18	16	32
NATURAL TONES		**ATL003 44; 00**	18	16	32
ACQUARELLI		**ATL003 34; 00**	18	16	32
ACQUARELLI		**ATL003 32; 00**	18	16	32
ACQUARELLI		**ATL003 33; 00**	18	16	32
ACQUARELLI		**ATL003 35; 00**	18	16	32
ACQUARELLI		**ATL003 02; 00**	18	16	32

sifone cilindrico - *siphon*	**ACA022**	1	-	-

sifone deluxe - deluxe *siphon*	**ACA060 71**	0,5	-	-
	ACA060 05	0,5	-	-
	ACA060 17	0,5	-	-

		colore	codice	kg	pz. pallet Italia	pz. pallet Export
piletta universale up & down con tappo in ceramica *up & down universal drain with ceramic cover for washbasins*			**ACA036**	0,3	-	-
			ACA038 05; 00	0,3	-	-
			ACA038 17; 00	0,3	-	-
	NATURAL TONES		**ACA038 36; 00**	0,3	-	-
			ACA038 37; 00	0,3	-	-
			ACA038 38; 00	0,3	-	-
			ACA038 39; 00	0,3	-	-
			ACA038 40; 00	0,3	-	-
			ACA038 41; 00	0,3	-	-
			ACA038 42; 00	0,3	-	-
			ACA038 43; 00	0,3	-	-
			ACA038 44; 00	0,3	-	-
	ACQUARELLI		**ACA038 34; 00**	0,3	-	-
			ACA038 32; 00	0,3	-	-
			ACA038 33; 00	0,3	-	-
			ACA038 35; 00	0,3	-	-
			ACA038 02; 00	0,3	-	-

piletta universale lavabo up & down *up & down drain for washbasin*	**ACA032**	0,3	-	-

piletta universale Pop con troppopieno integrato *Pop universal drain with integral overflow*	**ACA061 71**	0,5	-	-
	ACA061 05	0,5	-	-
	ACA061 17	0,5	-	-

ATL001 ATELIER
lavabo tondo appoggio ∅44
round countertop washbasin ∅44

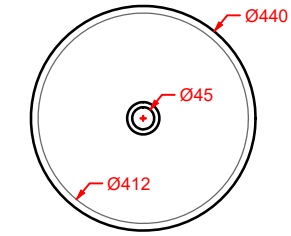

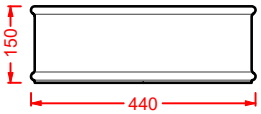

ATL002 ATELIER
lavabo ovale appoggio 60
oval countertop washbasin 60

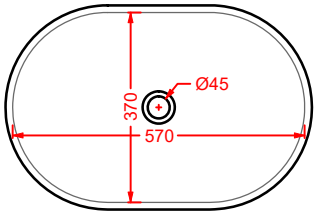

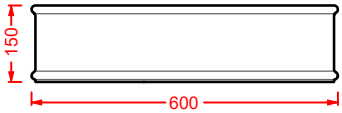

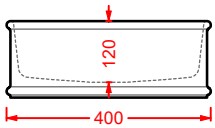

ATL003 ATELIER
lavabo sospeso 65
wall-hung washbasin 65

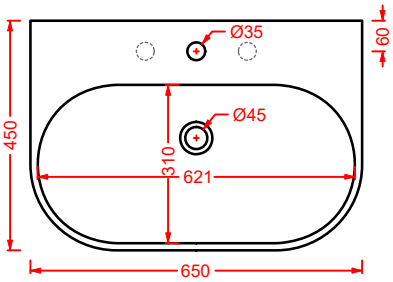

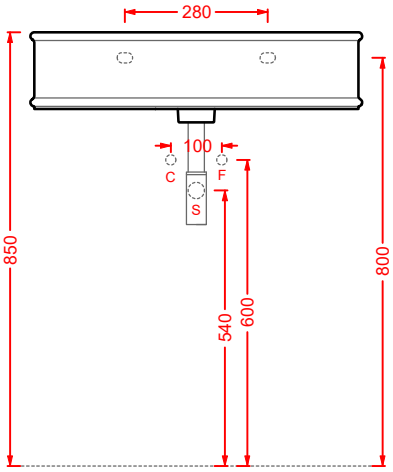

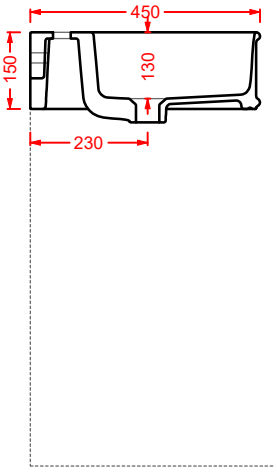

COGNAC QUADRO

Designed by Meneghello Paolelli Associati

COL006
43 x 43 h 22,5
COL007
46 x 41 h 15,5

COL008
55 x 35 h 15,5

COL009
56 x 41 h 15,5

COGNAC QUADRO/**VARIATIONS**

colori e finiture - colors and finishes...

CLASSIC

bianco lucido
glossy white
cod. 01

bianco matt
matt white
cod. 05

nero lucido
glossy black
cod. 03

nero matt
matt black
cod. 17

POP COLORS
Opachi / *Matt*

giallo zinco
zync yellow
cod. 12

arancio cammeo
orange cameo
cod. 13

blu zaffiro
blue sapphire
cod. 16

grigio oliva
grey olive
cod. 15

NATURAL TONES
Opachi / *Matt*

blu notte
blue notte
cod. 36

blu denim
blue denim
cod. 37

blu avio
blue avio
cod. 38

marrone cocoa
brown cocoa
cod. 39

marrone tortora
brown tortora
cod. 40

marrone matera
brown matera
cod. 41

verde petrolio
green petrolio
cod. 42

verde foresta
green foresta
cod. 43

verde salvia
green salvia
cod. 44

Cartelle colori alle pagg. 480-487.
Color charts at pages 480-487.

ACQUARELLI
Opachi / *Matt*

grigio
grey
cod. 34

azzurro
blue
cod. 32

rosa
pink
cod. 33

verde
green
cod. 35

champagne
champagne
cod. 02

SABBIE / *SANDS*
Effetto materico opaco
Matt materic effect

ombra cipro naturale
ombra cipro naturale
cod. 18

ombra bruciata
ombra bruciata
cod. 19

nero roma
nero roma
cod. 20

nero germania
nero germania
cod. 21

MARMI / *MARBLES*
Lucidi / *Glossy*

carrara
carrara
cod. 47

travertino
travertine
cod. 45

onice
onyx
cod. 46

COGNAC QUADRO/**OVERVIEW**

COGNAC QUADRO 43
43 x 43 h 22,5

lavabo appoggio

countertop washbasin

	colore	codice	kg	pz. pallet Italia	pz. pallet Export
		COL006 01; 00	16	22	40
		COL006 03; 00	16	22	40
		COL006 05; 00	16	22	40
		COL006 17; 00	16	22	40
POP COLORS		**COL006 12; 00**	16	22	40
POP COLORS		**COL006 13; 00**	16	22	40
POP COLORS		**COL006 16; 00**	16	22	40
POP COLORS		**COL006 15; 00**	16	22	40
NATURAL TONES		**COL006 36; 00**	16	22	40
NATURAL TONES		**COL006 37; 00**	16	22	40
NATURAL TONES		**COL006 38; 00**	16	22	40
NATURAL TONES		**COL006 39; 00**	16	22	40
NATURAL TONES		**COL006 40; 00**	16	22	40
NATURAL TONES		**COL006 41; 00**	16	22	40
NATURAL TONES		**COL006 42; 00**	16	22	40
NATURAL TONES		**COL006 43; 00**	16	22	40
NATURAL TONES		**COL006 44; 00**	16	22	40
ACQUARELLI		**COL006 34; 00**	16	22	40
ACQUARELLI		**COL006 32; 00**	16	22	40
ACQUARELLI		**COL006 33; 00**	16	22	40
ACQUARELLI		**COL006 35; 00**	16	22	40
ACQUARELLI		**COL006 02; 00**	16	22	40
SABBIE/*SANDS*		**COL006 18; 00**	16	22	40
SABBIE/*SANDS*		**COL006 19; 00**	16	22	40
SABBIE/*SANDS*		**COL006 20; 00**	16	22	40
SABBIE/*SANDS*		**COL006 21; 00**	16	22	40
MARMI/*MARBLES*		**COL006 47; 00**	16	22	40
MARMI/*MARBLES*		**COL006 45; 00**	16	22	40
MARMI/*MARBLES*		**COL006 46; 00**	16	22	40

COGNAC QUADRO 46
46 x 41 h 15,5

lavabo appoggio

countertop washbasin

	colore	codice	kg	pz. pallet Italia	pz. pallet Export
		COL007 01; 00	12	24	50
		COL007 03; 00	12	24	50
		COL007 05; 00	12	24	50
		COL007 17; 00	12	24	50
POP COLORS		**COL007 12; 00**	12	24	50
POP COLORS		**COL007 13; 00**	12	24	50
POP COLORS		**COL007 16; 00**	12	24	50
POP COLORS		**COL007 15; 00**	12	24	50
NATURAL TONES		**COL007 36; 00**	12	24	50
NATURAL TONES		**COL007 37; 00**	12	24	50
NATURAL TONES		**COL007 38; 00**	12	24	50
NATURAL TONES		**COL007 39; 00**	12	24	50
NATURAL TONES		**COL007 40; 00**	12	24	50
NATURAL TONES		**COL007 41; 00**	12	24	50
NATURAL TONES		**COL007 42; 00**	12	24	50
NATURAL TONES		**COL007 43; 00**	12	24	50
NATURAL TONES		**COL007 44; 00**	12	24	50
ACQUARELLI		**COL007 34; 00**	12	24	50
ACQUARELLI		**COL007 32; 00**	12	24	50
ACQUARELLI		**COL007 33; 00**	12	24	50
ACQUARELLI		**COL007 35; 00**	12	24	50
ACQUARELLI		**COL007 02; 00**	12	24	50
SABBIE/*SANDS*		**COL007 18; 00**	12	24	50
SABBIE/*SANDS*		**COL007 19; 00**	12	24	50
SABBIE/*SANDS*		**COL007 20; 00**	12	24	50
SABBIE/*SANDS*		**COL007 21; 00**	12	24	50
MARMI/*MARBLES*		**COL007 47; 00**	12	24	50
MARMI/*MARBLES*		**COL007 45; 00**	12	24	50
MARMI/*MARBLES*		**COL007 46; 00**	12	24	50

COGNAC QUADRO 55
55 x 35 h 15,5

lavabo appoggio

countertop washbasin

	colore	codice	kg	pz. pallet Italia	pz. pallet Export
		COL008 01; 00	10	20	40
		COL008 03; 00	10	20	40
		COL008 05; 00	10	20	40
		COL008 17; 00	10	20	40
POP COLORS		**COL008 12; 00**	10	20	40
POP COLORS		**COL008 13; 00**	10	20	40
POP COLORS		**COL008 16; 00**	10	20	40
POP COLORS		**COL008 15; 00**	10	20	40
NATURAL TONES		**COL008 36; 00**	10	20	40
NATURAL TONES		**COL008 37; 00**	10	20	40
NATURAL TONES		**COL008 38; 00**	10	20	40
NATURAL TONES		**COL008 39; 00**	10	20	40
NATURAL TONES		**COL008 40; 00**	10	20	40
NATURAL TONES		**COL008 41; 00**	10	20	40
NATURAL TONES		**COL008 42; 00**	10	20	40
NATURAL TONES		**COL008 43; 00**	10	20	40
NATURAL TONES		**COL008 44; 00**	10	20	40
ACQUARELLI		**COL008 34; 00**	10	20	40
ACQUARELLI		**COL008 32; 00**	10	20	40
ACQUARELLI		**COL008 33; 00**	10	20	40
ACQUARELLI		**COL008 35; 00**	10	20	40
ACQUARELLI		**COL008 02; 00**	10	20	40
SABBIE/*SANDS*		**COL008 18; 00**	10	20	40
SABBIE/*SANDS*		**COL008 19; 00**	10	20	40
SABBIE/*SANDS*		**COL008 20; 00**	10	20	40
SABBIE/*SANDS*		**COL008 21; 00**	10	20	40
MARMI/*MARBLES*		**COL008 47; 00**	10	20	40
MARMI/*MARBLES*		**COL008 45; 00**	10	20	40
MARMI/*MARBLES*		**COL008 46; 00**	10	20	40

COGNAC QUADRO 56
56 x 41 h 15,5

lavabo appoggio

countertop washbasin

	colore	codice	kg	pz. pallet Italia	pz. pallet Export
		COL009 01; 00	14	20	40
		COL009 03; 00	14	20	40
		COL009 05; 00	14	20	40
		COL009 17; 00	14	20	40
POP COLORS		**COL009 12; 00**	14	20	40
POP COLORS		**COL009 13; 00**	14	20	40
POP COLORS		**COL009 16; 00**	14	20	40
POP COLORS		**COL009 15; 00**	14	20	40
NATURAL TONES		**COL009 36; 00**	14	20	40
NATURAL TONES		**COL009 37; 00**	14	20	40
NATURAL TONES		**COL009 38; 00**	14	20	40
NATURAL TONES		**COL009 39; 00**	14	20	40
NATURAL TONES		**COL009 40; 00**	14	20	40
NATURAL TONES		**COL009 41; 00**	14	20	40
NATURAL TONES		**COL009 42; 00**	14	20	40
NATURAL TONES		**COL009 43; 00**	14	20	40
NATURAL TONES		**COL009 44; 00**	14	20	40
ACQUARELLI		**COL009 34; 00**	14	20	40
ACQUARELLI		**COL009 32; 00**	14	20	40
ACQUARELLI		**COL009 33; 00**	14	20	40
ACQUARELLI		**COL009 35; 00**	14	20	40
ACQUARELLI		**COL009 02; 00**	14	20	40
SABBIE/*SANDS*		**COL009 18; 00**	14	20	40
SABBIE/*SANDS*		**COL009 19; 00**	14	20	40
SABBIE/*SANDS*		**COL009 20; 00**	14	20	40
SABBIE/*SANDS*		**COL009 21; 00**	14	20	40
MARMI/*MARBLES*		**COL009 47; 00**	14	20	40
MARMI/*MARBLES*		**COL009 45; 00**	14	20	40
MARMI/*MARBLES*		**COL009 46; 00**	14	20	40

piletta universale lavabo up & down
tappo in ceramica

up & down universal drain
with ceramic cover for washbasins

*piletta in ceramica colorata up & down inclusa nel prezzo nelle finiture Sabbia e Marmi.

up & down ceramic drain is included in the price for all the Sand and Marble finishes.

	colore	codice	kg	pz. pallet Italia	pz. pallet Export
		ACA036	0,3	-	-
		ACA038 03; 00	0,3	-	-
		ACA038 05; 00	0,3	-	-
		ACA038 17; 00	0,3	-	-
POP COLORS		**ACA038 12; 00**	0,3	-	-
POP COLORS		**ACA038 13; 00**	0,3	-	-
POP COLORS		**ACA038 16; 00**	0,3	-	-
POP COLORS		**ACA038 15; 00**	0,3	-	-
NATURAL TONES		**ACA038 36; 00**	0,3	-	-
NATURAL TONES		**ACA038 37; 00**	0,3	-	-
NATURAL TONES		**ACA038 38; 00**	0,3	-	-
NATURAL TONES		**ACA038 39; 00**	0,3	-	-
NATURAL TONES		**ACA038 40; 00**	0,3	-	-
NATURAL TONES		**ACA038 41; 00**	0,3	-	-
NATURAL TONES		**ACA038 42; 00**	0,3	-	-
NATURAL TONES		**ACA038 43; 00**	0,3	-	-
NATURAL TONES		**ACA038 44; 00**	0,3	-	-
ACQUARELLI		**ACA038 34; 00**	0,3	-	-
ACQUARELLI		**ACA038 32; 00**	0,3	-	-
ACQUARELLI		**ACA038 33; 00**	0,3	-	-
ACQUARELLI		**ACA038 35; 00**	0,3	-	-
ACQUARELLI		**ACA038 02; 00**	0,3	-	-

piletta universale lavabo up & down	**ACA032**	0,3	-	-

up & down drain for washbasin

	colore	codice	kg	pz. pallet Italia	pz. pallet Export
sifone cilindrico - *siphon*		**ACA022**	1	-	-
sifone deluxe - *deluxe siphon*		**ACA060 71**	0,5	-	-
		ACA060 05	0,5	-	-
		ACA060 17	0,5	-	-
piletta universale Pop con troppopieno integrato *Pop universal drain with integral overflow*		**ACA061**	0,5	-	-
		ACA061 05	0,5	-	-
		ACA061 17	0,5	-	-

COL006 COGNAC QUADRO 43
lavabo appoggio
countertop washbasin

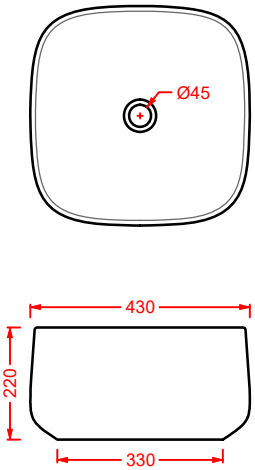

COL007 COGNAC 46
lavabo appoggio
countertop washbasin

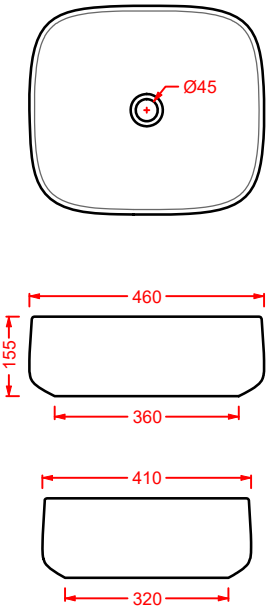

COL008 COGNAC 55
lavabo appoggio
countertop washbasin

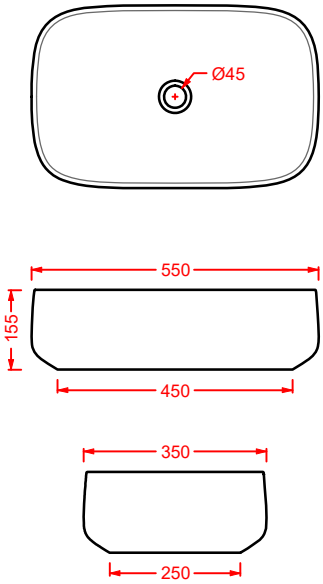

COL009 COGNAC 56
lavabo appoggio
countertop washbasin

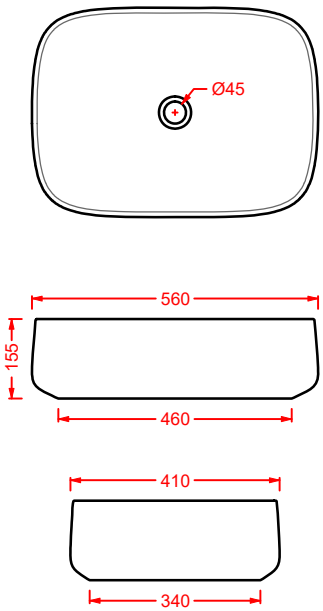

COGNAC

Designed by Meneghello Paolelli Associati

COL002
Ø 48

COL001
∅ 42

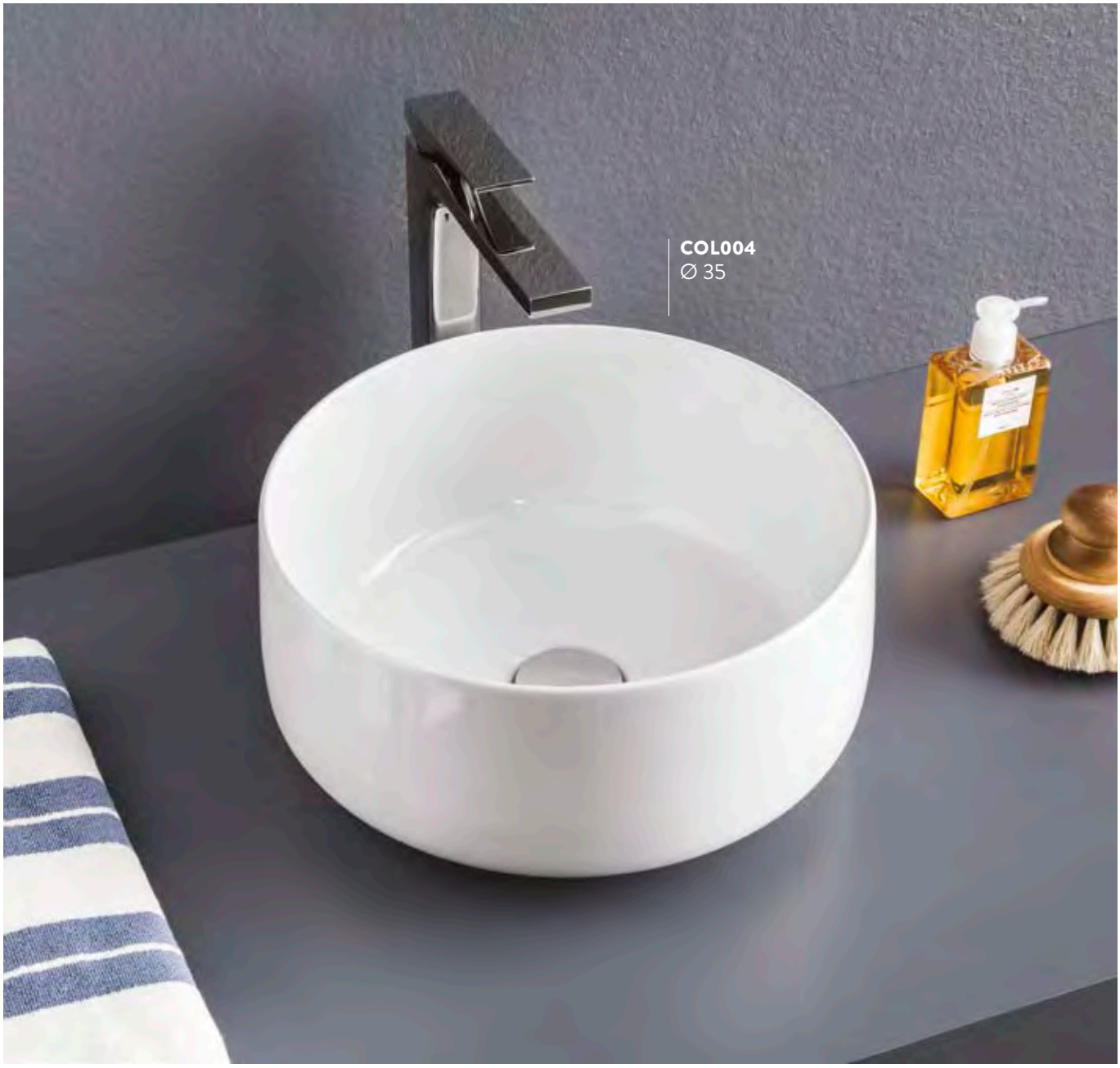
COL004
∅ 35

COL003
55 x 35

COL005
68 x 35

COL001
nero roma

COL001
ombra bruciata

COL002
nero germania

COL004
ombra cipro naturale

COGNAC/**VARIATIONS**

CLASSIC

bianco lucido
glossy white
cod. 01

bianco matt
matt white
cod. 05

nero lucido
glossy black
cod. 03

nero matt
matt black
cod. 17

POP COLORS
Opachi / *Matt*

giallo zinco
zync yellow
cod. 12

arancio cammeo
orange cameo
cod. 13

blu zaffiro
blue sapphire
cod. 16

grigio oliva
grey olive
cod. 15

NATURAL TONES
Opachi / *Matt*

blu notte
blue notte
cod. 36

blu denim
blue denim
cod. 37

blu avio
blue avio
cod. 38

marrone cocoa
brown cocoa
cod. 39

marrone tortora
brown tortora
cod. 40

marrone matera
brown matera
cod. 41

verde petrolio
green petrolio
cod. 42

verde foresta
green foresta
cod. 43

verde salvia
green salvia
cod. 44

Cartelle colori alle pagg. 480-487.
Color charts at pages 480-487.

ACQUARELLI
Opachi / *Matt*

grigio
grey
cod. 34

azzurro
blue
cod. 32

rosa
pink
cod. 33

verde
green
cod. 35

champagne
champagne
cod. 02

SABBIE / *SANDS*
Effetto materico opaco
Matt materic effect

ombra cipro naturale
ombra cipro naturale
cod. 18

ombra bruciata
ombra bruciata
cod. 19

nero roma
nero roma
cod. 20

nero germania
nero germania
cod. 21

MARMI / *MARBLES*
Lucidi / *Glossy*

carrara
carrara
cod. 47

travertino
travertine
cod. 45

onice
onyx
cod. 46

COGNAC/**OVERVIEW**

COGNAC 48 | Ø 48

lavabo appoggio

countertop washbasin

	colore	codice	kg	pz. pallet Italia	pz. pallet Export
		COL002 01; 00	9	22	44
		COL002 03; 00	9	22	44
		COL002 05; 00	9	22	44
		COL002 17; 00	9	22	44
POP COLORS		**COL002 12; 00**	9	22	44
POP COLORS		**COL002 13; 00**	9	22	44
POP COLORS		**COL002 16; 00**	9	22	44
POP COLORS		**COL002 15; 00**	9	22	44
NATURAL TONES		**COL002 36; 00**	9	22	44
NATURAL TONES		**COL002 37; 00**	9	22	44
NATURAL TONES		**COL002 38; 00**	9	22	44
NATURAL TONES		**COL002 39; 00**	9	22	44
NATURAL TONES		**COL002 40; 00**	9	22	44
NATURAL TONES		**COL002 41; 00**	9	22	44
NATURAL TONES		**COL002 42; 00**	9	22	44
NATURAL TONES		**COL002 43; 00**	9	22	44
NATURAL TONES		**COL002 44; 00**	9	22	44
ACQUARELLI		**COL002 34; 00**	9	22	44
ACQUARELLI		**COL002 32; 00**	9	22	44
ACQUARELLI		**COL002 33; 00**	9	22	44
ACQUARELLI		**COL002 35; 00**	9	22	44
ACQUARELLI		**COL002 02; 00**	9	22	44
SABBIE/*SANDS*		**COL002 18; 00**	9	22	44
SABBIE/*SANDS*		**COL002 19; 00**	9	22	44
SABBIE/*SANDS*		**COL002 20; 00**	9	22	44
SABBIE/*SANDS*		**COL002 21; 00**	9	22	44
MARMI/*MARBLES*		**COL002 47; 00**	9	22	44
MARMI/*MARBLES*		**COL002 45; 00**	9	22	44
MARMI/*MARBLES*		**COL002 46; 00**	9	22	44

COGNAC 42 | Ø 42

lavabo appoggio

countertop washbasin

	colore	codice	kg	pz. pallet Italia	pz. pallet Export
		COL001 01; 00	8	26	52
		COL001 03; 00	8	26	52
		COL001 05; 00	8	26	52
		COL001 17; 00	8	26	52
POP COLORS		**COL001 12; 00**	8	26	52
POP COLORS		**COL001 13; 00**	8	26	52
POP COLORS		**COL001 16; 00**	8	26	52
POP COLORS		**COL001 15; 00**	8	26	52
NATURAL TONES		**COL001 36; 00**	8	26	52
NATURAL TONES		**COL001 37; 00**	8	26	52
NATURAL TONES		**COL001 38; 00**	8	26	52
NATURAL TONES		**COL001 39; 00**	8	26	52
NATURAL TONES		**COL001 40; 00**	8	26	52
NATURAL TONES		**COL001 41; 00**	8	26	52
NATURAL TONES		**COL001 42; 00**	8	26	52
NATURAL TONES		**COL001 43; 00**	8	26	52
NATURAL TONES		**COL001 44; 00**	8	26	52
ACQUARELLI		**COL001 34; 00**	8	26	52
ACQUARELLI		**COL001 32; 00**	8	26	52
ACQUARELLI		**COL001 33; 00**	8	26	52
ACQUARELLI		**COL001 35; 00**	8	26	52
ACQUARELLI		**COL001 02; 00**	8	26	52
SABBIE/*SANDS*		**COL001 18; 00**	8	26	52
SABBIE/*SANDS*		**COL001 19; 00**	8	26	52
SABBIE/*SANDS*		**COL001 20; 00**	8	26	52
SABBIE/*SANDS*		**COL001 21; 00**	8	26	52
MARMI/*MARBLES*		**COL001 47; 00**	8	26	52
MARMI/*MARBLES*		**COL001 45; 00**	8	26	52
MARMI/*MARBLES*		**COL001 46; 00**	8	26	52

COGNAC 35 | Ø 35

lavabo appoggio

countertop washbasin

	colore	codice	kg	pz. pallet Italia	pz. pallet Export
		COL004 01; 00	7	28	52
		COL004 03; 00	7	28	52
		COL004 05; 00	7	28	52
		COL004 17; 00	7	28	52
POP COLORS		**COL004 12; 00**	7	28	52
POP COLORS		**COL004 13; 00**	7	28	52
POP COLORS		**COL004 16; 00**	7	28	52
POP COLORS		**COL004 15; 00**	7	28	52
NATURAL TONES		**COL004 36; 00**	7	28	52
NATURAL TONES		**COL004 37; 00**	7	28	52
NATURAL TONES		**COL004 38; 00**	7	28	52
NATURAL TONES		**COL004 39; 00**	7	28	52
NATURAL TONES		**COL004 40; 00**	7	28	52
NATURAL TONES		**COL004 41; 00**	7	28	52
NATURAL TONES		**COL004 42; 00**	7	28	52
NATURAL TONES		**COL004 43; 00**	7	28	52
NATURAL TONES		**COL004 44; 00**	7	28	52
ACQUARELLI		**COL004 34; 00**	7	28	52
ACQUARELLI		**COL004 32; 00**	7	28	52
ACQUARELLI		**COL004 33; 00**	7	28	52
ACQUARELLI		**COL004 35; 00**	7	28	52
ACQUARELLI		**COL004 02; 00**	7	28	52
SABBIE/*SANDS*		**COL004 18; 00**	7	28	52
SABBIE/*SANDS*		**COL004 19; 00**	7	28	52
SABBIE/*SANDS*		**COL004 20; 00**	7	28	52
SABBIE/*SANDS*		**COL004 21; 00**	7	28	52
MARMI/*MARBLES*		**COL004 47; 00**	7	28	52
MARMI/*MARBLES*		**COL004 45; 00**	7	28	52
MARMI/*MARBLES*		**COL004 46; 00**	7	28	52

COGNAC 55 | 55 x 35

lavabo appoggio

countertop washbasin

	colore	codice	kg	pz. pallet Italia	pz. pallet Export
		COL003 01; 00	9	20	40
		COL003 03; 00	9	20	40
		COL003 05; 00	9	20	40
		COL003 17; 00	9	20	40
POP COLORS		**COL003 12; 00**	9	20	40
POP COLORS		**COL003 13; 00**	9	20	40
POP COLORS		**COL003 16; 00**	9	20	40
POP COLORS		**COL003 15; 00**	9	20	40
NATURAL TONES		**COL003 36; 00**	9	20	40
NATURAL TONES		**COL003 37; 00**	9	20	40
NATURAL TONES		**COL003 38; 00**	9	20	40
NATURAL TONES		**COL003 39; 00**	9	20	40
NATURAL TONES		**COL003 40; 00**	9	20	40
NATURAL TONES		**COL003 41; 00**	9	20	40
NATURAL TONES		**COL003 42; 00**	9	20	40
NATURAL TONES		**COL003 43; 00**	9	20	40
NATURAL TONES		**COL003 44; 00**	9	20	40
ACQUARELLI		**COL003 34; 00**	9	20	40
ACQUARELLI		**COL003 32; 00**	9	20	40
ACQUARELLI		**COL003 33; 00**	9	20	40
ACQUARELLI		**COL003 35; 00**	9	20	40
ACQUARELLI		**COL003 02; 00**	9	20	40
SABBIE/*SANDS*		**COL003 18; 00**	9	20	40
SABBIE/*SANDS*		**COL003 19; 00**	9	20	40
SABBIE/*SANDS*		**COL003 20; 00**	9	20	40
SABBIE/*SANDS*		**COL003 21; 00**	9	20	40
MARMI/*MARBLES*		**COL003 47; 00**	9	20	40
MARMI/*MARBLES*		**COL003 45; 00**	9	20	40
MARMI/*MARBLES*		**COL003 46; 00**	9	20	40

COGNAC 68 | 68 x 35

lavabo appoggio

countertop washbasin

	colore	codice	kg	pz. pallet Italia	pz. pallet Export
		COL005 01; 00	10	20	40
		COL005 03; 00	10	20	40
		COL005 05; 00	10	20	40
		COL005 17; 00	10	20	40
POP COLORS		**COL005 12; 00**	10	20	40
POP COLORS		**COL005 13; 00**	10	20	40
POP COLORS		**COL005 16; 00**	10	20	40
POP COLORS		**COL005 15; 00**	10	20	40
NATURAL TONES		**COL005 36; 00**	10	20	40
NATURAL TONES		**COL005 37; 00**	10	20	40
NATURAL TONES		**COL005 38; 00**	10	20	40
NATURAL TONES		**COL005 39; 00**	10	20	40
NATURAL TONES		**COL005 40; 00**	10	20	40
NATURAL TONES		**COL005 41; 00**	10	20	40
NATURAL TONES		**COL005 42; 00**	10	20	40
NATURAL TONES		**COL005 43; 00**	10	20	40
NATURAL TONES		**COL005 44; 00**	10	20	40
ACQUARELLI		**COL005 34; 00**	10	20	40
ACQUARELLI		**COL005 32; 00**	10	20	40
ACQUARELLI		**COL005 33; 00**	10	20	40
ACQUARELLI		**COL005 35; 00**	10	20	40
ACQUARELLI		**COL005 02; 00**	10	20	40
SABBIE/*SANDS*		**COL005 18; 00**	10	20	40
SABBIE/*SANDS*		**COL005 19; 00**	10	20	40
SABBIE/*SANDS*		**COL005 20; 00**	10	20	40
SABBIE/*SANDS*		**COL005 21; 00**	10	20	40
MARMI/*MARBLES*		**COL005 47; 00**	10	20	40
MARMI/*MARBLES*		**COL005 45; 00**	10	20	40
MARMI/*MARBLES*		**COL005 46; 00**	10	20	40

piletta universale lavabo up & down
tappo in ceramica

up & down universal drain
with ceramic cover for washbasins

*piletta in ceramica colorata
up & down inclusa nel prezzo
nelle finiture Sabbia e Marmi.

up & down ceramic drain is
included in the price for all the
Sand and Marble finishes.

	colore	codice	kg	pz. pallet Italia	pz. pallet Export
		ACA036	0,3	-	-
		ACA038 03; 00	0,3	-	-
		ACA038 05; 00	0,3	-	-
		ACA038 17; 00	0,3	-	-
POP COLORS		**ACA038 12; 00**	0,3	-	-
POP COLORS		**ACA038 13; 00**	0,3	-	-
POP COLORS		**ACA038 16; 00**	0,3	-	-
POP COLORS		**ACA038 15; 00**	0,3	-	-
NATURAL TONES		**ACA038 36; 00**	0,3	-	-
NATURAL TONES		**ACA038 37; 00**	0,3	-	-
NATURAL TONES		**ACA038 38; 00**	0,3	-	-
NATURAL TONES		**ACA038 39; 00**	0,3	-	-
NATURAL TONES		**ACA038 40; 00**	0,3	-	-
NATURAL TONES		**ACA038 41; 00**	0,3	-	-
NATURAL TONES		**ACA038 42; 00**	0,3	-	-
NATURAL TONES		**ACA038 43; 00**	0,3	-	-
NATURAL TONES		**ACA038 44; 00**	0,3	-	-
ACQUARELLI		**ACA038 34; 00**	0,3	-	-
ACQUARELLI		**ACA038 32; 00**	0,3	-	-
ACQUARELLI		**ACA038 33; 00**	0,3	-	-
ACQUARELLI		**ACA038 35; 00**	0,3	-	-
ACQUARELLI		**ACA038 02; 00**	0,3	-	-

piletta universale lavabo up & down	**ACA032**	0,3	-	-

up & down drain for washbasin

	colore	codice	kg	pz. pallet Italia	pz. pallet Export
sifone cilindrico - *siphon*		**ACA022**	1	-	-
sifone deluxe - *deluxe siphon*		**ACA060 71**	0,5	-	-
		ACA060 05	0,5	-	-
		ACA060 17	0,5	-	-
piletta universale Pop con troppopieno integrato *Pop universal drain with integral overflow*		**ACA061 71**	0,5	-	-
		ACA061 05	0,5	-	-
		ACA061 17	0,5	-	-

COL002 COGNAC 48
lavabo appoggio
countertop washbasin

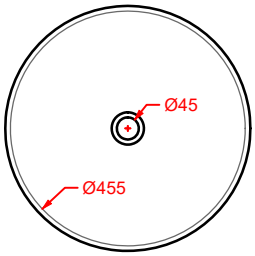

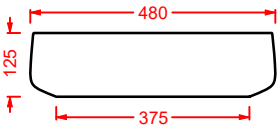

COL001 COGNAC 42
lavabo appoggio
countertop washbasin

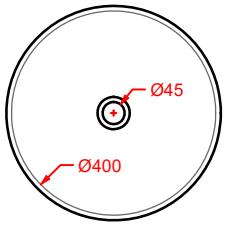

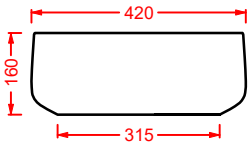

COL004 COGNAC 35
lavabo appoggio
countertop washbasin

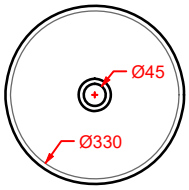

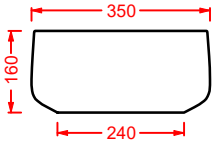

COL003 COGNAC 55
lavabo appoggio
countertop washbasin

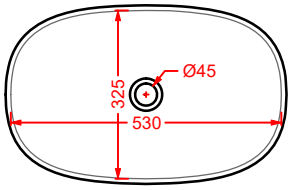

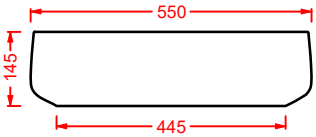

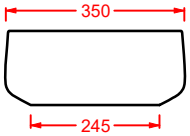

COL005 COGNAC 68
lavabo appoggio
countertop washbasin

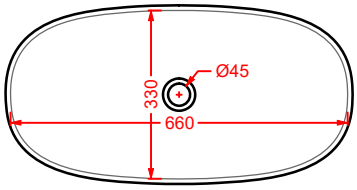

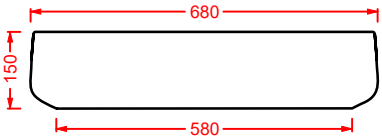

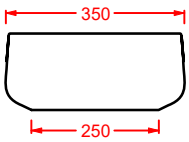

CARTESIO

Designed by Meneghello Paolelli Associati

archiproducts DESIGN AWARDS
WINNER 2018

CASUM BEST DESIGN 2018 winner

DESIGN PLUS

CAL003
44 x 44

CAL004
44 x 36

CAL001
58 x 36

CARTESIO SYSTEM

Configurazioni possibili dei lavabi (la rubinetteria può essere posta su lavabo, piano o muro).
Queste configurazioni/posizionamenti rubinetti non sono applicabili ai piani della struttura Flair.

Possible washbasins configurations (the faucet can be placed on the washbasin, on the counterop or on the wall).
These taps configurations/positioning are not applicable to the plans of the Flair structure.

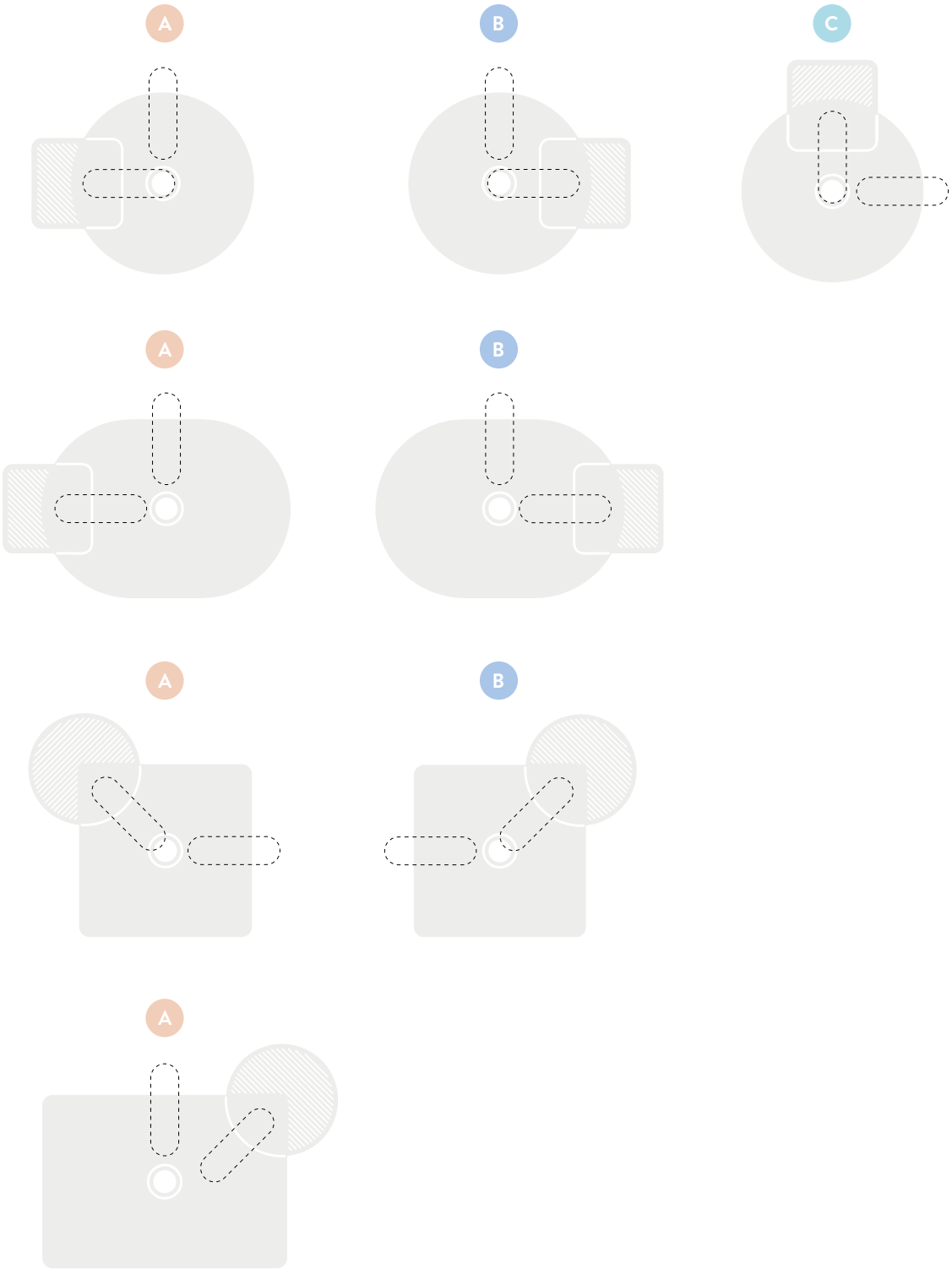

Cartelle colori alle pagg. 480-487.
Color charts at pages 480-487.

colori - colors...

CLASSIC

bianco lucido
glossy white
cod. 01

bianco matt
matt white
cod. 05

nero lucido
glossy black
cod. 03

nero matt
matt black
cod. 17

ACQUARELLI
Opachi / *Matt*

grigio
grey
cod. 34

azzurro
blue
cod. 32

rosa
pink
cod. 33

verde
green
cod. 35

champagne
champagne
cod. 02

CARTESIO/**OVERVIEW**

CARTESIO | 58 x 36

lavabo appoggio ovale
con foro rubinetto

oval countertop washbasin
with taphole

colore	codice	kg	pz. pallet Italia	pz. pallet Export
	CAL001 01;00	10	20	40
	CAL001 03;00	10	20	40
	CAL001 05;00	10	20	40
	CAL001 17;00	10	20	40
ACQUARELLI	**CAL001 34;00**	10	20	40
ACQUARELLI	**CAL001 32;00**	10	20	40
ACQUARELLI	**CAL001 33;00**	10	20	40
ACQUARELLI	**CAL001 35;00**	10	20	40
ACQUARELLI	**CAL001 02;00**	10	20	40

CARTESIO | 58 x 44

lavabo appoggio rettangolare
con foro rubinetto

rectangular countertop washbasin
with taphole

colore	codice	kg	pz. pallet Italia	pz. pallet Export
	CAL002 01;00	14	20	40
	CAL002 03;00	14	20	40
	CAL002 05;00	14	20	40
	CAL002 17;00	14	20	40
ACQUARELLI	**CAL002 34;00**	14	20	40
ACQUARELLI	**CAL002 32;00**	14	20	40
ACQUARELLI	**CAL002 33;00**	14	20	40
ACQUARELLI	**CAL002 35;00**	14	20	40
ACQUARELLI	**CAL002 02;00**	14	20	40

CARTESIO | 44 x 44

lavabo appoggio quadrato
con foro rubinetto

squared countertop washbasin
with taphole

colore	codice	kg	pz. pallet Italia	pz. pallet Export
	CAL003 01; 00	10	20	40
	CAL003 03; 00	10	20	40
	CAL003 05; 00	10	20	40
	CAL003 17; 00	10	20	40
ACQUARELLI	**CAL003 34; 00**	10	20	40
ACQUARELLI	**CAL003 32; 00**	10	20	40
ACQUARELLI	**CAL003 33; 00**	10	20	40
ACQUARELLI	**CAL003 35; 00**	10	20	40
ACQUARELLI	**CAL003 02; 00**	10	20	40

CARTESIO | 44 x 36

lavabo appoggio tondo
con foro rubinetto

round countertop washbasin
with taphole

colore	codice	kg	pz. pallet Italia	pz. pallet Export
	CAL004 01; 00	8	20	40
	CAL004 03; 00	8	20	40
	CAL004 05; 00	8	20	40
	CAL004 17; 00	8	20	40
ACQUARELLI	**CAL004 34; 00**	8	20	40
ACQUARELLI	**CAL004 32; 00**	8	20	40
ACQUARELLI	**CAL004 33; 00**	8	20	40
ACQUARELLI	**CAL004 35; 00**	8	20	40
ACQUARELLI	**CAL004 02; 00**	8	20	40

CARTESIO | 58 x 36

lavabo appoggio ovale
senza foro rubinetto

oval countertop washbasin without taphole

colore	codice	kg	pz. pallet Italia	pz. pallet Export
	CAL001 01; 99	10	20	40
	CAL001 03; 99	10	20	40
	CAL001 05; 99	10	20	40
	CAL001 17; 99	10	20	40
ACQUARELLI	**CAL001 34; 99**	10	20	40
ACQUARELLI	**CAL001 32; 99**	10	20	40
ACQUARELLI	**CAL001 33; 99**	10	20	40
ACQUARELLI	**CAL001 35; 99**	10	20	40
ACQUARELLI	**CAL001 02; 99**	10	20	40

CARTESIO | 58 x 44

lavabo appoggio rettangolare
senza foro rubinetto

rectangular countertop washbasin without taphole

colore	codice	kg	pz. pallet Italia	pz. pallet Export
	CAL002 01; 99	14	20	40
	CAL002 03; 99	14	20	40
	CAL002 05; 99	14	20	40
	CAL002 17; 99	14	20	40
ACQUARELLI	**CAL002 34; 99**	14	20	40
ACQUARELLI	**CAL002 32; 99**	14	20	40
ACQUARELLI	**CAL002 33; 99**	14	20	40
ACQUARELLI	**CAL002 35; 99**	14	20	40
ACQUARELLI	**CAL002 02; 99**	14	20	40

CARTESIO | 44 x 44

lavabo appoggio quadrato
senza foro rubinetto

squared countertop washbasin without taphole

colore	codice	kg	pz. pallet Italia	pz. pallet Export
	CAL003 01; 99	10	20	40
	CAL003 03; 99	10	20	40
	CAL003 05; 99	10	20	40
	CAL003 17; 99	10	20	40
ACQUARELLI	**CAL003 34; 99**	10	20	40
ACQUARELLI	**CAL003 32; 99**	10	20	40
ACQUARELLI	**CAL003 33; 99**	10	20	40
ACQUARELLI	**CAL003 35; 99**	10	20	40
ACQUARELLI	**CAL003 02; 99**	10	20	40

CARTESIO | 44 x 36

lavabo appoggio tondo
senza foro rubinetto

round countertop washbasin without taphole

colore	codice	kg	pz. pallet Italia	pz. pallet Export
	CAL004 01; 99	8	20	40
	CAL004 03; 99	8	20	40
	CAL004 05; 99	8	20	40
	CAL004 17; 99	8	20	40
ACQUARELLI	**CAL004 34; 99**	8	20	40
ACQUARELLI	**CAL004 32; 99**	8	20	40
ACQUARELLI	**CAL004 33; 99**	8	20	40
ACQUARELLI	**CAL004 35; 99**	8	20	40
ACQUARELLI	**CAL004 02; 99**	8	20	40

	colore	codice	kg	pz. pallet Italia	pz. pallet Export
piletta universale lavabo up & down tappo in ceramica *up & down universal drain with ceramic cover for washbasins*		**ACA036**	0,3	-	-
		ACA038 03;00	0,3	-	-
		ACA038 05;00	0,3	-	-
		ACA038 17;00	0,3	-	-
ACQUARELLI		**ACA038 34;00**	0,3	-	-
		ACA038 32;00	0,3	-	-
		ACA038 33;00	0,3	-	-
		ACA038 35;00	0,3	-	-
		ACA038 02;00	0,3	-	-

piletta universale lavabo up & down *up & down drain for washbasin*		**ACA032**	0,3	-	-

piletta universale Pop con troppopieno integrato *Pop universal drain with integral overflow*		**ACA061 71**	0,5	-	-
		ACA061 05	0,5	-	-
		ACA061 17	0,5	-	-

sifone cilindrico - *siphon*		**ACA022**	1	-	-

sifone deluxe - *deluxe siphon*		**ACA060 71**	0,5	-	-
		ACA060 05	0,5	-	-
		ACA060 17	0,5	-	-

CAL001 CARTESIO
lavabo appoggio ovale
oval countertop washbasin

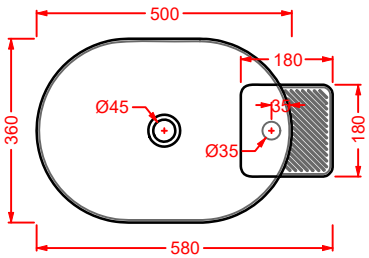

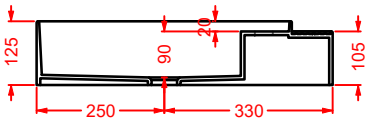

CAL002 CARTESIO
lavabo appoggio rettangolare
rectangular countertop washbasin

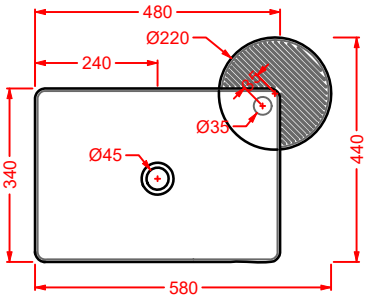

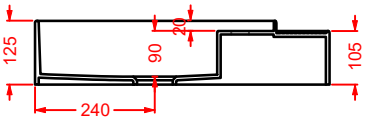

CAL003 CARTESIO
lavabo appoggio quadrato
squared countertop washbasin

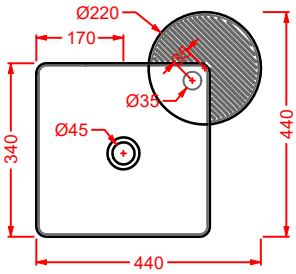

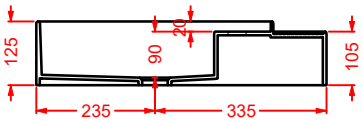

CAL004 CARTESIO
lavabo appoggio tondo
round countertop washbasin

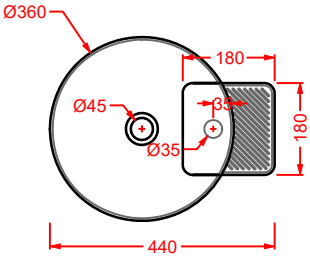

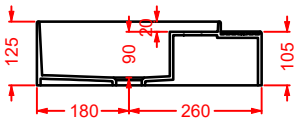

SCALINO

Designed by Meneghello Paolelli Associati

SCL001
38 x 38

SCL003
38 x 60

SCL004
38 x 75

SCL001
arabica

SCL003
mate

SCL004
cohiba

SCL003
cream

SCALINO/**VARIATIONS**

Cartelle colori alle pagg. 480-487.
Color charts at pages 480-487.

colori e finiture - colors and finishes...

CLASSIC

bianco lucido
glossy white
cod. 01

bianco matt
matt white
cod. 05

nero matt
matt black
cod. 17

POP COLORS
Opachi / *Matt*

giallo zinco
zync yellow
cod. 12

arancio cammeo
orange cameo
cod. 13

blu zaffiro
blue sapphire
cod. 16

grigio oliva
grey olive
cod. 15

NATURAL TONES
Opachi / *Matt*

blu notte
blue notte
cod. 36

blu denim
blue denim
cod. 37

blu avio
blue avio
cod. 38

marrone cocoa
brown cocoa
cod. 39

marrone tortora
brown tortora
cod. 40

marrone matera
brown matera
cod. 41

verde petrolio
green petrolio
cod. 42

verde foresta
green foresta
cod. 43

verde salvia
green salvia
cod. 44

CEMENTI / *CEMENTS*

Effetto materico opaco
Matt materic effect

cream
cream
cod. 22

cohiba
cohiba
cod. 23

mate
mate
cod. 24

arabica
arabica
cod. 25

SCALINO/**OVERVIEW**

SCALINO 38 | 38 x 38

lavabo appoggio

countertop washbasin

	colore	codice	kg	pz. pallet Italia	pz. pallet Export
		SCL001 01; 00	8,5	26	54
		SCL001 05; 00	8,5	26	54
		SCL001 17; 00	8,5	26	54
POP COLORS		**SCL001 12; 00**	8,5	26	54
POP COLORS		**SCL001 13; 00**	8,5	26	54
POP COLORS		**SCL001 16; 00**	8,5	26	54
POP COLORS		**SCL001 15; 00**	8,5	26	54
NATURAL TONES		**SCL001 36; 00**	8,5	26	54
NATURAL TONES		**SCL001 37; 00**	8,5	26	54
NATURAL TONES		**SCL001 38; 00**	8,5	26	54
NATURAL TONES		**SCL001 39; 00**	8,5	26	54
NATURAL TONES		**SCL001 40; 00**	8,5	26	54
NATURAL TONES		**SCL001 41; 00**	8,5	26	54
NATURAL TONES		**SCL001 42; 00**	8,5	26	54
NATURAL TONES		**SCL001 43; 00**	8,5	26	54
NATURAL TONES		**SCL001 44; 00**	8,5	26	54
CEMENTI/*CEMENTS*		**SCL001 22; 00**	8,5	26	54
CEMENTI/*CEMENTS*		**SCL001 23; 00**	8,5	26	54
CEMENTI/*CEMENTS*		**SCL001 24; 00**	8,5	26	54
CEMENTI/*CEMENTS*		**SCL001 25; 00**	8,5	26	54

SCALINO 55 | 38 x 55

lavabo appoggio

countertop washbasin

	colore	codice	kg	pz. pallet Italia	pz. pallet Export
		SCL002 01; 00	13	18	20
		SCL002 05; 00	13	18	20
		SCL002 17; 00	13	18	20
POP COLORS		**SCL002 12; 00**	13	18	20
POP COLORS		**SCL002 13; 00**	13	18	20
POP COLORS		**SCL002 16; 00**	13	18	20
POP COLORS		**SCL002 15; 00**	13	18	20
NATURAL TONES		**SCL002 36; 00**	13	18	20
NATURAL TONES		**SCL002 37; 00**	13	18	20
NATURAL TONES		**SCL002 38; 00**	13	18	20
NATURAL TONES		**SCL002 39; 00**	13	18	20
NATURAL TONES		**SCL002 40; 00**	13	18	20
NATURAL TONES		**SCL002 41; 00**	13	18	20
NATURAL TONES		**SCL002 42; 00**	13	18	20
NATURAL TONES		**SCL002 43; 00**	13	18	20
NATURAL TONES		**SCL002 44; 00**	13	18	20
CEMENTI/*CEMENTS*		**SCL002 22; 00**	13	18	20
CEMENTI/*CEMENTS*		**SCL002 23; 00**	13	18	20
CEMENTI/*CEMENTS*		**SCL002 24; 00**	13	18	20
CEMENTI/*CEMENTS*		**SCL002 25; 00**	13	18	20

SCALINO 60 | 38 x 60

lavabo appoggio

countertop washbasin

	colore	codice	kg	pz. pallet Italia	pz. pallet Export
		SCL003 01; 00	13	18	36
		SCL003 05; 00	13	18	36
		SCL003 17; 00	13	18	36
POP COLORS		**SCL003 12; 00**	13	18	36
POP COLORS		**SCL003 13; 00**	13	18	36
POP COLORS		**SCL003 16; 00**	13	18	36
POP COLORS		**SCL003 15; 00**	13	18	36
NATURAL TONES		**SCL003 36; 00**	13	18	36
NATURAL TONES		**SCL003 37; 00**	13	18	36
NATURAL TONES		**SCL003 38; 00**	13	18	36
NATURAL TONES		**SCL003 39; 00**	13	18	36
NATURAL TONES		**SCL003 40; 00**	13	18	36
NATURAL TONES		**SCL003 41; 00**	13	18	36
NATURAL TONES		**SCL003 42; 00**	13	18	36
NATURAL TONES		**SCL003 43; 00**	13	18	36
NATURAL TONES		**SCL003 44; 00**	13	18	36
CEMENTI/*CEMENTS*		**SCL003 22; 00**	13	18	36
CEMENTI/*CEMENTS*		**SCL003 23; 00**	13	18	36
CEMENTI/*CEMENTS*		**SCL003 24; 00**	13	18	36
CEMENTI/*CEMENTS*		**SCL003 25; 00**	13	18	36

SCALINO 75 | 38 x 75

lavabo appoggio

countertop washbasin

	colore	codice	kg	pz. pallet Italia	pz. pallet Export
		SCL004 01; 00	15	12	18
		SCL004 05; 00	15	12	18
		SCL004 17; 00	15	12	18
POP COLORS		**SCL004 12; 00**	15	12	18
POP COLORS		**SCL004 13; 00**	15	12	18
POP COLORS		**SCL004 16; 00**	15	12	18
POP COLORS		**SCL004 15; 00**	15	12	18
NATURAL TONES		**SCL004 36; 00**	15	12	18
NATURAL TONES		**SCL004 37; 00**	15	12	18
NATURAL TONES		**SCL004 38; 00**	15	12	18
NATURAL TONES		**SCL004 39; 00**	15	12	18
NATURAL TONES		**SCL004 40; 00**	15	12	18
NATURAL TONES		**SCL004 41; 00**	15	12	18
NATURAL TONES		**SCL004 42; 00**	15	12	18
NATURAL TONES		**SCL004 43; 00**	15	12	18
NATURAL TONES		**SCL004 44; 00**	15	12	18
CEMENTI/*CEMENTS*		**SCL004 22; 00**	15	12	18
CEMENTI/*CEMENTS*		**SCL004 23; 00**	15	12	18
CEMENTI/*CEMENTS*		**SCL004 24; 00**	15	12	18
CEMENTI/*CEMENTS*		**SCL004 25; 00**	15	12	18

		colore	codice	kg	pz. pallet Italia	pz. pallet Export
piletta universale lavabo up & down tappo in ceramica *up & down universal drain with ceramic cover for washbasins*			**ACA036**	0,3	-	-
			ACA038 05; 00	0,3	-	-
			ACA038 17; 00	0,3	-	-
	POP COLORS		**ACA038 12; 00**	0,3	-	-
			ACA038 13; 00	0,3	-	-
			ACA038 16; 00	0,3	-	-
			ACA038 15; 00	0,3	-	-
*piletta in ceramica colorata up & down inclusa nel prezzo nelle finiture Cemento. *up & down ceramic drain is included in the price for all the Cement finishes.*	NATURAL TONES		**ACA038 36; 00**	0,3	-	-
			ACA038 37; 00	0,3	-	-
			ACA038 38; 00	0,3	-	-
			ACA038 39; 00	0,3	-	-
			ACA038 40; 00	0,3	-	-
			ACA038 41; 00	0,3	-	-
			ACA038 42; 00	0,3	-	-
			ACA038 43; 00	0,3	-	-
			ACA038 44; 00	0,3	-	-

piletta universale lavabo up & down *up & down drain for washbasin*	**ACA032**	0,3	-	-

piletta universale Pop con troppopieno integrato *Pop universal drain with integral overflow*	**ACA061 71**	0,5	-	-
	ACA061 05	0,5	-	-
	ACA061 17	0,5	-	-

sifone cilindrico - *siphon*	**ACA022**	1	-	-

sifone deluxe - *deluxe siphon*	**ACA060 71**	0,5	-	-
	ACA060 05	0,5	-	-
	ACA060 17	0,5	-	-

SCL001 SCALINO 38
lavabo appoggio 38
countertop washbasin 38

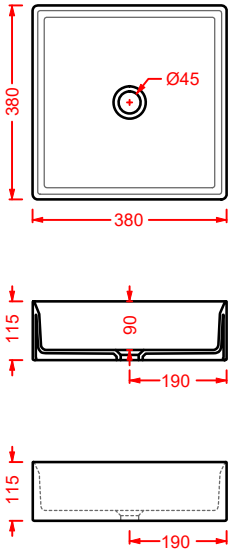

SCL002 SCALINO 55
lavabo appoggio 55
countertop washbasin 55

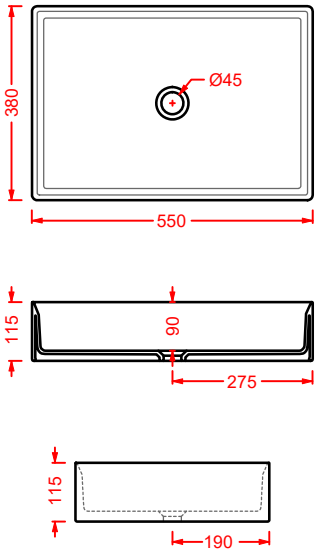

SCL003 SCALINO 60
lavabo appoggio 60
countertop washbasin 60

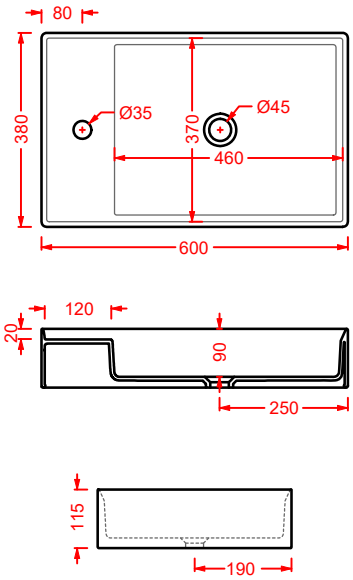

SCL004 SCALINO 75
lavabo appoggio 75
countertop washbasin 75

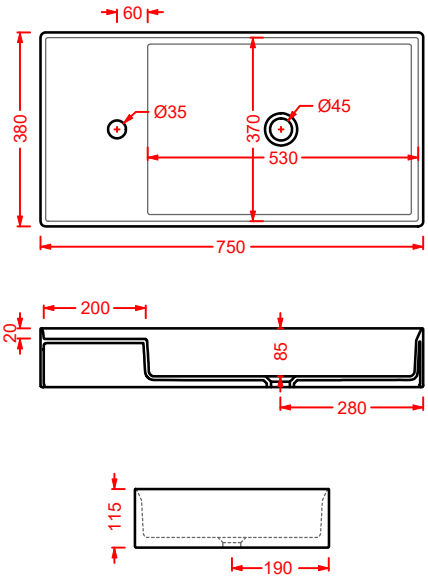

GHOST

Designed by Meneghello Paolelli Associati

GHL001
42 x 42

GHL002
65 x 42

GHL002
65 x 42

GHOST/**OVERVIEW**

	colore	codice	kg	pz. pallet Italia	pz. pallet Export
GHOST 42 | 42 x 42 lavabo appoggio *countertop washbasin*		**GHL001 01; 00**	7	28	52

GHOST 65 | 65 x 42 lavabo appoggio *countertop washbasin*		**GHL002 01; 00**	10	20	40

piletta universale lavabo up & down tappo in ceramica *up & down universal drain with ceramic cover for washbasins*		**ACA036**	0,3	-	-

GHL001 GHOST 42
lavabo appoggio
countertop washbasin

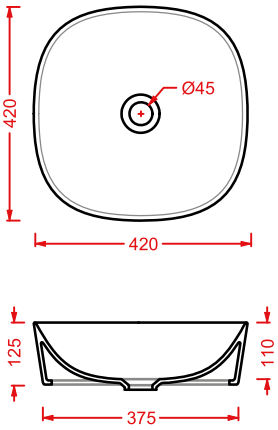

GHL002 GHOST 65
lavabo appoggio
countertop washbasin

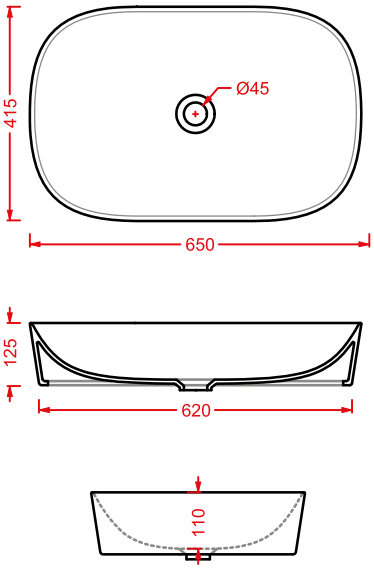

ROMBO

Designed by Meneghello Paolelli Associati

ROMBO/**VARIATIONS**

Cartelle colori alle pagg. 480-487.
Color charts at pages 480-487.

colori - colors...

CLASSIC

bianco lucido
glossy white
cod. 01

bianco matt
matt white
cod. 05

nero matt
matt black
cod. 17

NATURAL TONES

Opachi / *Matt*

blu notte
blue notte
cod. 36

marrone matera
brown matera
cod. 41

blu denim
blue denim
cod. 37

verde petrolio
green petrolio
cod. 42

blu avio
blue avio
cod. 38

verde foresta
green foresta
cod. 43

marrone cocoa
brown cocoa
cod. 39

verde salvia
green salvia
cod. 44

marrone tortora
brown tortora
cod. 40

ROMBO/**OVERVIEW**

	colore	codice	kg	pz. pallet Italia	pz. pallet Export
ROMBO | Ø 44		**OSL009 01; 00**	9,5	20	40
lavabo appoggio		**OSL009 05; 00**	9,5	20	40
countertop washbasin		**OSL009 17; 00**	9,5	20	40
	NATURAL TONES	**OSL009 36; 00**	9,5	20	40
	NATURAL TONES	**OSL009 37; 00**	9,5	20	40
	NATURAL TONES	**OSL009 38; 00**	9,5	20	40
	NATURAL TONES	**OSL009 39; 00**	9,5	20	40
	NATURAL TONES	**OSL009 40; 00**	9,5	20	40
	NATURAL TONES	**OSL009 41; 00**	9,5	20	40
	NATURAL TONES	**OSL009 42; 00**	9,5	20	40
	NATURAL TONES	**OSL009 43; 00**	9,5	20	40
	NATURAL TONES	**OSL009 44; 00**	9,5	20	40

piletta universale lavabo up & down tappo in ceramica		**ACA036**	0,3	-	-
		ACA038 05; 00	0,3	-	-
up & down universal drain with ceramic cover for washbasins		**ACA038 17; 00**	0,3	-	-
	NATURAL TONES	**ACA038 36; 00**	0,3	-	-
	NATURAL TONES	**ACA038 37; 00**	0,3	-	-
	NATURAL TONES	**ACA038 38; 00**	0,3	-	-
	NATURAL TONES	**ACA038 39; 00**	0,3	-	-
	NATURAL TONES	**ACA038 40; 00**	0,3	-	-
	NATURAL TONES	**ACA038 41; 00**	0,3	-	-
	NATURAL TONES	**ACA038 42; 00**	0,3	-	-
	NATURAL TONES	**ACA038 43; 00**	0,3	-	-
	NATURAL TONES	**ACA038 44; 00**	0,3	-	-

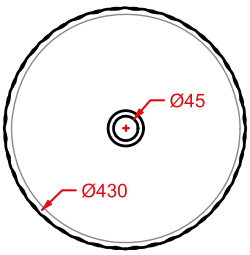

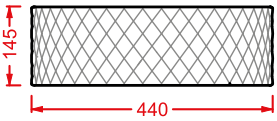

MILLERIGHE

Designed by Meneghello Paolelli Associati

OSL010
Ø 44

MILLERIGHE/**VARIATIONS**

Cartelle colori alle pagg. 480-487.
Color charts at pages 480-487.

colori - colors...

CLASSIC

bianco lucido
glossy white
cod. 01

bianco matt
matt white
cod. 05

nero matt
matt black
cod. 17

NATURAL TONES

Opachi / *Matt*

blu notte
blue notte
cod. 36

marrone matera
brown matera
cod. 41

blu denim
blue denim
cod. 37

verde petrolio
green petrolio
cod. 42

blu avio
blue avio
cod. 38

verde foresta
green foresta
cod. 43

marrone cocoa
brown cocoa
cod. 39

verde salvia
green salvia
cod. 44

marrone tortora
brown tortora
cod. 40

MILLERIGHE/**OVERVIEW**

MILLERIGHE | Ø 44

lavabo appoggio

countertop washbasin

	colore	codice	kg	pz. pallet Italia	pz. pallet Export
		OSL010 01; 00	9	20	40
		OSL010 05; 00	9	20	40
		OSL010 17; 00	9	20	40
NATURAL TONES		**OSL010 36; 00**	9	20	40
NATURAL TONES		**OSL010 37; 00**	9	20	40
NATURAL TONES		**OSL010 38; 00**	9	20	40
NATURAL TONES		**OSL010 39; 00**	9	20	40
NATURAL TONES		**OSL010 40; 00**	9	20	40
NATURAL TONES		**OSL010 41; 00**	9	20	40
NATURAL TONES		**OSL010 42; 00**	9	20	40
NATURAL TONES		**OSL010 43; 00**	9	20	40
NATURAL TONES		**OSL010 44; 00**	9	20	40

piletta universale lavabo up & down tappo in ceramica

up & down universal drain with ceramic cover for washbasins

		ACA036	0,3	-	-
		ACA038 05; 00	0,3	-	-
		ACA038 17; 00	0,3	-	-
NATURAL TONES		**ACA038 36; 00**	0,3	-	-
NATURAL TONES		**ACA038 37; 00**	0,3	-	-
NATURAL TONES		**ACA038 38; 00**	0,3	-	-
NATURAL TONES		**ACA038 39; 00**	0,3	-	-
NATURAL TONES		**ACA038 40; 00**	0,3	-	-
NATURAL TONES		**ACA038 41; 00**	0,3	-	-
NATURAL TONES		**ACA038 42; 00**	0,3	-	-
NATURAL TONES		**ACA038 43; 00**	0,3	-	-
NATURAL TONES		**ACA038 44; 00**	0,3	-	-

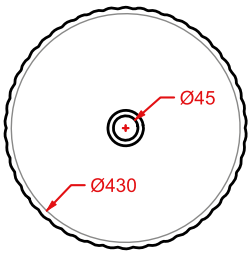

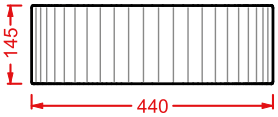

ESAGONO

Designed by Meneghello Paolelli Associati

ESAGONO/**VARIATIONS**

Cartelle colori alle pagg. 480-487.
Color charts at pages 480-487.

colori - colors...

CLASSIC

bianco lucido
glossy white
cod. 01

bianco matt
matt white
cod. 05

nero matt
matt black
cod. 17

ESAGONO/**OVERVIEW**

	colore	codice	kg	pz. pallet Italia	pz. pallet Export
ESAGONO | Ø 40		**OSL013 01; 00**	9	20	40
lavabo appoggio		**OSL013 05; 00**	9	20	40
countertop washbasin		**OSL013 17; 00**	9	20	40

piletta universale lavabo up & down tappo in ceramica		**01; 00**	0,3	-	-
up & down universal drain with ceramic cover for washbasins		**ACA038 05; 00**	0,3	-	-
		ACA038 17; 00	0,3	-	-

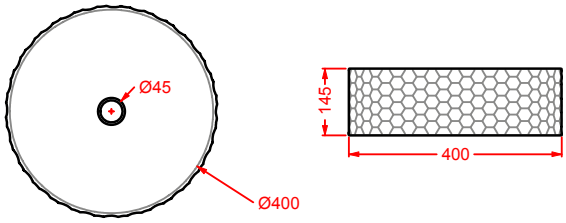

QUADRO

Designed by The.Artceram

QUL004
50 x 48

QUL003
65 x 48

QUL001
50 x 27

QUL005
40 x 38

QUL006
32 x 27

QUADRO/**OVERVIEW**

	colore	codice	kg	pz. pallet Italia	pz. pallet Export
QUADRO 50 | 50 x 48		**QUL002 01; 00**	16,5	20	40

lavabo sospeso/appoggio 1 foro
(predisposto tre fori)

wall-hung/countertop washbasin
1 hole with arrangement for 3 holes

QUADRO 50 SEMINCASSO 50 x 48		**QUL004 01; 00**	16	20	40

lavabo semincasso 1 foro
(predisposto tre fori)

semi-recessed washbasin
1 hole with arrangement for 3 holes

QUADRO 65 | 65 x 48		**QUL003 01; 00**	20	14	20

lavabo sospeso/appoggio 1 foro
(predisposto tre fori)

wall-hung/countertop washbasin
1 hole with arrangement for 3 holes

QUADRO 27 | 50 x 27		**QUL001 01; 00**	11	33	66

lavabo sospeso/appoggio 1 foro
(predisposto tre fori)

wall-hung/countertop washbasin
1 hole with arrangement for 3 holes

	colore	codice	kg	pz. pallet Italia	pz. pallet Export
QUADRO 40 | 40 x 38	◯	**QUL005 01; 00**	11	26	54
lavabo sospeso/appoggio *wall-hung/countertop washbasin*					

QUADRO MINI | 32 x 27	◯	**QUL006 01; 00**	8	51	108
lavabo sospeso/appoggio *wall-hung/countertop washbasin*					
tasselli per fissaggio lavabi sospesi *fitting system kit for wall-hung washbasins*		**ACA007**	0,3	-	-

* fissaggi non inclusi nel prezzo
fitting system kit not included in the price

QUL004 QUADRO 50 SEMINCASSO
lavabo semincasso
semi-recessed washbasin

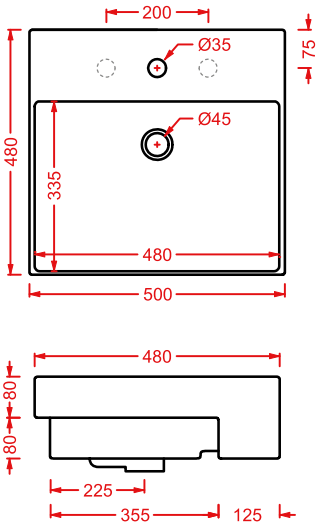

QUL002 QUADRO 50
lavabo sospeso/appoggio
wall-hung/countertop washbasin

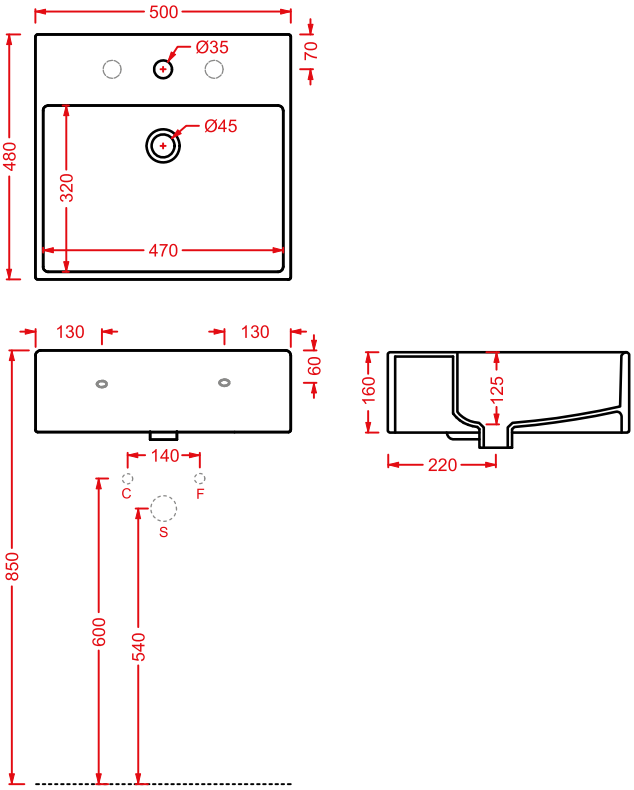

QUL001 QUADRO 27
lavabo sospeso/appoggio
wall-hung/countertop washbasin

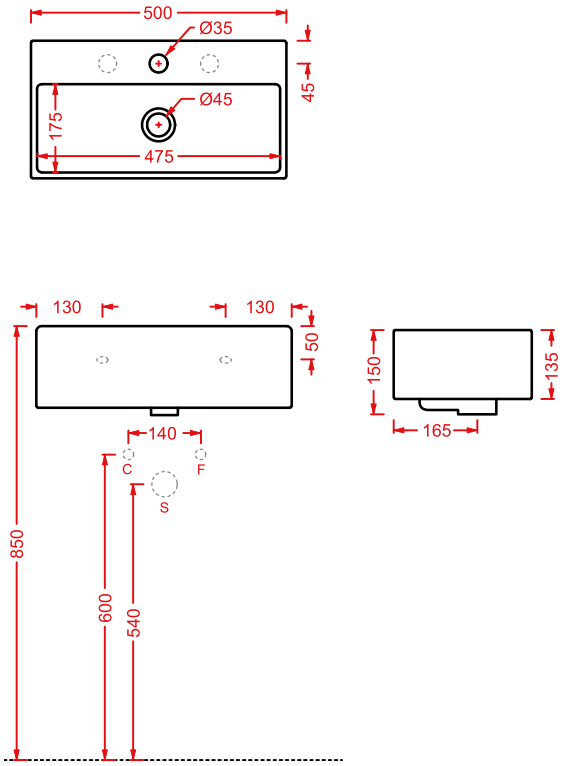

QUL003 QUADRO 65
lavabo sospeso/appoggio
wall-hung/countertop washbasin

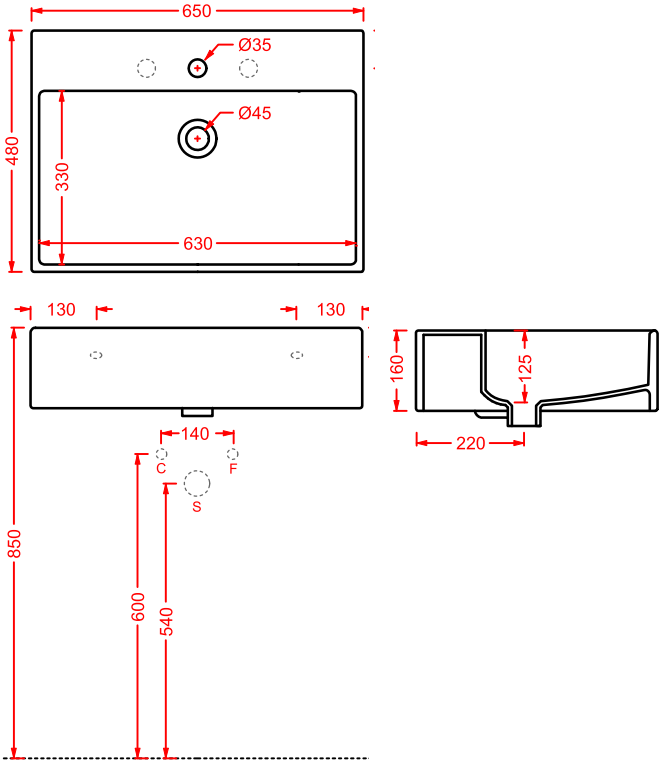

QUL005 QUADRO 40
lavabo sospeso/appoggio
wall-hung/countertop washbasin

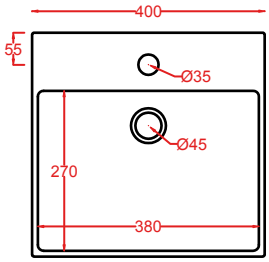

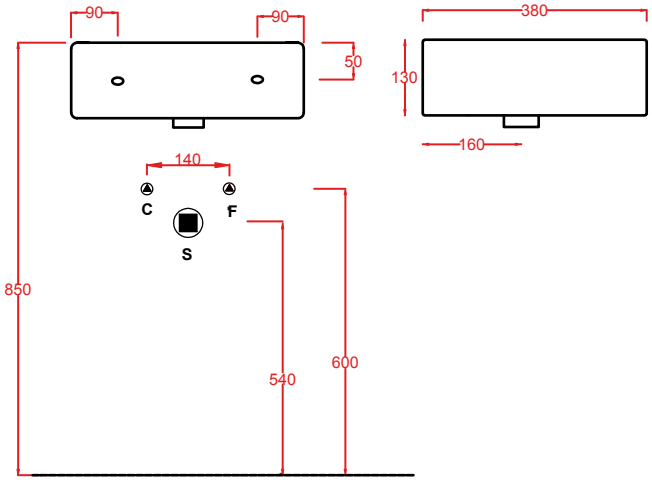

QUL006 QUADRO MINI
lavabo sospeso/appoggio
wall-hung/countertop washbasin

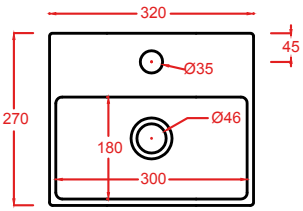

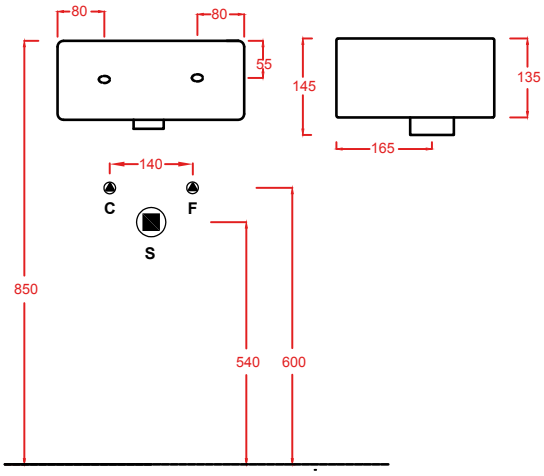

LAVAMANI

Designed by Meneghello Paolelli Associati

LML001 UNION
27 x 43

LML002 BRICK
20 x 54

LML003 SAVON
27 x 45

LAVAMANI/**OVERVIEW**

	colore	codice	kg	pz. pallet Italia	pz. pallet Export
UNION | 27 x 43		**LML001 01; 00**	7	50	100
lavamani sospeso *wall-hung handrinse basin*					

BRICK | 20 x 54		**LML002 01; 00**	7	50	100
lavamani sospeso *wall-hung handrinse basin*					

SAVON | 27 x 45		**LML003 01; 00**	7	50	100
lavamani sospeso *wall-hung handrinse basin*					

tasselli per fissaggio lavabi sospesi *fitting system kit for wall-hung washbasins*	**ACA007**	0,3	-	-

* fissaggi non inclusi nel prezzo
fitting system kit not included in the price

LML001 UNION
lavamani sospeso
wall-hung handrinse basin

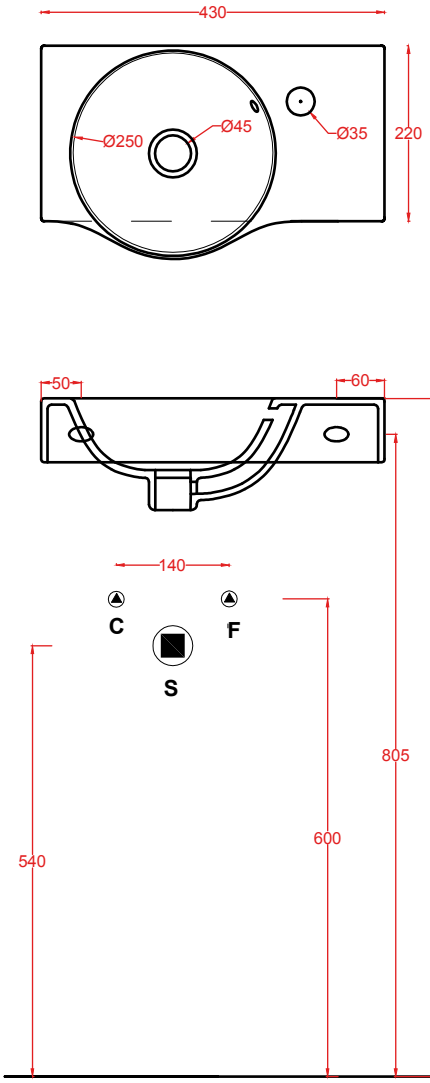

LML002 BRICK
lavamani sospeso
wall-hung handrinse basin

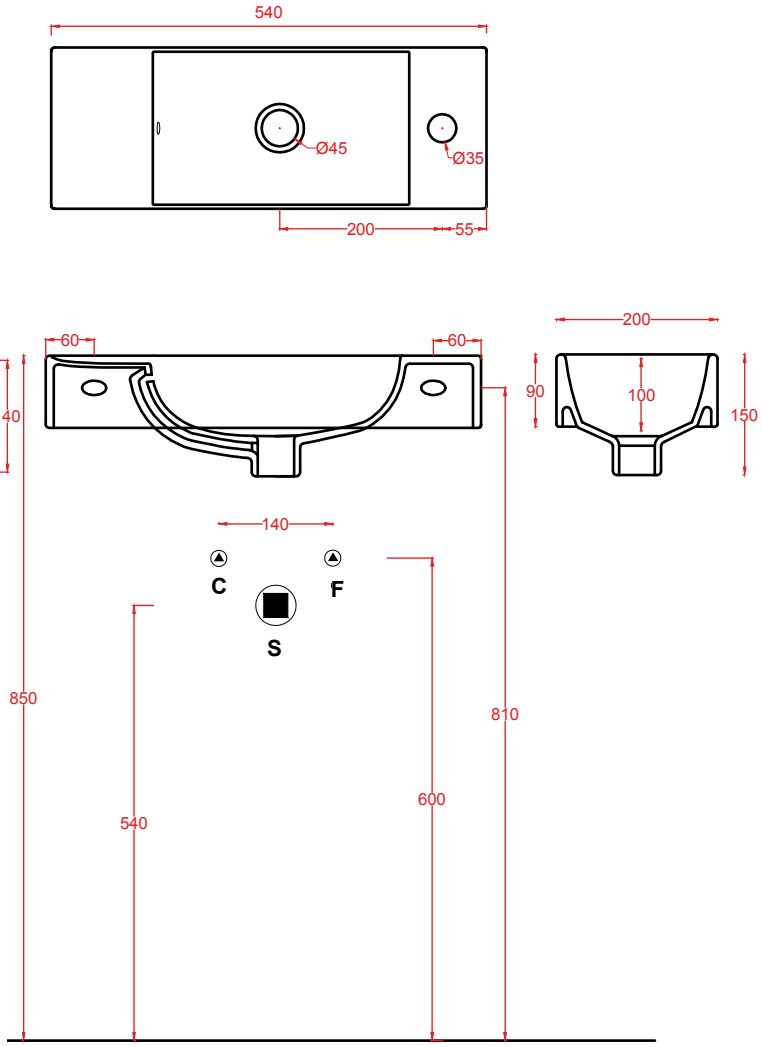

LML003 SAVON
lavamani sospeso
wall-hung handrinse basin

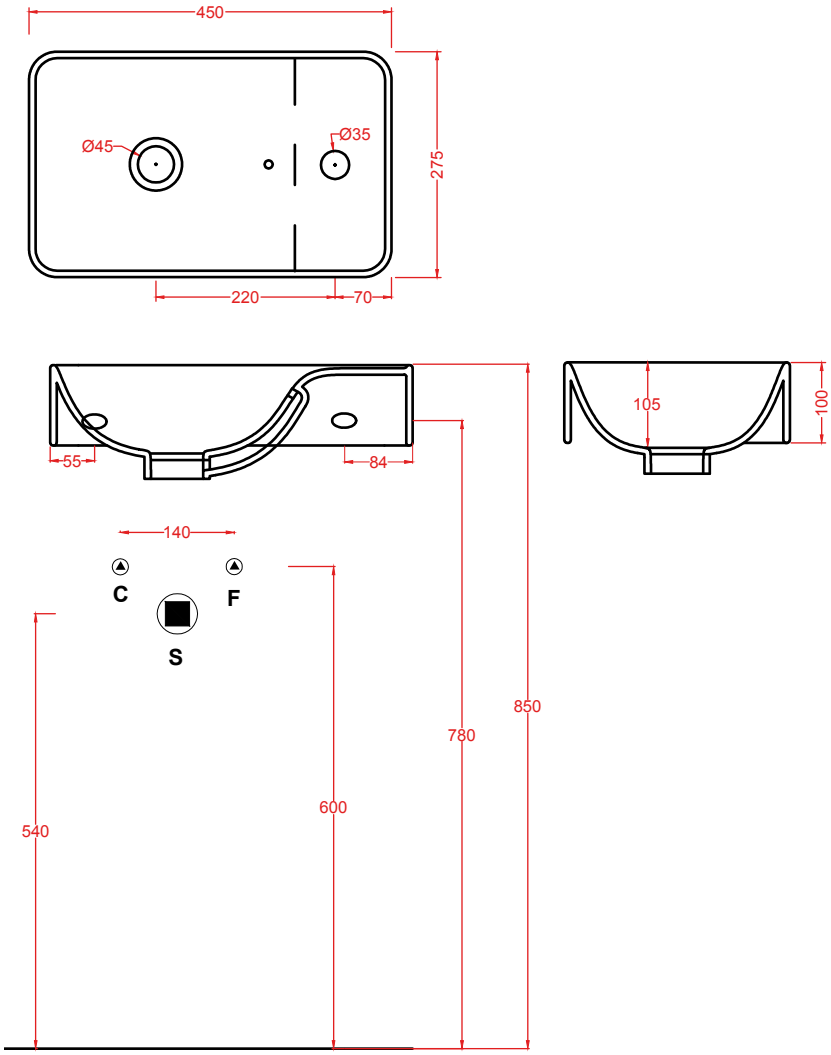

JAZZ

Designed by Meneghello Paolelli Associati

JAZZ/**VARIATIONS**

Cartelle colori alle pagg. 480-487.
Color charts at pages 480-487.

colori e finiture - colors and finishes...

CLASSIC

bianco lucido
glossy white
cod. 01

bianco matt
matt white
cod. 05

nero matt
matt black
cod. 17

	colore	codice	kg	pz. pallet Italia	pz. pallet Export
JAZZ | 60 x 40		**JZL002 01; 00**	9	20	40
lavabo appoggio		**JZL002 05; 00**	9	20	40
countertop washbasin		**JZL002 17; 00**	9	20	40

piletta universale lavabo up & down tappo in ceramica		**ACA036**	0,3	-	-
up & down universal drain with ceramic cover for washbasins		**ACA038 05; 00**	0,3	-	-
		ACA038 17; 00	0,3	-	-

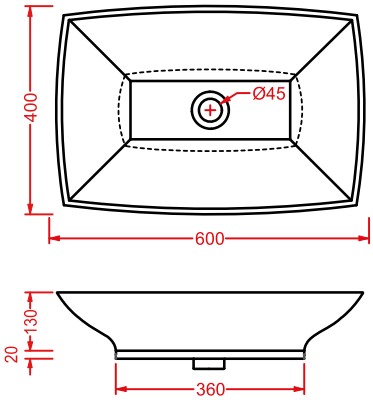
400
Ø45
600
130
20
360

TAI

Designed by The.Artceram

	colore	codice	kg	pz. pallet Italia	pz. pallet Export
TAI | 60 x 39		**TAL001 01; 00**	12	18	36

lavabo appoggio

countertop washbasin

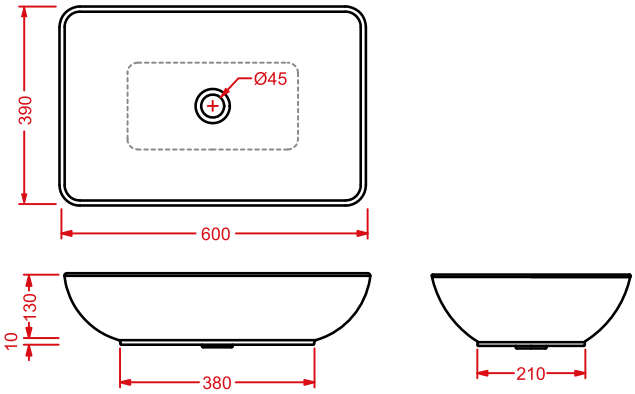

PLETTRO

Designed by Meneghello Paolelli Associati

PTL002
59 x 45

PLETTRO/**OVERVIEW**

	colore	codice		kg	pz. pallet Italia	pz. pallet Export
PLETTRO | 60 x 44		**PTL001**	**01; 00**	10	20	30

lavabo appoggio + kit di fissaggio

countertop washbasin + fitting system kit

	colore	codice		kg	pz. pallet Italia	pz. pallet Export
PLETTRO QUADRO 59 x 45		**PTL002**	**01; 00**	10	20	40

lavabo appoggio + kit di fissaggio

countertop washbasin + fitting system kit

PTL001 PLETTRO
lavabo appoggio 60
countertop washbasin 60

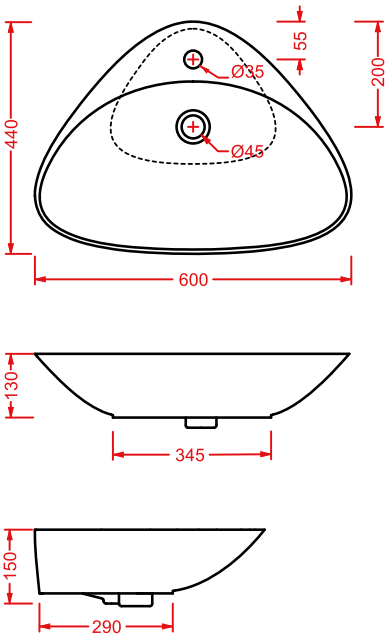

PTL002 PLETTRO QUADRO
lavabo appoggio 59
countertop washbasin 59

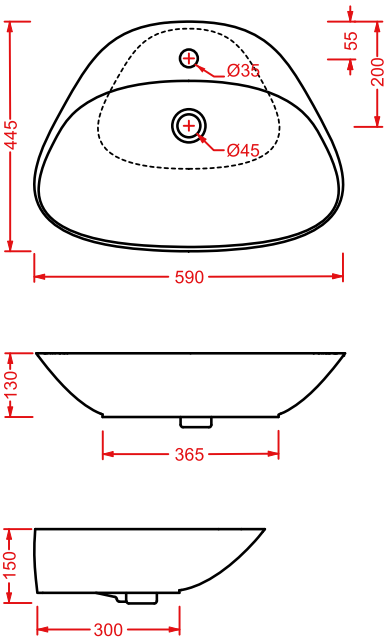

LA CIOTOLA

Designed by Meneghello Paolelli Associati

LCL002
70 x 44

LA CIOTOLA/**OVERVIEW**

	colore	codice	kg	pz. pallet Italia	pz. pallet Export
LA CIOTOLA 46 | Ø 46		**LCL001 01; 00**	10	16	28

lavabo appoggio

countertop washbasin

	colore	codice	kg	pz. pallet Italia	pz. pallet Export
LA CIOTOLA 70 | 70 x 44		**LCL002 01; 00**	10	16	28

lavabo appoggio

countertop washbasin

LCL001 LA CIOTOLA 46
lavabo appoggio 46
countertop washbasin 46

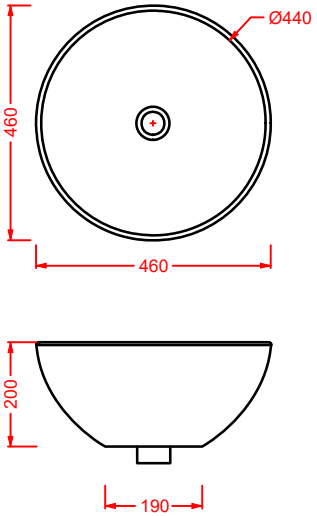

LCL002 LA CIOTOLA 70
lavabo appoggio 70
countertop washbasin 70

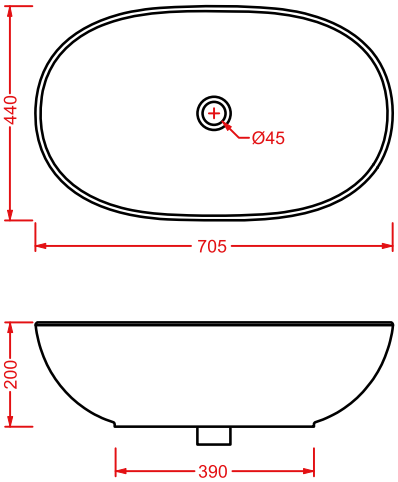

COW

Designed by Meneghello Paolelli Associati

CWL003
80 x 45

COW / **OVERVIEW**

	colore	codice	kg	pz. pallet Italia	pz. pallet Export
COW | 60 x 45		**CWL002 01; 00**	15	16	24
lavabo sospeso/appoggio 1 foro (predisposto tre fori) *wall-hung/countertop washbasin 1 hole with arrangement for 3 holes*					

COW | 80 x 45		**CWL003 01; 00**	17	12	18
lavabo sospeso/appoggio 1 foro (predisposto tre fori) *wall-hung/countertop washbasin 1 hole with arrangement for 3 holes*					
tasselli per fissaggio lavabi sospesi *fitting system kit for wall-hung washbasins*		**ACA007**	0,3	-	-

* fissaggi non inclusi nel prezzo
fitting system kit not included in the price

CWL002 COW

lavabo sospeso/appoggio 60

wall-hung/countertop washbasin 60

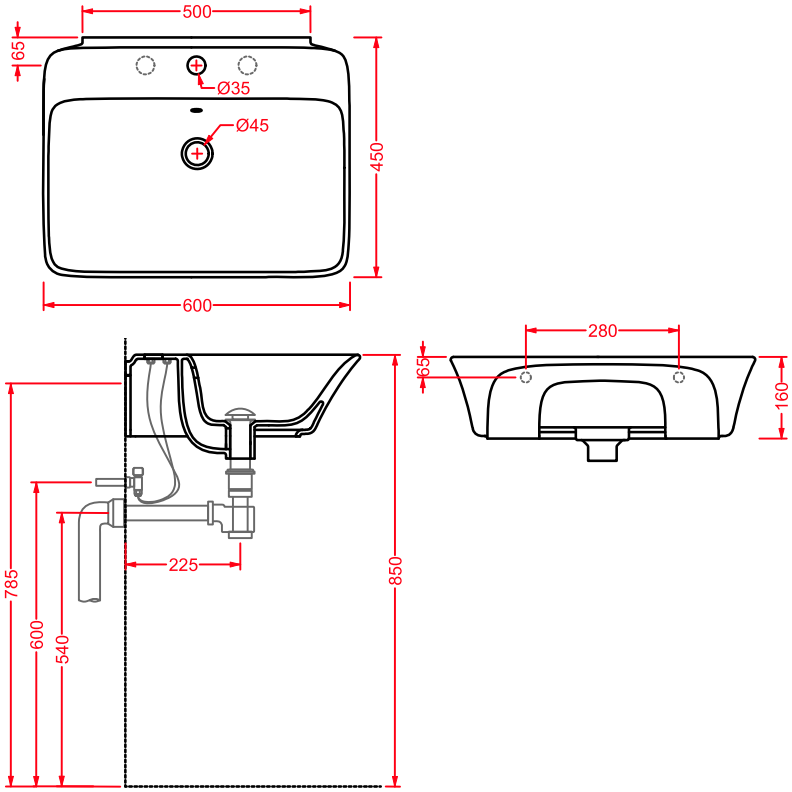

CWL003 COW

lavabo sospeso/appoggio 80

wall-hung/countertop washbasin 80

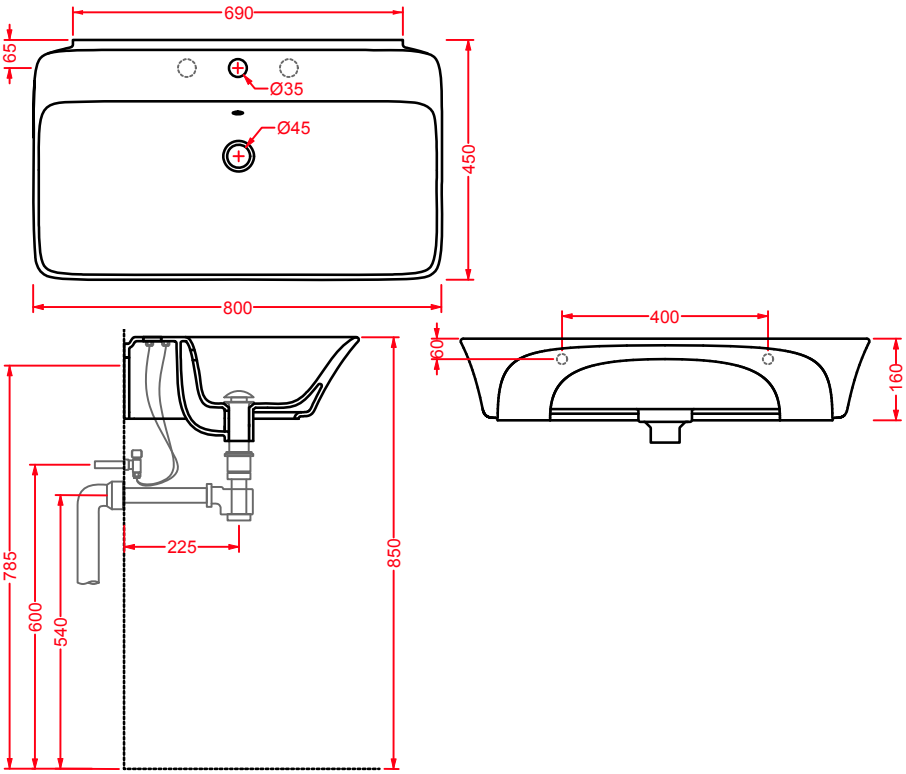

LA FONTANA

Designed by Meneghello Paolelli Associati

LFL006
55 x 40

LA FONTANA/**OVERVIEW**

	colore	codice	kg	pz. pallet Italia	pz. pallet Export
LA FONTANA | 55 x 40		**LFL006 01; 00**	8	20	40

piatto in ceramica

ceramic basin

LA FONTANA | 60 x 42		**LFL001 01; 00**	8	20	40

piatto in ceramica

ceramic basin

LFL006 LA FONTANA 2.0 PIATTO 55
piatto in ceramica 55
ceramic basin 55

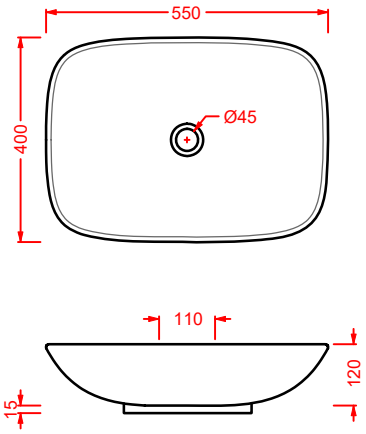

LFL001 LA FONTANA PIATTO 60
piatto in ceramica 60
ceramic basin 60

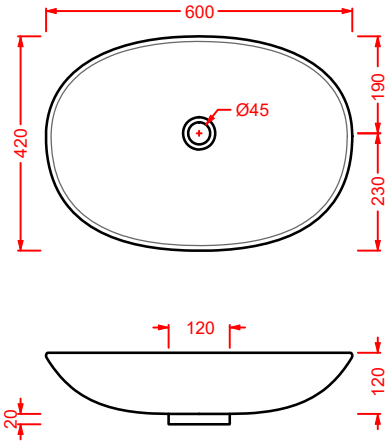

WASHBASINS/**OVERVIEW**

	colore	codice	kg	pz. pallet Italia	pz. pallet Export
GAP 51 | 51 x 51 lavabo incasso 1 foro (predisposto tre fori) *drop in washbasin 1 hole with arrangement for 3 holes*	◯	**GPL005 01; 00**	15	18	29

GAP 59 | 59 x 51 lavabo incasso 1 foro (predisposto tre fori) *drop in washbasin 1 hole with arrangement for 3 holes*	◯	**GPL006 01; 00**	15	18	29

GAP 71 | 71 x 51 lavabo incasso 1 foro (predisposto tre fori) *drop in washbasin 1 hole with arrangement for 3 holes*	◯	**GPL002 01; 00**	21	12	20

GAP 86 | 86 x 51 lavabo incasso 1 foro (predisposto tre fori) *drop in washbasin 1 hole with arrangement for 3 holes*	◯	**GPL003 01; 00**	29	10	16

	colore	codice	kg	pz. pallet Italia	pz. pallet Export
GAP 96 | 96 x 51 lavabo incasso 1 foro (predisposto tre fori) *drop in washbasin 1 hole with arrangement for 3 holes*		**GPL004 01; 00**	30	8	13

	colore	codice	kg	pz. pallet Italia	pz. pallet Export
GAP 106 | 106 x 51 lavabo incasso 1 foro (predisposto tre fori) *drop in washbasin 1 hole with arrangement for 3 holes*		**GPL001 01; 00**	33	8	13

	colore	codice	kg	pz. pallet Italia	pz. pallet Export
FUORI 1 | 43 x 43 lavabo appoggio *countertop washbasin*		**TFL002 01; 00**	8	20	40

	colore	codice	kg	pz. pallet Italia	pz. pallet Export
FUORI 3 | 63 x 47 lavabo appoggio + kit di fissaggio *countertop washbasin + fitting system kit*		**TFL004 01; 00**	11	20	30

	colore	codice	kg	pz. pallet Italia	pz. pallet Export
EOLO | 59 x 48 lavabo incasso *drop in washbasin*		**ELL001 01; 00**	9	16	28
APOLLO | 66 x 49 lavabo semincasso *semi recessed washbasin*		**APL001 01; 00**	16	16	24
DIANA | 57 x 40 lavabo sottopiano, kit di fissaggio non incluso *under-countertop washbasin, fitting system kit not included*		**DIL001 01; 00**	7	20	36
IDEA | 60 x 37 lavabo sottopiano, kit di fissaggio non incluso *under-countertop washbasin, fitting system kit not included*		**IDL001 01 00**	8	20	36

	colore	codice	kg	pz. pallet Italia	pz. pallet Export
NETTUNO | 56 x 38 lavabo sottopiano, kit di fissaggio non incluso *under-countertop washbasin, fitting system kit not included*		**NTL001 01; 00**	8	20	36
GEA | 53 x 34,5 lavabo sottopiano, kit di fissaggio non incluso *under-countertop washbasin, fitting system kit not included*		**GEL001 01; 00**	8	20	36
GEA 90 | 90 x 33 lavabo sottopiano, kit di fissaggio non incluso *under-countertop washbasin, fitting system kit not included*		**GEL002 01; 00**	15	12	26
staffe per fissaggio lavabi sottopiano *fitting system kit for under-countertop washbasins*		**ACA001**	0,3	-	-

GAP 51

GPL005 GAP 51
consolle incasso 51
drop in consolle 51

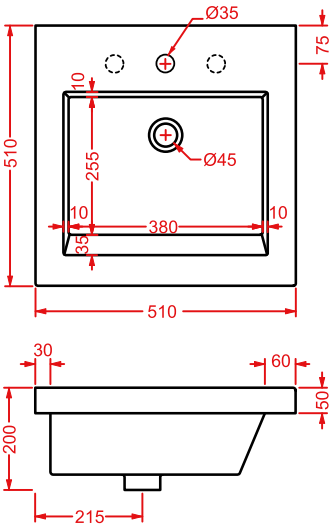

GAP 60

GPL006 GAP 60
consolle incasso 59,5
drop in consolle 59,5

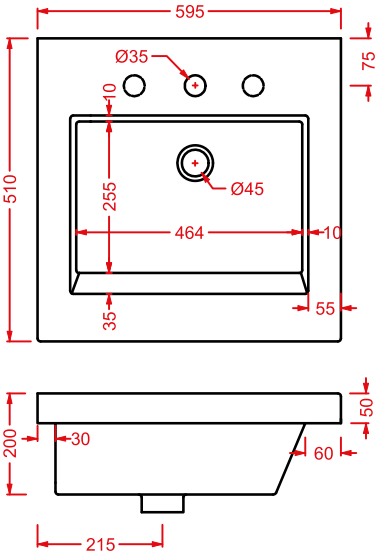

GAP 71

GPL002 GAP 71
consolle incasso 71
drop in consolle 71

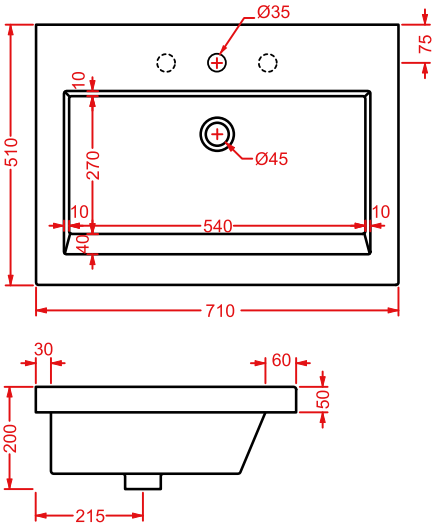

GAP 86

GPL003 GAP 86
consolle incasso 86
drop in consolle 86

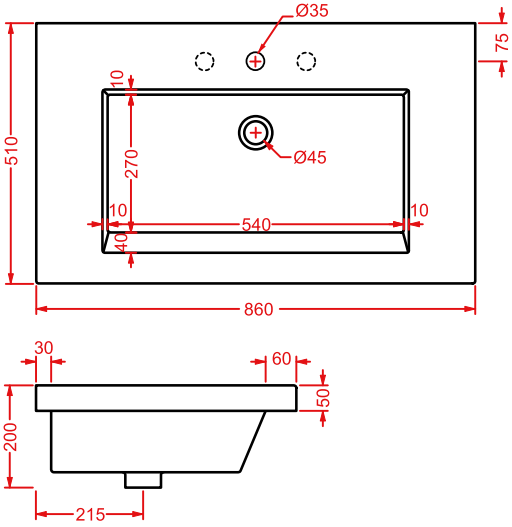

GAP 96

GPL004 GAP 96
consolle incasso 96
drop in consolle 96

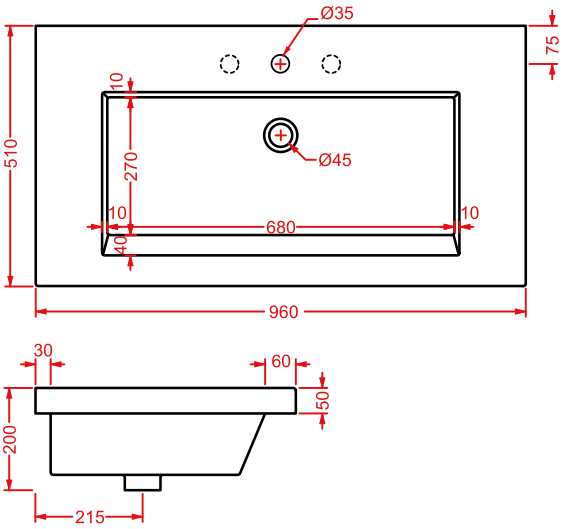

GAP 106

GPL001 GAP 106
consolle incasso 106
drop in consolle 106

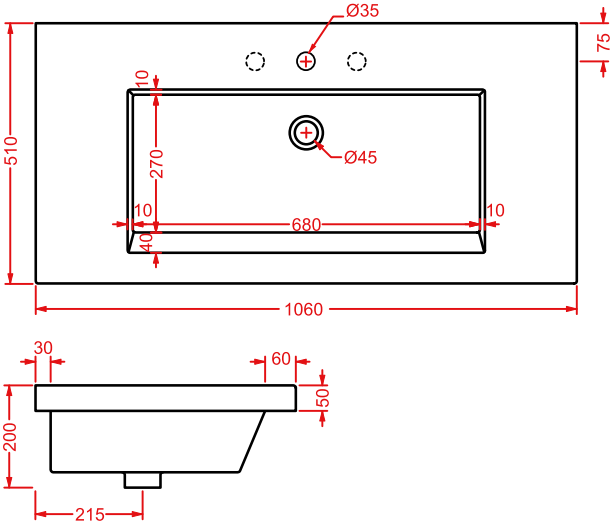

FUORI 1

TFL002 FUORI 1
lavabo appoggio 43
countertop washbasin 43

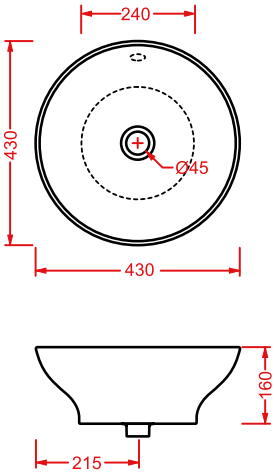

FUORI 1

TFL002 FUORI 1
lavabo appoggio 43
countertop washbasin 43

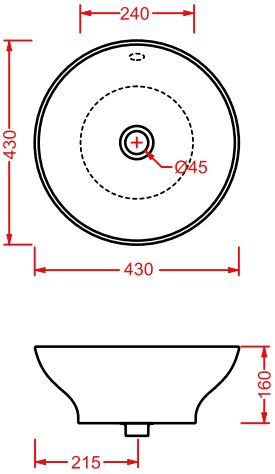

EOLO

ELL001 EOLO
lavabo incasso 59
drop in washbasin 59

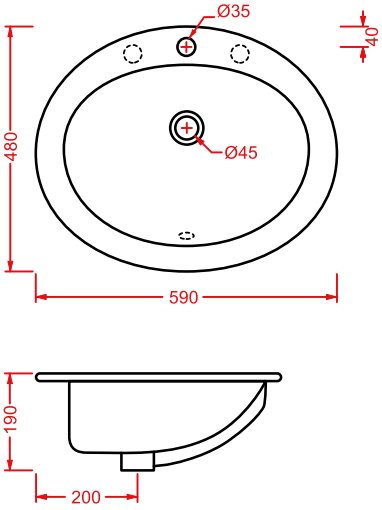

APOLLO

APL001 APOLLO
lavabo semincasso 66
semi-recessed washbasin 66

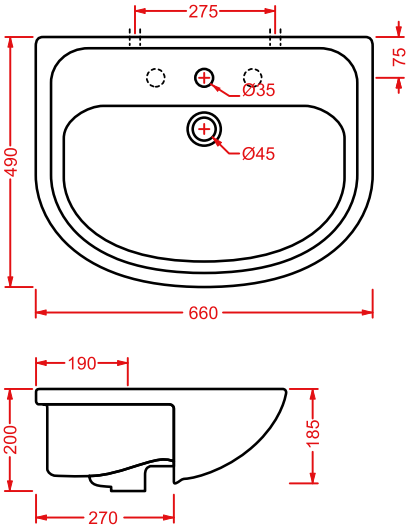

DIANA

DIL001 DIANA
lavabo sottopiano 57
under-countertop washbasin 57

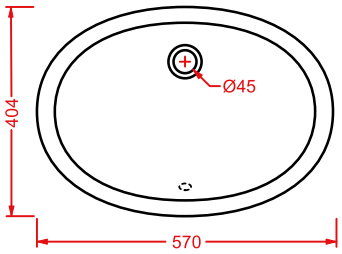

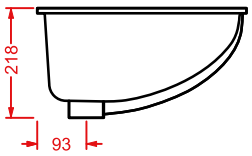

IDEA

IDL001 IDEA
lavabo sottopiano 60
under-countertop washbasin 60

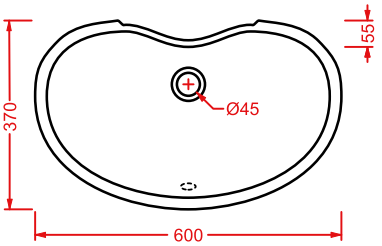

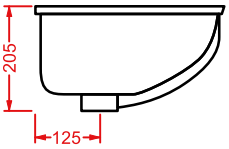

NETTUNO

NTL001 NETTUNO
lavabo sottopiano 56
under-countertop washbasin 56

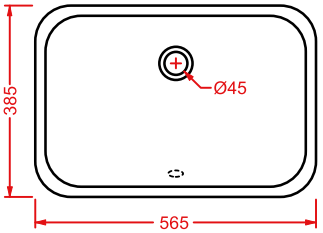

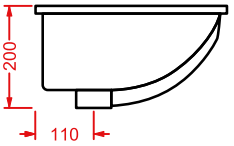

GEA

GEL001 GEA
lavabo sottopiano 53
under-countertop washbasin 53

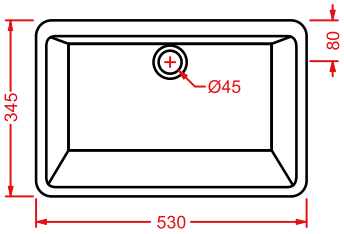

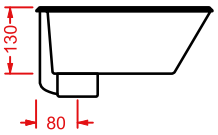

GEA 90

GEL002 GEA 90
lavabo sottopiano 90
under-countertop washbasin 90

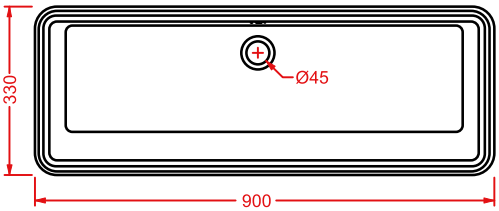

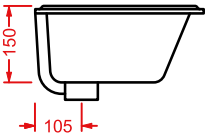

PIATTI DOCCIA
SHOWER TRAYS

the Arteceram shower trays

SCACCHI

SCACCHI

Designed by Meneghello Paolelli Associati

SCACCHI/**VARIATIONS**

Cartelle colori alle pagg. 480-487.
Color charts at pages 480-487.

colori e finiture - colors and finishes...

CLASSIC

bianco lucido
glossy white
cod. 01

bianco matt
matt white
cod. 05

nero matt
matt black
cod. 17

NATURAL TONES

Opachi / *Matt*

blu notte
blue notte
cod. 36

blu denim
blue denim
cod. 37

blu avio
blue avio
cod. 38

marrone cocoa
brown cocoa
cod. 39

marrone tortora
brown tortora
cod. 40

marrone matera
brown matera
cod. 41

verde petrolio
green petrolio
cod. 42

verde foresta
green foresta
cod. 43

verde salvia
green salvia
cod. 44

SCACCHI/**OVERVIEW**

SCACCHI | 90 x 90 h 5,5

piatto doccia quadrato

squared shower tray

colore	codice	kg	pz. pallet Italia	pz. pallet Export
	PDQ008 01; 00	30	10	10
	PDQ008 05; 00	30	10	10
	PDQ008 17; 00	30	10	10
NATURAL TONES	**PDQ008 36; 00**	30	10	10
NATURAL TONES	**PDQ008 37; 00**	30	10	10
NATURAL TONES	**PDQ008 38; 00**	30	10	10
NATURAL TONES	**PDQ008 39; 00**	30	10	10
NATURAL TONES	**PDQ008 40; 00**	30	10	10
NATURAL TONES	**PDQ008 41; 00**	30	10	10
NATURAL TONES	**PDQ008 42; 00**	30	10	10
NATURAL TONES	**PDQ008 43; 00**	30	10	10
NATURAL TONES	**PDQ008 44; 00**	30	10	10

SCACCHI | 72 x 90 h 5,5

piatto doccia rettangolare

rectangular shower tray

colore	codice	kg	pz. pallet Italia	pz. pallet Export
	PDR017 01; 00	28	10	10
	PDR017 05; 00	28	10	10
	PDR017 17; 00	28	10	10
NATURAL TONES	**PDR017 36; 00**	28	10	10
NATURAL TONES	**PDR017 37; 00**	28	10	10
NATURAL TONES	**PDR017 38; 00**	28	10	10
NATURAL TONES	**PDR017 39; 00**	28	10	10
NATURAL TONES	**PDR017 40; 00**	28	10	10
NATURAL TONES	**PDR017 41; 00**	28	10	10
NATURAL TONES	**PDR017 42; 00**	28	10	10
NATURAL TONES	**PDR017 43; 00**	28	10	10
NATURAL TONES	**PDR017 44; 00**	28	10	10

SCACCHI | 70 x 100 h 5,5

piatto doccia rettangolare

rectangular shower tray

colore	codice	kg	pz. pallet Italia	pz. pallet Export
	PDR018 01; 00	31	10	10
	PDR018 05; 00	31	10	10
	PDR018 17; 00	31	10	10
NATURAL TONES	**PDR018 36; 00**	31	10	10
NATURAL TONES	**PDR018 37; 00**	31	10	10
NATURAL TONES	**PDR018 38; 00**	31	10	10
NATURAL TONES	**PDR018 39; 00**	31	10	10
NATURAL TONES	**PDR018 40; 00**	31	10	10
NATURAL TONES	**PDR018 41; 00**	31	10	10
NATURAL TONES	**PDR018 42; 00**	31	10	10
NATURAL TONES	**PDR018 43; 00**	31	10	10
NATURAL TONES	**PDR018 44; 00**	31	10	10

SCACCHI | 80 x 100 h 5,5

piatto doccia rettangolare

rectangular shower tray

colore	codice	kg	pz. pallet Italia	pz. pallet Export
	PDR019 01; 00	33	10	10
	PDR019 05; 00	33	10	10
	PDR019 17; 00	33	10	10
NATURAL TONES	**PDR019 36; 00**	33	10	10
NATURAL TONES	**PDR019 37; 00**	33	10	10
NATURAL TONES	**PDR019 38; 00**	33	10	10
NATURAL TONES	**PDR019 39; 00**	33	10	10
NATURAL TONES	**PDR019 40; 00**	33	10	10
NATURAL TONES	**PDR019 41; 00**	33	10	10
NATURAL TONES	**PDR019 42; 00**	33	10	10
NATURAL TONES	**PDR019 43; 00**	33	10	10
NATURAL TONES	**PDR019 44; 00**	33	10	10

SCACCHI | 70 x 120 h 5,5

piatto doccia rettangolare

rectangular shower tray

colore	codice	kg	pz. pallet Italia	pz. pallet Export
	PDR020 01; 00	37	10	10
	PDR020 05; 00	37	10	10
	PDR020 17; 00	37	10	10
NATURAL TONES	**PDR020 36; 00**	37	10	10
NATURAL TONES	**PDR020 37; 00**	37	10	10
NATURAL TONES	**PDR020 38; 00**	37	10	10
NATURAL TONES	**PDR020 39; 00**	37	10	10
NATURAL TONES	**PDR020 40; 00**	37	10	10
NATURAL TONES	**PDR020 41; 00**	30	10	10
NATURAL TONES	**PDR020 42; 00**	30	10	10
NATURAL TONES	**PDR020 43; 00**	30	10	10
NATURAL TONES	**PDR020 44; 00**	30	10	10

SCACCHI | 80 x 120 h 5,5

piatto doccia rettangolare

rectangular shower tray

colore	codice	kg	pz. pallet Italia	pz. pallet Export
	PDR021 01; 00	41	10	10
	PDR021 05; 00	41	10	10
	PDR021 17; 00	41	10	10
NATURAL TONES	**PDR021 36; 00**	41	10	10
NATURAL TONES	**PDR021 37; 00**	41	10	10
NATURAL TONES	**PDR021 38; 00**	41	10	10
NATURAL TONES	**PDR021 39; 00**	41	10	10
NATURAL TONES	**PDR021 40; 00**	41	10	10
NATURAL TONES	**PDR021 41; 00**	41	10	10
NATURAL TONES	**PDR021 42; 00**	41	10	10
NATURAL TONES	**PDR021 43; 00**	41	10	10
NATURAL TONES	**PDR021 44; 00**	41	10	10

SCACCHI | 80 x 140 h 5,5

piatto doccia rettangolare

rectangular shower tray

colore	codice	kg	pz. pallet Italia	pz. pallet Export
	PDR022 01; 00	43	10	10
	PDR022 05; 00	43	10	10
	PDR022 17; 00	43	10	10
NATURAL TONES	**PDR022 36; 00**	43	10	10
NATURAL TONES	**PDR022 37; 00**	43	10	10
NATURAL TONES	**PDR022 38; 00**	43	10	10
NATURAL TONES	**PDR022 39; 00**	43	10	10
NATURAL TONES	**PDR022 40; 00**	43	10	10
NATURAL TONES	**PDR022 41; 00**	30	10	10
NATURAL TONES	**PDR022 42; 00**	30	10	10
NATURAL TONES	**PDR022 43; 00**	30	10	10
NATURAL TONES	**PDR022 44; 00**	30	10	10

piletta sifonata Ø90 per piatti doccia *drain Ø90 for shower tray*	**ACA002**	0,3	-	-

PDQ008 SCACCHI
piatto doccia quadrato h 5,5 90 x 90
squared shower tray h 5,5 90 x 90

LATO NON SMALTATO / UNGLAZED SIDE

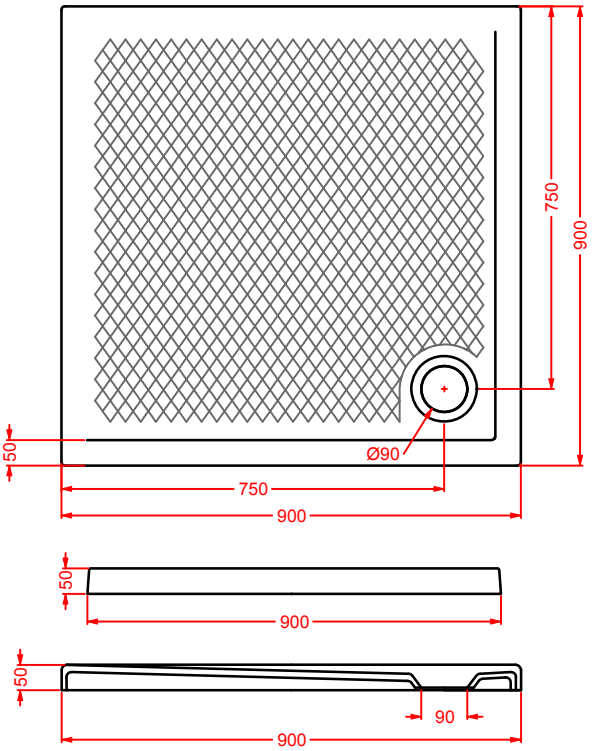

PDR017 SCACCHI
piatto doccia rettangolare h 5,5 72 x 90
rectuangular shower tray h 5,5 72 x 90

LATO NON SMALTATO / UNGLAZED SIDE

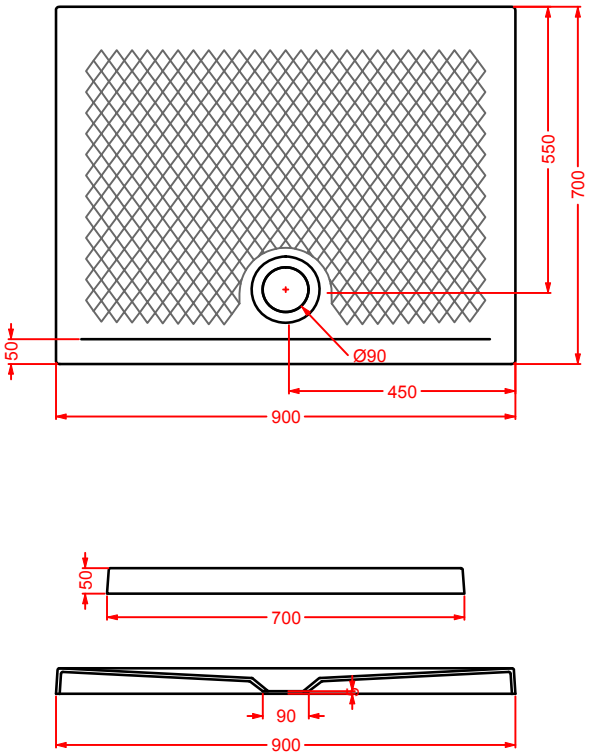

PDR018 SCACCHI
piatto doccia rettangolare h 5,5 70 x 100
rectuangular shower tray h 5,5 72 x 90

LATO NON SMALTATO / UNGLAZED SIDE

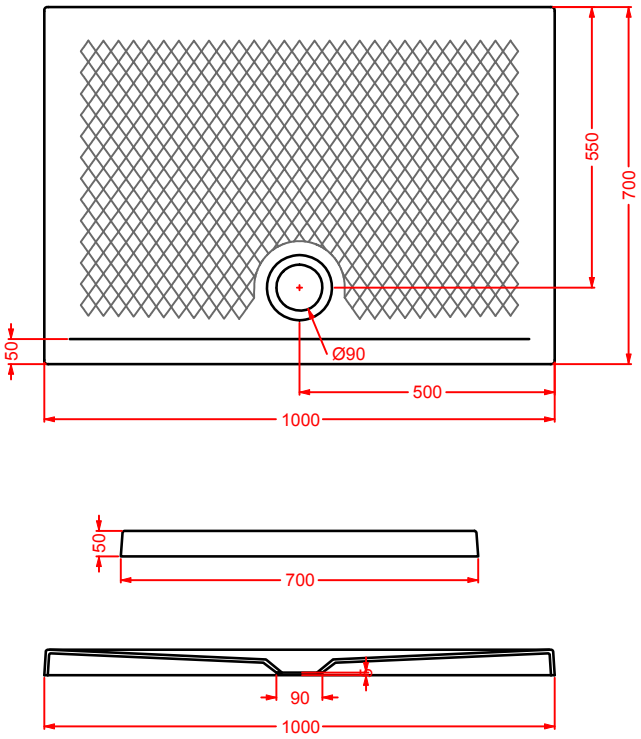

PDR019 SCACCHI
piatto doccia rettangolare h 5,5 80 x 100
rectuangular shower tray h 5,5 80 x 100

LATO NON SMALTATO / UNGLAZED SIDE

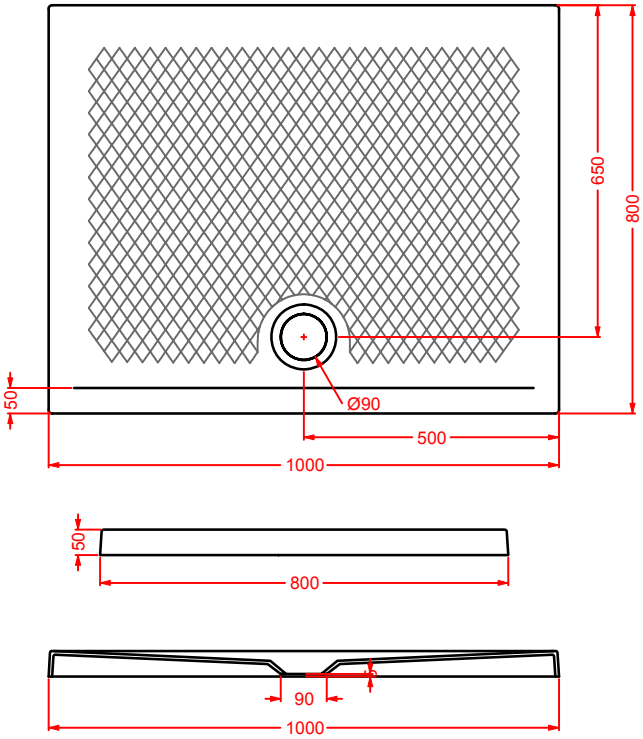

PDR020 SCACCHI
piatto doccia rettangolare h 5,5 70 x 120
rectuangular shower tray h 5,5 70 x 120

LATO NON SMALTATO / UNGLAZED SIDE

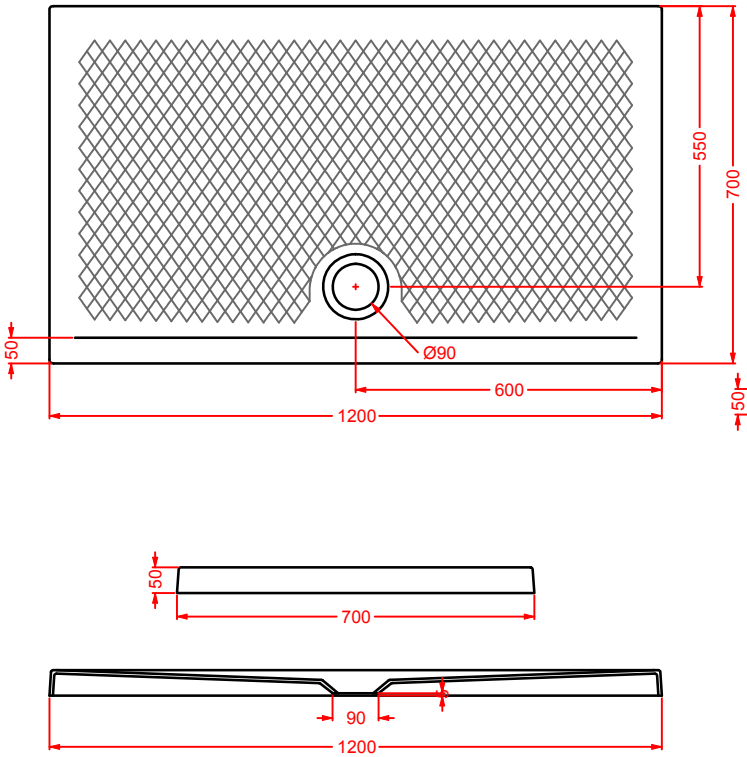

PDR021 SCACCHI
piatto doccia rettangolare h 5,5 80 x 120
rectuangular shower tray h 5,5 80 x 120

LATO NON SMALTATO / UNGLAZED SIDE

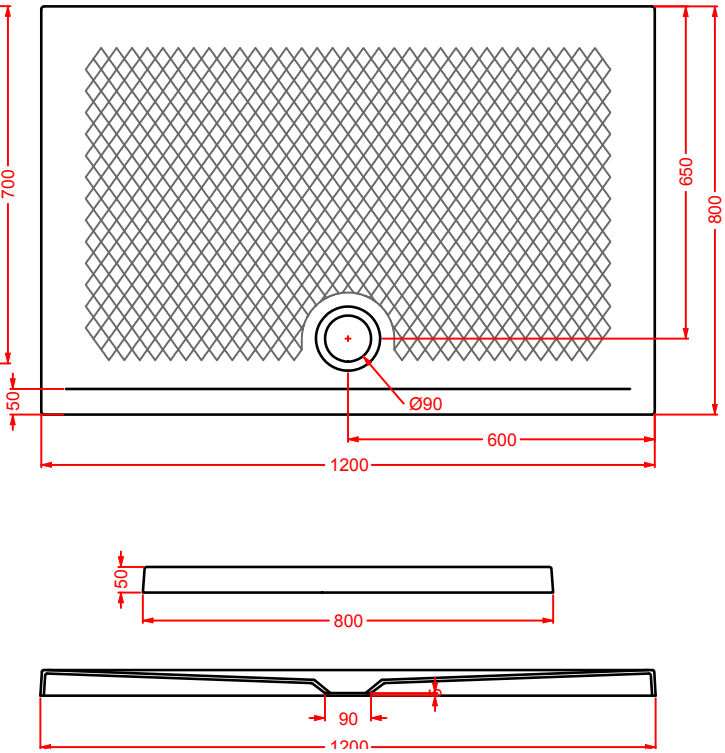

PDR022 SCACCHI
piatto doccia rettangolare h 5,5 80 x 140
rectuangular shower tray h 5,5 80 x 140

LATO NON SMALTATO / UNGLAZED SIDE

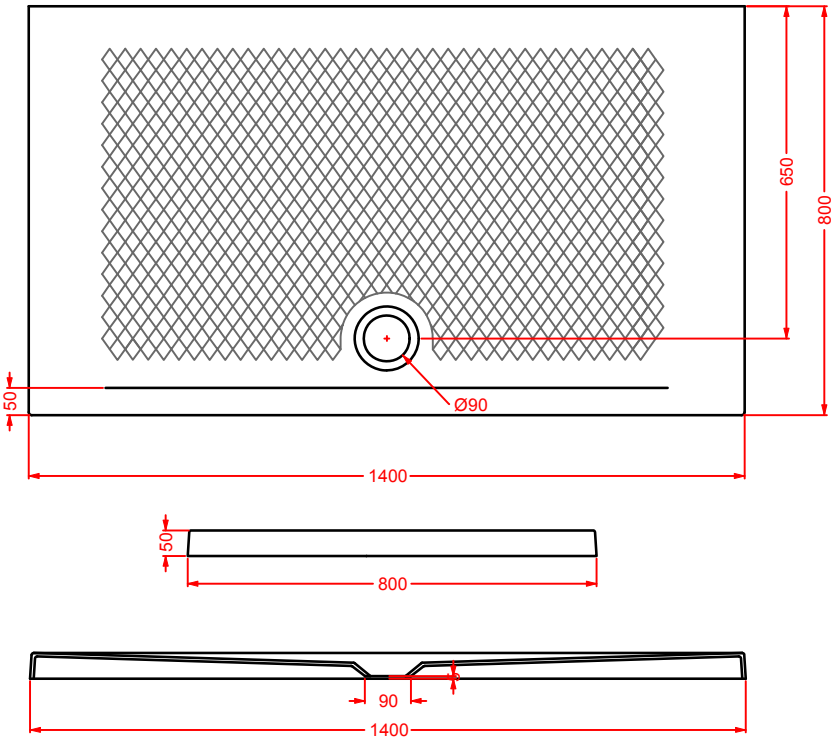

ACCESSORI
ACCESSORIES

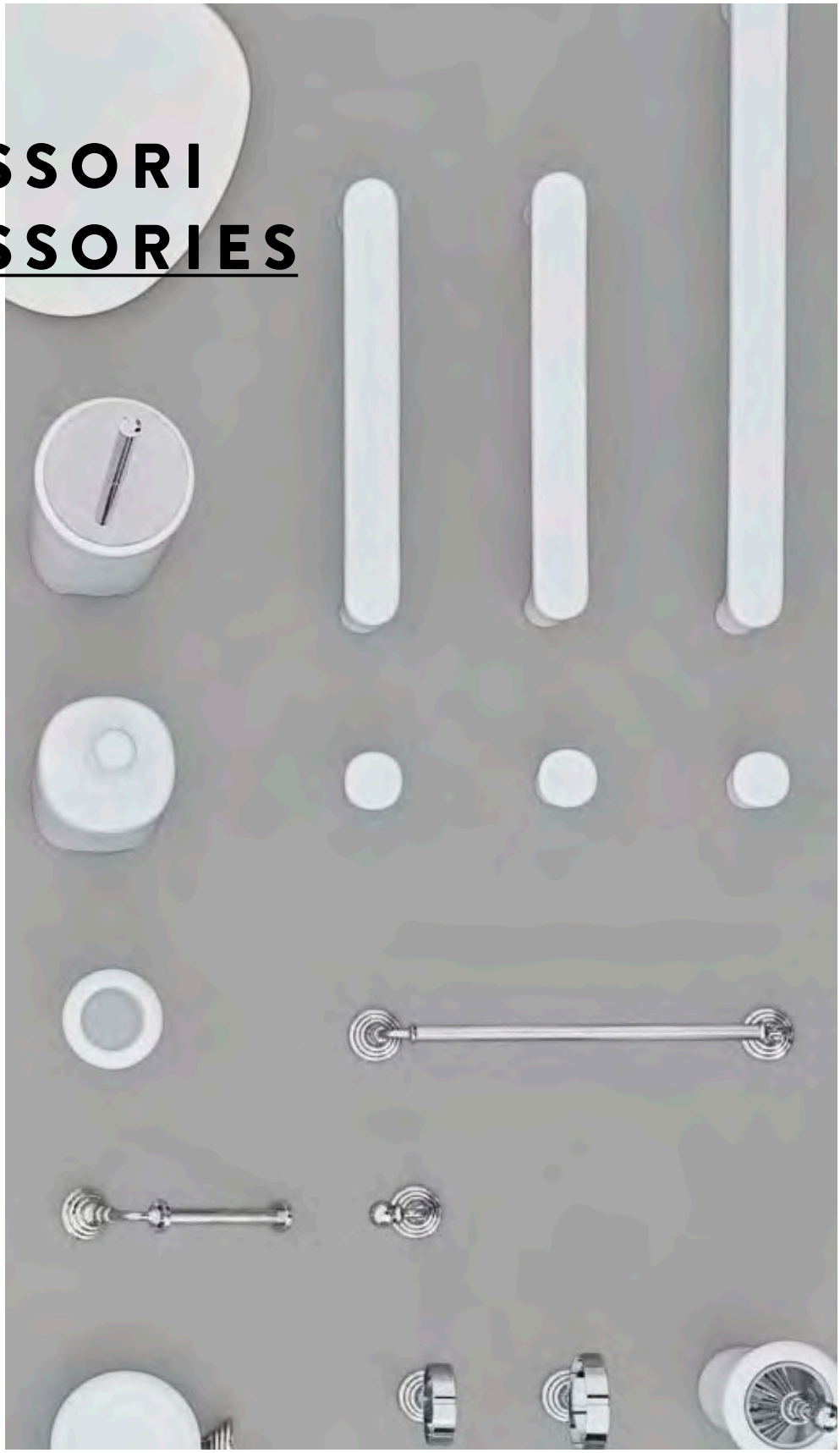

the Arteram accessories

POSTIT
CIVITAS
VICTORIA

POSTIT

Designed by Meneghello Paolelli Associati

La collezione Postit é caratterizzata dal materiale, la ceramica, e dal mimetismo delle linee con le pareti: una parte dell'accessorio sembra infatti scomparire nel muro lasciando la sensazione che sia incassata al suo interno. Gli accessori non sono piú oramai un semplice complemento "accessorio" da aggiungere alla fine, ma sempre piú sono parte integrante del progetto, inglobati perfettamente con la struttura architettonica del bagno.

The collection is characterized by ceramics and mimetic lines with respect to the wall: one part of the accessory seems to disappear into the wall leaving the impression that it is dropped in it. The accessories are no more considered as simple "incidental" items but they become more and more the core of the project, blending harmoniously with the architectural structure of the bathroom.

IL CARTOMETRO

le fasi - steps...

il Cartometro è disponibile sia in inglese che italiano
Cartometro is available both in English and Italian

TRANQUILLO.
RELAX

NUN TE PREOCCUPA'
DON'T PANIC

TE RICHIAMO...
OH SHIT!

POSTIT/**OVERVIEW**

	colore	codice	kg	pz. pallet Italia	pz. pallet Export
POSTIT | 10,5 x 17		**PSC001 01; 00**	0,7	-	-

portarotolo ceramica + kit di fissaggio

ceramic toilet roll holder + fitting system kit

	colore	codice	kg	pz. pallet Italia	pz. pallet Export
POSTIT | 10,5 x 17		**PSC001 01; 75**	0,7	-	-

portarotolo ceramica Cartometro in italiano + kit di fissaggio

Italian Cartometro ceramic toilet roll holder + fitting system kit

	colore	codice	kg	pz. pallet Italia	pz. pallet Export
POSTIT | 10,5 x 17		**PSC001 01; 74**	0,7	-	-

portarotolo ceramica Cartometro in inglese + kit di fissaggio

English Cartometro ceramic toilet roll holder + fitting system kit

	colore	codice	kg	pz. pallet Italia	pz. pallet Export
POSTIT | 9 x 42		**PSC002 01; 00**	1	-	-

porta scopino ceramica + kit di fissaggio + scopino

ceramic brush holder + fitting system kit + brush

	colore	codice	kg	pz. pallet Italia	pz. pallet Export
POSTIT | 46 x 4 porta salviette ceramica + kit di fissaggio *ceramic towel rail + fitting system kit*	◯	**PSC003 01; 00**	1,1	-	-
POSTIT | 57 x 4 porta salviette ceramica + kit di fissaggio *ceramic towel rail + fitting system kit*	◯	**PSC004 01; 00**	1,3	-	-
POSTIT | 10,5 x 17 gancio ceramica + kit di fissaggio *ceramic hook + fitting system kit*	◯	**PSC005 01; 00**	0,7	-	-

PSC001 POSTIT
portarotolo ceramica
ceramic toilet roll holder

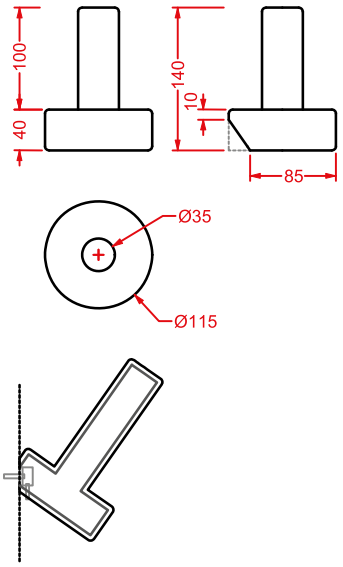

PSC002 POSTIT
porta scopino ceramica + scopino
ceramic brush holder + brush

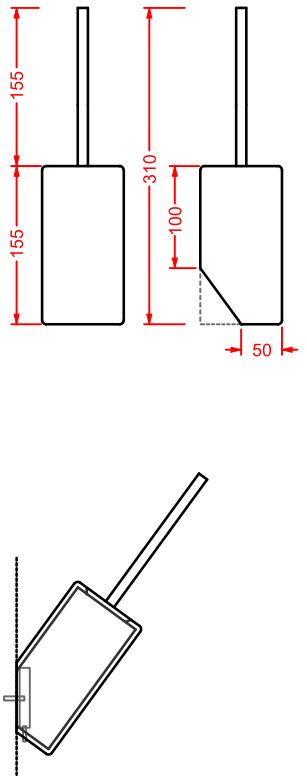

PSC004 POSTIT
porta salviette ceramica 57
ceramic towel rail 57

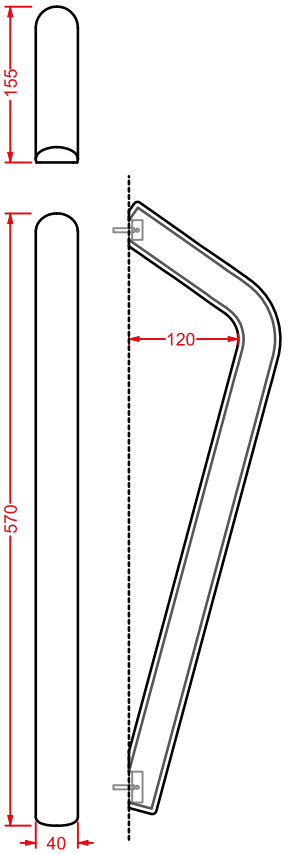

PSC003 POSTIT
porta salviette ceramica 46
ceramic towel rail 46

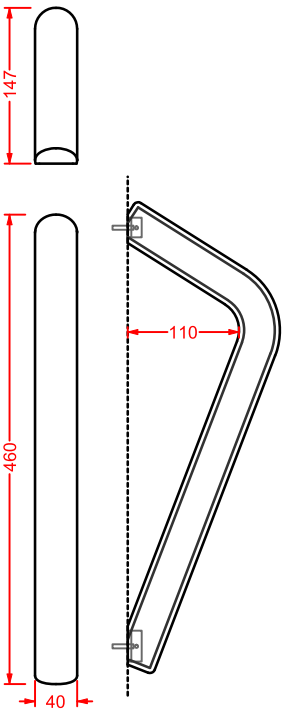

PSC005 POSTIT
gancio ceramica
ceramic hook

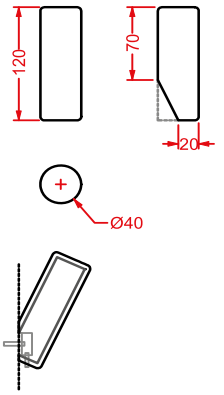

CIVITAS

Designed by Meneghello Paolelli Associati

CIVITAS/**VARIATIONS**

Cartelle colori alle pagg. 480-487.
Color charts at pages 480-487.

colori e finiture - colors and finishes...

CLASSIC

bianco lucido
glossy white
cod. 01

nero lucido
glossy black
cod. 03

ACQUARELLI
Opachi / *Matt*

grigio
grey
cod. 34

azzurro
blue
cod. 32

rosa
pink
cod. 33

verde
green
cod. 35

champagne
champagne
cod. 02

METALS

cromato
chrome
cod. 71

oro rosa
pink gold
cod. 77

oro
gold
cod. 73

CIVITAS/**OVERVIEW**

	colore	codice	kg	pz. pallet Italia	pz. pallet Export
CIVITAS | 10 x 50		**CIC004 01;00**	2	-	-
porta scopino in ceramica + scopino		**CIC004 03;00**	2	-	-
ceramic brush holder + brush	ACQUARELLI	**CIC004 34;00**	2	-	-
	ACQUARELLI	**CIC004 32;00**	2	-	-
	ACQUARELLI	**CIC004 33;00**	2	-	-
	ACQUARELLI	**CIC004 35;00**	2	-	-
	ACQUARELLI	**CIC004 02;00**	2	-	-

CIVITAS | 10 x 35		**CIC005 01;00**	2	-	-
porta rotolo in ceramica		**CIC005 03;00**	2	-	-
ceramic toilet roll holder	ACQUARELLI	**CIC005 34;00**	2	-	-
	ACQUARELLI	**CIC005 32;00**	2	-	-
	ACQUARELLI	**CIC005 33;00**	2	-	-
	ACQUARELLI	**CIC005 35;00**	2	-	-
	ACQUARELLI	**CIC005 02;00**	2	-	-

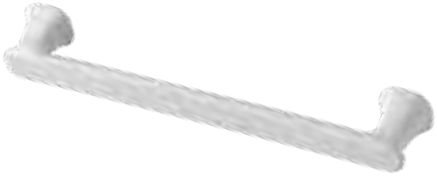

CIVITAS | 53 x 8

staffa porta asciugamani
in ceramica, fissaggi inclusi

ceramic towel rail
+ fitting system kit

	colore	codice	kg	pz. pallet Italia	pz. pallet Export
		CIC003 01;00	1	-	-
		CIC003 03;00	1	-	-
ACQUARELLI		**CIC003 34;00**	1	-	-
ACQUARELLI		**CIC003 32;00**	1	-	-
ACQUARELLI		**CIC003 33;00**	1	-	-
ACQUARELLI		**CIC003 35;00**	1	-	-
ACQUARELLI		**CIC003 02;00**	1	-	-

CIVITAS | 5 x 8,4

appendino singolo in ceramica
+ kit di fissaggio

ceramic single hook
+ fitting system kit

	colore	codice	kg	pz. pallet Italia	pz. pallet Export
		CIC008 01;00	0,3	-	-
		CIC008 03;00	0,3	-	-
ACQUARELLI		**CIC008 34;00**	0,3	-	-
ACQUARELLI		**CIC008 32;00**	0,3	-	-
ACQUARELLI		**CIC008 33;00**	0,3	-	-
ACQUARELLI		**CIC008 35;00**	0,3	-	-
ACQUARELLI		**CIC008 02;00**	0,3	-	-

	colore	codice	kg	pz. pallet Italia	pz. pallet Export
CIVITAS | 43,8 x 8		**CIA014 71**	0,3	-	-
porta scopino a parete in metallo + scopino cromo, oro rosa, oro		**CIA014 77**	0,3	-	-
metallic brush holder for wall + brush chrome, rose gold, gold		**CIA014 73**	0,3	-	-

CIVITAS | 15,8 x 8,4		**CIA013 71**	0,5	-	-
porta rotolo in metallo cromo, oro rosa, oro fissaggi inclusi		**CIA013 77**	0,5	-	-
metallic toilet roll holder chrome, rose gold, gold + fitting system kit		**CIA013 73**	0,5	-	-

CIVITAS | 45 x 8,4		**CIA012 71**	0,5	-	-
porta salviette in metallo romo, oro rosa, oro fissaggi inclusi		**CIA012 77**	0,5	-	-
metallic towel rail chrome, rose gold, gold + fitting system kit		**CIA012 73**	0,5	-	-

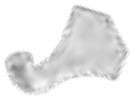

CIVITAS | 5 x 8,4		**CIA015 71**	0,3	-	-
appendino singolo in metallo cromo, oro rosa, oro		**CIA015 77**	0,3	-	-
metallic single hook chrome, rose gold, gold		**CIA015 73**	0,3	-	-

CIC004 CIVITAS
porta scopino in ceramica + scopino
ceramic brush holder + brush

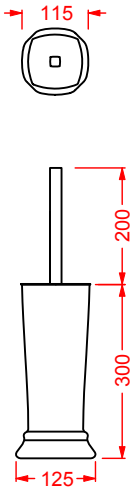

CIC005 CIVITAS
porta rotolo in ceramica
ceramic toilet roll holder

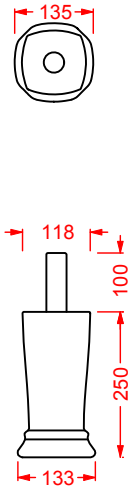

CIC003 CIVITAS
staffa porta asciugamani
ceramic towel rail

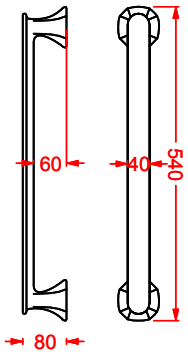

CIA015 CIVITAS
gancio in ceramica
ceramic hook

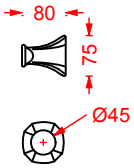

VICTORIA

variazioni serie - collection variations...

metallo cromato
chromed metal

metallo bronzo
bronze metal

metallo oro
gold metal

VICTORIA/**OVERVIEW**

	colore	codice	kg	pz. pallet Italia	pz. pallet Export
VICTORIA | 13 x 5 x 16		**HEA026 71**	0,2	-	-
porta sapone cromo, bronzo, oro + kit di fissaggio		**HEA026 72**	0,2	-	-
soap holder chrome, bronze, gold + fitting system kit		**HEA026 73**	0,2	-	-

VICTORIA | 9 x 11 x 4		**HEA027 71**	0,2	-	-
porta bicchiere parete cromo, bronzo, oro + kit di fissaggio		**HEA027 72**	0,2	-	-
glass holder chrome, bronze, gold + fitting system kit		**HEA027 73**	0,2	-	-

VICTORIA | 18 x 5 x 10		**HEA028 71**	0,2	-	-
portarotolo cromo, bronzo, oro + kit di fissaggio		**HEA028 72**	0,2	-	-
toilet roll holder chrome, bronze, gold + fitting system kit		**HEA028 73**	0,2	-	-

VICTORIA | 9 x 35 x 15		**HEA029 71**	2	-	-
porta scopino cromo, bronzo, oro + kit di fissaggio + scopino		**HEA029 72**	2	-	-
brush holder chrome, bronze, gold + fitting system kit + brush		**HEA029 73**	2	-	-

	colore	codice	kg	pz. pallet Italia	pz. pallet Export
VICTORIA | 40 x 5 x 9		**HEA030 71**	1	-	-
porta salviette cromo, bronzo, oro + kit di fissaggio		**HEA030 72**	1	-	-
towel rail chrome, bronze, gold + fitting system kit		**HEA030 73**	1	-	-

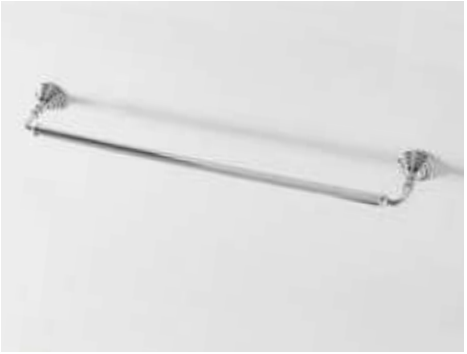

VICTORIA | 60 x 5 x 9		**HEA031 71**	1	-	-
porta salviette cromo, bronzo, oro + kit di fissaggio		**HEA031 72**	1	-	-
towel rail chrome, bronze, gold + fitting system kit		**HEA031 73**	1	-	-

VICTORIA | 5 x 7 x 9		**HEA032 71**	0,2	-	-
appendino singolo cromo, bronzo, oro + kit di fissaggio		**HEA032 72**	0,2	-	-
single hook chrome, bronze, gold + fitting system kit		**HEA032 73**	0,2	-	-

VICTORIA | 29 x 8 x 20		**HEA033 71**	05	-	-
applique Quadro cromo, bronzo, oro + kit di fissaggio		**HEA033 72**	05	-	-
Quadro wall lamp chrome, bronze, gold + fitting system kit		**HEA033 73**	05	-	-

	colore	codice	kg	pz. pallet Italia	pz. pallet Export
VICTORIA | 61 x 65 x 9		**HEA034 71**	4	-	-
specchio basculante cromo, bronzo, oro		**HEA034 72**	4	-	-
up-and-over mirror chrome, bronze, gold		**HEA034 73**	4	-	-

VICTORIA | 18 x 26 x 24		**HEA036 71**	1,5	-	-
applique Sfera cromo, bronzo, oro + kit di fissaggio		**HEA036 72**	1,5	-	-
Sfera wall lamp chrome, bronze, gold + fitting system kit		**HEA036 73**	1,5	-	-

VICTORIA | 18 x 26 x 24		**HEA035 71**	1,5	-	-
applique cromo, bronzo, oro con paralume bianco + kit di fissaggio		**HEA035 72**	1,5	-	-
wall lamp chrome, bronze, gold with white lampshade + fitting system kit		**HEA035 73**	1,5	-	-

VICTORIA | 9 x 35 x 15		**HEA038 71**	1,5	-	-
applique cromo, bronzo, oro con paralume nero + kit di fissaggio		**HEA038 72**	1,5	-	-
wall lamp chrome, bronze, gold with black lampshade + fitting system kit		**HEA038 73**	1,5	-	-

	colore	codice	kg	pz. pallet Italia	pz. pallet Export
VICTORIA | 18 x 26 x 24		**HEA037 71**	1,5	-	-
traversa estensibile per vasca Hermitage cromo, bronzo, oro + kit di fissaggio *tray for Hermitage bathtub chrome, bronze, gold + fitting system kit*		**HEA037 72**	1,5	-	-
		HEA037 73	1,5	-	-

VICTORIA | 55 x 120 x 14		**HEA007 71**	6	-	-
scalda asciugamani elettrico cromo, bronzo, oro *electric heated towel rail chrome, bronze, gold*		**HEA007 72**	6	-	-
		HEA007 73	6	-	-

VICTORIA | 55 x 120 x 14		**HEA008 71**	6	-	-
scalda asciugamani acqua cromo, bronzo, oro *water heated towel rail chrome, bronze, gold*		**HEA008 72**	6	-	-
		HEA008 73	6	-	-

VICTORIA | 40 x 50 x 9		**HEA009 71**	1	-	-
scalda asciugamani elettrico cromo, bronzo, oro *electric heated towel rail chrome, bronze, gold*		**HEA009 72**	1	-	-
		HEA009 73	1	-	-

VICTORIA | 40 x 50 x 9

scalda asciugamani acqua
cromo, bronzo, oro

water heated towel rail
chrome, bronze, gold

colore	codice	kg	pz. pallet Italia	pz. pallet Export
	HEA011 71	1	-	-
	HEA011 72	1	-	-
	HEA011 73	1	-	-

RICAMBI
SPARE PARTS

SPARE PARTS/**VARIATIONS**

finiture - finishes

metallo bianco
white metal

metallo cromato
chromed metal

metallo bronzo
bronze metal

metallo oro
gold metal

SPARE PARTS/**OVERVIEW**

	colore	codice	kg	pz. pallet Italia	pz. pallet Export
JAZZ		**JZA008 71**	0,3	-	-
kit cerniere frizionate per Jazz cromo, bronzo, oro *soft-close hinges kit for Jazz chrome, bronze, gold*		**JZA008 72**	0,3	-	-
		JZA008 73	0,3	-	-

AZULEY/ATELIER		**AZA004 71**	0,3	-	-
kit cerniere frizionate per Azuley cromo, bronzo, oro *soft-close hinges kit for Azuley chrome, bronze, gold*		**AZA004 72**	0,3	-	-
		AZA004 73	0,3	-	-

BLEND		**BLA005**	0,3	-	-
kit cerniere frizionate per Blend *soft-close hinges kit for Blend*					

FILE 2.0		**FLA005**	0,3	-	-
kit cerniere frizionate per FLA002 *soft-close hinges kit for FLA002*					
kit cerniere per FLA003 *hinges kit for FLA003*		**FLA006**	0,3	-	-

	colore	codice	kg	pz. pallet Italia	pz. pallet Export
TEN kit cerniere frizionate per TEA001 *soft-close hinges kit for* TEA001		**TEA003**	0,3	-	-
kit cerniere per TEA002 *hinges kit for TEA002*		**TEA004**	0,3	-	-

TEN kit cerniere frizionate per TEA005 *soft-close hinges kit for TEA005*		**TEA006**	0,3	-	-

HERMITAGE kit cerniere frizionate per Hermitage cromo, bronzo, oro *soft-close hinges kit for Hermitage chrome, bronze, gold*		**HEA001 71**	0,3	-	-
		HEA001 72	0,3	-	-
		HEA001 73	0,3	-	-

A16 kit cerniere frizionate per A16 *soft-close hinges kit for A16*		**ASA003**	0,3	-	-

	colore	codice	kg	pz. pallet Italia	pz. pallet Export
raccodo a parete P *pipe at wall P*		**ACA004**	0,3	-	-
curva tecnica S *elbow at floor S*		**ACA005**	0,3	-	-
curva tecnica a 90° *90° elbow*		**ACA033**	0,3	-	-
curva tecnica traslata *adjustable pipe*		**ACA034**	0,3	-	-

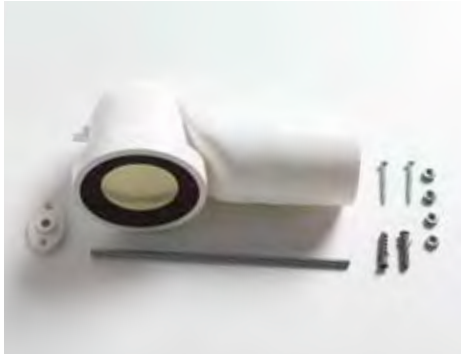

	colore	codice	kg	pz. pallet Italia	pz. pallet Export
cannotto traslato per modifica ingresso acqua +/- 2 cm *adjustable pipe for water inlet change +/-2 cm*		**ACA035**	0,2	-	-
fissaggio laterale sospesi fischer *fitting system kit for wall-hung fischer*		**ACA003**	0,3	-	-
fissaggio laterale orinatorio e sanitari fischer *fitting system kit for urinal and sanitaryware fischer*		**ACA020**	0,3	-	-
A16 fissaggio per Wc A16 filomuro fischer *fitting system kit for back to wall Wc A16 fischer*		**ACA039**	0,3	-	-

	colore	codice	kg	pz. pallet Italia	pz. pallet Export
fissaggi nascosti per wc/bidet sospesi A16 fischer *ghost fitting system kit for wall-hung Wc/bidet A16 fischer*		**ACA040**	1	-	-
fissaggi per wc/bidet sospesi Civitas, Jazz, File 2.0, Atelier e Ten 4.0 *fitting system kit for wall-hung Wc/bidet Civitas, Jazz, File 2.0, Atelier and Ten 4.0 fischer*		**ACA053**	0,3	-	-
staffe fissaggio per sospesi fischer *fitting system kit for wall-hung*		**ACA016**	1	-	-
tasselli per fissaggio lavabi sospesi fischer *fitting system kit for wall-hung washbasins fischer*		**ACA007**	0,3	-	-

	colore	codice	kg	pz. pallet Italia	pz. pallet Export
staffe per fissaggio lavabi sottopiano *fitting system kit for under-countertop washbasins*		**ACA001**	0,3	-	-
sifone ridotto *reduced siphon*		**ACA021**	1	-	-
sifone cilindrico *siphon*		**ACA022**	1	-	-
FILE 2.0 meccanismo di scarico doppio flusso per FLC001 *waste system double flow for FLC001*		**FLA001**	1	-	-

	colore	codice	kg	pz. pallet Italia	pz. pallet Export
HERMITAGE meccanismo di scarico doppio flusso con galleggiante universale per HEC001 *double flow discharge, standard valve mechanism for HEC001*		**HEA010**	1	-	-

HERMITAGE meccanismo scarico con maniglia frontale e tubo esterno di scarico per HEC005 *flushing system with metal front handle and flush pipe for HEC005*		**HEA013**	1	-	-

HERMITAGE batteria scarico, pull in ceramica, catenella e tubo scarico in metallo per HEC004 *flushing system, with ceramic pull, metal chain and flush pipe for HEC004*		**HEA006**	1	-	-

HERMITAGE fissaggi per wc/bidet sospesi Hermitage fischer *fitting system kit for wall-hung Wc/bidet Hermitage fischer*		**ACA052**	0,3	-	-

	colore	codice	kg	pz. pallet Italia	pz. pallet Export
HERMITAGE		**ACA013 76**	4	-	-
kit piedi + colonna di scarico e sifone bianco, cromo, bronzo, oro *feet kit + waste column and siphon white, chrome, bronze, gold*		**ACA013 71**	4	-	-
		ACA013 72	4	-	-
		ACA013 73	4	-	-

cisterna pvc con dispositivo di scarico doppio flusso *plastic cistern with waste system double flow*	**ACA006**	1	-	-

cassetta incasso a muro doppio scarico per Wc sospesi *concealed cistern double flow discharge for wall-hung Wcs*	**ACA041**	3	-	-

piletta sifonata da 90 per piatti doccia *drain 90 for shower tray*	**ACA002**	0,3	-	-

	colore	codice	kg	pz. pallet Italia	pz. pallet Export
piletta universale lavabo up & down tappo ceramica *up & down drain with ceramic cover for washbasin*		**ACA036**	0,3	-	-

piletta universale lavabo up & down *up & down drain for washbasin*		**ACA032**	0,3	-	-

riduttore di portata 7 fori *plug for reducing water flow*		**ACA064**	-	-	-

	colore	codice	kg	pz. pallet Italia	pz. pallet Export
espositore a “L” per sanitari sospesi x2 *“L” display for wall-hung sanitaryware x2*		**ACA017**	5	-	-
espositore a colonna per lavabi *column display for washbasins*		**ACA019**	25	-	-
espositore a muro per sanitari sospesi x2 *wall display for wall-hung sanitaryware x2*		**ACA018**	2	-	-

I COLORI
THE COLOURS

The.Artceram punta sul colore e la matericità. Sette tipologie di finiture e trentuno colori per trasformare la stanza da bagno e interpretare il mood dell'interior design contemporaneo. Nuance di tendenza e superfici materiche che rispondono ad esigenze funzionali, spaziali ed emozionali. Dal bianco e nero, a tonalità e sfumature ispirate alla natura, vivaci colori pop o delicati acquarello per personalizzare il bagno sfogando la creatività. Sabbie, Cementi e Marmi evocano la consistenza e le affascinanti sensazioni tattili dei materiali naturali.

The.Artceram aim at colours and matter. Seven different finishes and thirty-one colours to transform the bathroom area and interpret the mood of current interior design concept. Trendy nuances and matter that meet functional, space and emotional needs.
Black and white, shades inspired by Nature, bright pop colours and soft Acquerello ones to customize the bathroom with creativity.
Ecomalta finishes and Marble effects recall the consistency and tactile feel of natural materials.

CLASSIC

ACQUARELLI

POP COLORS

NATURAL TONES

SABBIE
SANDS

CEMENTI
CEMENTS

MARMI
MARBLES

CLASSIC

Bianco e nero, effetto matt o lucido, per superfici morbide, setose, brillanti...
Black and white, glossy or matt finishes for bright, soft and silky at touch surfaces...

bianco lucido
glossy white
cod. 01

nero matt
matt black
cod. 17

bianco matt
matt white
cod. 05

nero lucido
glossy black
cod. 03

ACQUARELLI

Rilassanti e romantiche nuance acquarello in cinque tonalità...
Romantic and relaxing acquerello nuances in five different shades...

azzurro
blue
cod. 32

rosa
pink
cod. 33

verde
green
cod. 35

grigio
grey
cod. 34

champagne
champagne
cod. 02

NATURAL TONES

Nove colori opachi che spaziano tra i toni del blu, del verde e della terra...
Nine matt colours inspired to the shades of blue, green and brown...

POP COLORS

Un bagno personalizzabile con quattro colori freschi e vivaci...
Bathroom area that can be customized with four different bright and fresh colours....

giallo zinco
zync yellow
cod. 12

arancio cammeo
orange cameo
cod. 13

grigio oliva
grey olive
cod. 15

blu zaffiro
blue sapphire
cod. 16

SABBIE & CEMENTI
SANDS & CEMENTS

Ssuperfici setose al tatto e seducenti per otto finiture ecomalta nei colori della terra...
Seductive and silky at touch surfaces through eight finishes inspired by earth...

crema
cream
cod. 22

ombra cipro naturale
ombra cipro naturale
cod. 18

nero roma
nero roma
cod. 20

nero germania
nero germania
cod. 21

mate
mate
cod. 24

ombra bruciata
ombra bruciata
cod. 19

cohiba
cohiba
cod. 23

arabica
arabica
cod. 25

MARMI
MARBLES

La sensorialità e la bellezza del marmo e della pietra in tre varianti di colore...
Sensory feel and beauty of marble and stone in three different colour shades...

carrara
carrara
cod. 47

onice
onyx
cod. 46

travertino
travertine
cod. 45

LIVINGTEC / **MATERIAL**

CARATTERISTICHE, USO E MANUTENZIONE

È prodotto con un materiale compatto la sua composizione é a base idrato di allumina e una bassa percentuale di resina poliestere acrilica materiale piacevole al tatto, la sua omogeneità e brillantezza, il nero la raggiunge totalmente grazie ad un trattamento a spruzzo, prodotto da trattare con cura ed attenzione.

CONSIGLI PER LA PULIZIA

Lavare la superfice dei lavabi esclusivamente con prodotti neutri liquidi. Per riasciacquare e asciugare usare: spugne non abrasive, panni morbidi o pelle di "daino".

COSE DA NON USARE

Pagliette d'acciaio, prodotti anticalcare e prodotti contenenti acidi.

TUTTI GLI ARTICOLI IN CATALOGO SONO IN FINITURA LUCIDA

CHARACTERISTICS, USE AND MAINTENANCE

The livingtec is a compact, not porous material. Its composition is based on hydrate of alumina and a small percentage of resins polyester acrylic, a material pleasant to the touch. This material is so uniform and bright thanks to a spray-treatment. Please, take care and attention.

CLEANING ADVICES

Wash the surface only with fluid neutral products; to remove soap and dry, use only not-pot scourers, soft clothes or deerskin.

DON'T USE FOR CLEANING

Wire wool, anti-limestone products and acid products.

ALL PRODUCTS IN CATALOGUE ARE IN GLOSS FINISH

LEGNO - *WOOD*/ **MATERIAL**

MATERIALE UTILIZZATO PER MOBILI PORTA LAVABO SLITTA E TRAPEZIO

- struttura in rovere massello
- ripiano a doghe in rovere massello
- ripiano intero in listellare impiallacciato rovere
- ripiano laccato in listellare impiallacciato mdf
- piano appoggio lavabo in listellare

LAVORAZIONI E ACCESSORI

- lavorazioni effettuate con macchinari a controllo numerico
- finitura trasparente effettuata con vernice acrilica provvista di certificazioni che ne attestano la resistenza all'umiditá
- staffe per mensole in metallo laccato grigio
- ferramenta Wuth

MATERIAL USED FOR SLITTA AND TRAPEZIOFURNITURE FRAMES

- solid oak wood frame
- solid oak wood shelf staves
- one piece shelf in oak veneer strips
- lacquered shelf in mdf veneer strips
- washbasin support plane in strips

MANUFACTURING AND ACCESSORIES

- work done with CNC machines
- transparent finish made with acrylic paint provided with certifications that attest the resistance to moisture
- brackets for shelves in lacquered metal gray
- Wuth hardwarev

CONDIZIONI GENERALI DI VENDITA

DISPOSIZIONI GENERALI
Le presenti condizioni di vendita e di consegna si intendono integralmente accettate dal Committente con il conferimento dell'ordine o con il ritiro dei materiali. Vengono respinte le eventuali condizioni generali di contratto del Compratore.

ACCETTAZIONE ORDINI
Gli ordini sono da intendersi subordinati all'accettazione di Artceram.

PREZZI
I prezzi possono essere variati senza nessun preavviso e si intendono pattuiti secondo i listini in vigore al momento della consegna. I prezzi contenuti nel presente listino sono da intendersi franco fabbrica e IVA esclusa.

PAGAMENTO
I termini di pagamento si intendono tassativi e decorrono dalla data di fatturazione. I pagamenti devono essere effettuati direttamente ad Artceram presso la sua sede. Hanno effetto liberatorio solo i pagamenti in contanti. Ogni altra forma di pagamento (assegni di c/c, circolari, vaglia, cambiali, tratte, ecc.) resta a completo rischio, pericolo e spesa del Committente e, ove accettata, salvo buon fine. Qualsiasi ritardo imputabile al Committente o qualsiasi contestazione sorgesse fra le parti, anche relativamente alle garanzie concesse, non produrrá alcun prolungamento o modifica nei termini dei pagamenti convenuti ed ogni azione ed eccezione del Committente non sará ritenuta procedibile, se lo stesso non proverá di essere in regola coi pagamenti. Nel caso di mora in qualsiasi pagamento potranno essere sospese ed annullate le forniture in corso. Decorso il termine di pagamento stabilito in fattura senza che ne sia avvenuto il regolamento, Artceram avrá la facoltá di emettere tratta a vista per l'ammontare dell'intero credito aumentato delle spese. L'eventuale ritardo nel pagamento comporterá l'addebito di interessi al tasso corrente di mercato, aumentato del 2%. Nel caso di inosservanza di uno dei termini di scadenza anche tutte le altre fatture del venditore saranno immediatamente esigibili. L'esigibilitá di tutte le fatture si verifica anche nell'ipotesi in cui il venditore venga a conoscenza di altre circostanze che lascino temere una cattiva situazione finanziaria del compratore (per esempio: emissione di assegni scoperti, cambiali protestate, procedimenti di sequestro, ecc.).

TERMINI DI CONSEGNA, RITARDI O IMPEDIMENTI DI FORNITURA
Allorché viene indicato un termine di consegna, questo ha valore semplicemente informativo e non impegnativo, essendo subordinato a qualunque imprevisto. La consegna della merce si intende eseguita con la messa a disposizione della merce presso il nostro stabilimento di Civita Castellana (Italia). Interruzioni di lavoro conseguenti a cause di forza maggiore dispensano Artceram dall'osservare il termine di consegna indicato, senza peraltro dare diritto al Committente di esigere risarcimenti dovuti a danni di qualsiasi natura. La merce dovrá essere sempre ritirata dal Committente e non dovrá essere in ogni caso lasciata giacente. Le eventuali spese di giacenza, magazzinaggio, ecc. saranno comunque a carico del Committente.

TRASPORTO
Salve condizioni particolari, la merce é venduta franco nostro stabilimento ed in ogni caso viaggia a rischio e pericolo del Committente anche se resa franco destino. Sono consentite forniture parziali e anticipate. Il trasporto é a carico del Committente. Le spedizioni avvengono per conto ed incarico del Committente, il quale, in caso di avarie, rotture o ammanchi, deve notificarlo alla nostra azienda, tramite il vettore, al momento della consegna. La merce consegnata rimane di riservato dominio della venditrice fino all'avvenuto pagamento. I termini di consegna si intendono sempre indicativi ed in relazione alle possibilitá del momento. Non si assume nessuna responsabilitâ per ritardi o mancate consegne per fatti o atti indipendenti dalla nostra volontá ed eventuali richieste di risarcimento danni per ritardi di consegna non saranno accettati.

IMBALLAGGIO
L'imballaggio viene effettuato in pallets e retraibile. Il costo dell'imballaggio é a carico del Committente, salvo patto contrario risultante dalla conferma d'ordine. A parziale recupero delle spese di imballo viene addebitato il 3%.

RESPONSABILITÀ
Artceram non dá garanzie circa l'impiego errato o inadatto della merce fornita e pertanto nessuna responsabilitá potrá essere attribuita a qualsiasi titolo e nessun indennizzo potrá essere richiesto. Qualora il materiale risultasse difettoso per vizi di fabbricazione riconosciuti a seguito di accertamenti tecnici. Artceram si riserva di sostituirlo o di accreditare il valore qualora piú conveniente procedere alla sua distruzione in loco. In nessun caso la responsabilitá di Artceram puó estendersi ai danni diretti e indiretti che dovessero derivare dalla posa in opera del materiale difettoso.

RECLAMI
Non si accettano reclami di nessun genere trascorsi otto giorni dal ricevimento della marce. Eventuali reclami dovranno essere fatti a mezzo lettera raccomandata entro tale termine. In ogni caso nessuna contestazione verrá accettata per materiali giá posti in opera.

CARATTERISTICHE TECNICHE E COLORI
Artceram si riserva la facoltá di modificare le caratteristiche al fine di migliorare tecnicamente ed esteticamente il prodotto o sospendere la produzione dei modelli in qualsiasi momento senza preavviso. Pesi e misure sono da considerarsi indicativi. Le misure di installazione, riportate nei cataloghi, possono presentare differenze rispetto ai pezzi reali in considerazione delle peculiari caratteristiche di fabbricazione degli articoli in ceramica.

FORO COMPETENTE
Qualsiasi controversia fra Artceram e il Committente sarà di competenza soltanto del Foro di Viterbo (Italia), esclusa qualsiasi altra deroga, anche nel caso di chiamata in giudizio per garanzia, connessione, contingenza di lite.

GENERAL SALES CONDITIONS

GENERAL CONDITIONS
The present conditions of sale and delivery are considered as fully accepted by the Purchaser upon the order or the collection of the goods. Any general conditions of sale of the Purchaser are rejected.

ACCEPTANCE OF ORDERS
The orders are anyway subject to the prior consent of Artceram.

PRICES
Prices may be charged without notice and are agreed according to the price list in force on delivery. The prices of the present price list are meant ex factory and don't include V.A.T.

PAYMENT
Payment terms must be strictly respected starting from the invoice date. Payments should be made directly to Artceram at its headquarter. Only cash payment will free from the debt. Any other form of payment (current account cheques, bank draft, money orders, bills, draft and so on) is accepted under reserve and remains at the Purchaser's risk, peril and expenses. Any delay caused by the Purchaser or should any dispute arise between the parties as to the guarantees granted will not result in an extension or change of the terms of payment agreed upon and any Purchaser's action and exception will not be considered as prosecutable if the Purchaser does not prove to be up-to-date with his payments. In case of delay in any payment the supplies under way may be interrupted or cancelled. If no payments has been received within the terms set up in the invoice, Artceram will be authorized to issue a sight draft for the total amount of its credit plus the relevant expenses. Any possible delay in the payment will result in the charge of interest at the market current rate plus 2%. In case of failure to meet one of the payment dates the seller will be entitled to demand immediate payment of all other invoices. Payment of all the invoices may also be demanded if the seller receives information about others circumstances which may indicate that the purchaser's financial situation is not sound (for example: issue of bouncing cheques, protested bills of exchange, attached proceeding).

DELIVERY TERMS, DELAYS OR OBSTACLES IN SUPPLY
When a delivery terms is stated, such term is given only for information purpose and is not binding since it is subject to any kind of contingency. Delivery is considered as being completed when the goods are available at our factory in Civita Castellana (Italy). Work stoppage resulting from act of God will exempt Artceram from the observance of the delivery term stated without giving the Purchaser the right to claim for any kind of damages. The goods shall always be collected and shall not remain in stock for any reason. Any stock or storage expenses or other costs will be charged to the Customer.

CARRIAGE
Except for particular condition, goods are delivered ex factory and travel at Purchaser's risk even when they are delivered free port of destination. Partial supplies and early supply are permitted. The cost of transport is at Customer charge. Shipment are made on behalf of the buyer. In case of damages, breakages and shortages, the buyer has to notify to our firm through the carrier at the moment of the delivery. The supplier is the owner of the delivered goods up to the due payment. Terms of delivery are subject to variations and depending to the possibilities of the moment. Our firm is not responsible for any delay or missing deliveries caused by any facts independent of our will and any claim for reimbursement for any delay that may occur in delivery will not be accepted.

PACKAGING
The packaging is made in pallets and shrink. The cost of the packaging is charged to the Purchaser, unless otherwise agreed upon as specified in the order confirmation. We charge of 3% for freights of packaging.

LIABILITY
Artceram gives no guarantee against the improper or wrong use of the goods supplied, consequently no liability may be imputed to it for any reason and no damages may be claimed for. Should the material be supplied turn out to the be foulty for manufacturing defects being acknowledged after technical checks, Artceram reserves the right to replace it or to credit its value if the destruction on site of the goods is deemed to be more convenient. The liability of Artceram can in no case be extended to the direct and consequential damages which could result from the installation of faulty material.

COMPLAINS
No complain of any kind will be accepted after eight days from the receipt of the goods. Possible complains should be made through a registered letter within such term. In any case no objection will be accepted for already installed material.

TECHNICAL FEATURES AND COLORS
Artceram reserves the right to change the features of its products in order to improve them from the technical and aesthetic viewpoint or to interrupt the production of certain models in any time without notice. Weight and measures are given only for information purposes. Discrepancies may be found between the dimensions shown in the catalogues and the real pieces because of the manufacturing characteristics of the articles in ceramic.

COMPETENT COURT
Any dispute between Artceram and the Purchaser will be settled only by the Court of Viterbo (Italy), with no exception to such rule, even in case of summons for guarantee, consolidation of actions or lawsuit contingency.

SPECIAL THANKS TO:

amici - friends

Fima Carlo Frattini www.fimacf.com
Ridea www.ridea.it
Glass 1989 www.glass1989.it
Covo www.covo.it
Cooperativa Ceramica Imola www.imolaceramica.com
AYTM www.aytm.dk
Diamantini Domeniconi diamantinidomeniconi.it
Mogg www.mogg.it
Normann Copenhagen www.normann-copenhagen.com
Zeus Noto www.zeusnoto.com
Marazzi www.marazzi.it

aziende - companies

Antonino Sciortino
Artemide
Colè
Discipline
Kasthall
Luceplan
Mattiazzi
Mauro Bolognesi
Miniforms
Progetti
Seletti
Zilio Aldo

CREDITS:

Company Art Direction Meneghello Paolelli Associati
Catalogue Design Officemilano
Photo Roberto Costantini
Rendering Salaposa Studio
Styling Alessandro Pasinelli e Veronica Leali
Testi Conversazioni / Communication Consulting

ARTCERAM SRL

VIA MONSIGNOR TENDERINI SNC
01033 CIVITA CASTELLANA (VT) ITALY
T +39 0761 599499
F +39 0761 514232
INFO@ARTCERAM.IT
WWW.ARTCERAM.IT

ARTCERAM SRL

VIA MONSIGNOR TENDERINI SNC
01033 CIVITA CASTELLANA (VT) ITALY
T +39 0761 599499
F +39 0761 514232
INFO@ARTCERAM.IT
WWW.ARTCERAM.IT